FEBI

GENERAL CATALOGUE
KATALOG VÝROBKŮ

Společnost EFFEBI má čtyřicetileté zkušenosti ve výrobě mosazných armatur a její výrobky jsou určeny jak pro instalace v domácnostech tak i pro využití ve všech oblastech strojírenské výroby. Nabízí širokou škálu stále více inovativních a osvědčených uzavíracích armatur. Díky zcela integrovanému výrobnímu procesu, který zahrnuje pečlivý výběr surovin ve spolupráci s dceřinou firmou Pressytal, zajišťující lisování za tepla, spolu s přísnou kontrolou dle systému jakosti podle ISO 9001:2008, se stala společnost EFFEBI na italském a mezinárodním trhu uznávaným lídrem a referenční firmou pro srovnávání výrobků v této oblasti.

V roce 2005 firma EFFEBI posílila svoje postavení tím, že pro své výrobky získala historickou ochrannou známku "TOF JOINT SYSTEM". Stala se tak italským lídrem i ve výrobě mosazných tvarovek pro PE potrubí a ocelové trubky. V průběhu roku 2008 společnost EFFEBI dále rozšířila svůj sortiment přidáním mosazných lisovacích tvarovek pro vícevrstvé trubky a celé řady závitových mosazných tvarovek.

EFFEBI Production Plant / EFFEBI výrobní hala

SPOLEČNOST

V průběhu několika posledních let se rovněž významně rozvíjelo oddělení průmyslových armatur a to zvláště díky know-how a výrobní dokonalosti dceřiné společnosti Binox, která vyrábí průmyslové armatury pro mnoho různých využití.
S cílem nabídnout efektivnější služby, které se zaměřují zvláště na spokojenost zákazníků, otevřela firma EFFEBI během roku 2007 poblíž hlavního výrobního areálu nové logistické centrum o rozloze 7000 m^2 .

New logistic center / Nové logistické centrum

CERTIFIKACE ISO 9001:2008

V roce 1991 získala firma Effebi jako jedna z prvních v oboru certifikát kvality dle ISO 9002. V roce 1995 byla jednou z prvních společností v Itálii, které byl udělen certifikát ISO 9001, nejpřísnější standard kvality, který zahrnuje i strojírenství a design výrobků. V průběhu roku 2001 společnost Effebi znovu aktualizovala certifikát kvality, aby se přizpůsobila změnám, které byly zavedeny normou ISO 9001:2008. Jedná se o významná zlepšení, která se týkají dynamiky společnosti jako je zákaznická spokojenost a která více zaměřují pozornost na lidské zdroje na základě teorie, že lidé tvoří společnost.

CERTIFICATIONS / CERTIFIKACE

Certifikace ochrany životního prostředí

Společnost Effebi, vědoma si rychlého vývoje v řešení vlivu výroby na životní prostředí, se rozhodla koordinovat svoji výrobní činnost v souladu s UNI EN ISO 14001:2004. Domníváme se, že sledování tohoto standardu povede k dobrým výsledkům v řízení ochrany životního prostředí a bude jedním z rozhodujících faktorů vedoucích k rozvoji společnosti. Firma Effebi se rozhodla pro standard v souladu s UNI EN ISO 14001:2004, který se týká prevence proti znečišťování životního prostředí. Effebi je také zlepšuje své enviromentální působení, týkající se dvou hlavních oblastí:

1) podpora dodavatele s nízkým dopadem na životní prostředí
2) snižování energetického odpadu každého výrobku

"Q AVR" značka kvality

Společnost Effebi podpořila projekt prosazovaný organizací Anima-AVR zaměřený na prosazování italských výrobců vysoce kvalitních kohoutů, ventilů a armatur. Projekt zahrnoval italské výrobce vybrané podle mnoha kvalitativních hodnocení výroby a organizace. Cílem bylo vytvořit značku kladoucí důraz na hlavní přednosti nejlepších italských výrobců a to zejména na zkušenosti, inovace, strukturu orientovanou na kvalitu, certifikaci hlavních italských a mezinárodních institucí, pozáruční servis a personální školení. Výsledkem bylo zavedení označení "Q AVR" Značka kvality, které naše společnost dosáhla v červnu 2002.

EFFEBI WARRANTY

EFFEBI guarantees that the TOTAL range of ball valves is manufactured in accordance with the highest quality standards and that valves are free from manufacturing defects.

The Total range is guaranteed for 10 years from the date of production as marked on the identification ring, machined on the body of the valve.

This warranty is valid for all manually operated valves providing that these are installed in accordance with the instructions as shown in the catalogue.

The warranty is valid throughout the European Community countries.

Should any problems occure, with the first two months of installation, the installer must immediately report this to the distributor from whom the product was purchased.

The distributor is then to inform the commercial department of EFFEBI of this and should it be subsequently found that the product is faulty, EFFEBI will send a new valve as a replacement.

EFFEBI ZÁRUKA

EFFEBI zaručuje, že řada kulových kohoutů TOTAL je vyráběna v souladu s nejvyššími standardy kvality a že armatury jsou bez výrobní vady.

Pro řadu TOTAL je poskytována záruka po dobu 10 let od data výroby, které je vyznačeno na identifikačním kroužku na těle armatury.

Tato záruka je platná pro všechny ručně ovládané armatury za předpokladu, že tyto jsou instalovány v souladu s návodem v katalogu výrobce.

Záruka je platná ve všech zemích Evropského společenství.

Objeví- li se jakékoli problémy v prvních dvou měsících od instalace, montážní firma musí o tom okamžitě podat zprávu distribuční společnosti, u které byl výrobek zakoupen. Poté pak distribuční společnost o tom informuje obchodní oddělení EFFEBI a zjistí-li se následně, že výrobek je vadný, firma EFFEBI pošle jako náhradu ventil nový.

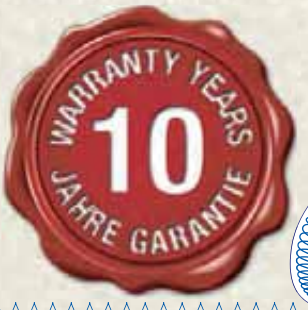

PATENT

DSS4® (Dynamic Sealing System 4)

The stem packing assembled in Effebi ball valves is composed of self-adjusting conical seals, in accordance with a patent filed in the major industrialized countries.
The system has unique features:

• **it is automatic:** as the inner pressure increases a proportional sealing is achieved because or arrengement the reciprocal wedging of the sealing;

• **it is dynamic:** the two conical seals on the stem rotate integrally with it against the two seals which remain fixed with the body, thus obtaining a perfect sealing by PTFE against PTFE, instead of the usual friction and corresponding wear between PTFE and metal;

• **it is safe:** the outside sealing is suitable for an extensive variety of media, both liquid and gaseous, in a wide range of working conditions;

• **it is reliable:** many years of intense use in the most diverse installations with excellent results are the best guarantee for every user;

• **it is long lasting:** the sliding of PTFE on PTFE is self-lubricating, without any wear and consequently is maintenance-free.

DSS4 ® (Dynamický těsnicí systém 4)

Těsnění dříku kulových kohoutů Effebi je složeno z nastavitelných kuželových těsnění v souladu s patentem podaným v hlavních průmyslových zemích. Tento systém má jedinečné vlastnosti:

• **je automatický:** zvyšováním tlaku v armatuře dochází úměrně k většímu vzájemnému zaklínění kónických těsnicích kroužků;

• **je dynamický:** dvě kónická těsnění se na dříku společně otáčejí proti dvěma pevným těsněním na dříku a tím je dosaženo dokonalého utěsnění PTFE kroužkem proti PTFE kroužku, namísto obvyklého těsnění mezi PTFE a kovem;

• **je bezpečný:** vnější těsnění je vhodné pro rozsáhlou škálu dopravovaných médií jak kapalných tak i a plynných a v širokém rozsahu pracovních podmínek;

• **je spolehlivý:** mnoho let intenzivního používání v nejrůznějších zařízeních s vynikajícími výsledky je nejlepší zárukou pro každého uživatele;

• **je dlouhodobý:** kluzné kroužky PTFE jsou samomazné, bez opotřebení a bezúdržbové.

PRODUCT CERTIFICATIONS

Thanks to their excellent quality, EFFEBI products obtained the most important certifications of the most reliable international inspection authorities in the main industrialized countries and in those countries where the market has just opened.

More than fifty certifications and approvals are a guarantee of the quality and reliability of EFFEBI products, which comply with more and more restrictive legislations, in order to ensure the safety and security of the installations, and for the safeguarding of the end user.

In this sense, EFFEBI has been one of the first companies in the valve sector to include the latest European legislations relating to the quality of drinking water, by developing specific products which have succeeded in the market.

EFFEBI has always paid particular attention to gas applications, constantly refining the product and making it always more safe and secure.

CERTIFIKACE VÝROBKU

Díky své vynikající kvalitě získaly výrobky firmy EFFEBI nejdůležitější certifikace u nejspolehlivějších mezinárodních certifikačních orgánů v hlavních průmyslových zemích ale i v rozvojových zemích, kde se trhy právě otevírají. Více než padesát certifikátů a osvědčení je zárukou kvality a spolehlivosti výrobků EFFEBI, které jsou v souladu se stále více a více omezujícími právními předpisy, aby zajistily jak bezpečnost instalace a tak i bezpečnost samotného koncového uživatele. V tomto smyslu byla firma EFEBI jednou z prvních společností vyrábějících armatury, která začala vyrábět speciální armatury odpovídající nejnovějším evropským právním předpisům, které se týkají kvality pitné vody a úspěšně je na trhu prosadila. EFFEBI vždy věnovala zvláštní pozornost výrobkům pro plynovodní rozvody, které neustále vylepšuje a vyrábí je bezpečnější a zajištěnější.

PRODUCT Certifications / Certifikáty VÝROBKŮ

GERMANY
Deutscher Verein des
Gas- und Wasserfaches

GERMANY
Deutscher Verein des
Gas- und Wasserfaches

FRANCE
Attestation Conformité
Sanitaire

FRANCE
ROB - GAZ

USA - CANADA
Canadian Standards Association
Underwriters Lab. Inc.

SPAIN
Asociación Española de
normalisación y Certificación

ENGLAND
Evaluation & Testing Centre

ENGLAND
BRITISH GAS
British Gas Corporation Reseatch &
Tecnology Division

AUSTRIA / ÖVGW
Österreichische Vereinigung
für das Gas- und Wasserfach

SWITZERLAND / SVGW
Schweizer Verein von Gas- und
Wasserfachmännern

DENMARK
Boligministeriet Byggestyrelsen
Godkendelse

DENMARK
DG / Danmarks
Gasmateriel

NORWAY / DNV
Det Norske
veritas

RUSSIA
СЕРТИФИКАТ СООТВЕТСТВИЯ
СИСТЕМА СЕРТИФИКАЦИИ

HOLLAND

BELGIUM
AGB-BGV

AUSTRALIA
Watermark Licence

AUSTRALIA / AGA
The Australian Gas
Association

CZECH REPUBLIC
Strojírenský Zkušebni
Ùstav STROJÍRENSKÝ ZKUŠEBNÍ ÚSTAV

HUNGARY
Építésügyi
Minőségellenörző Intézet

POLAND
Istytut Górnictwa
Naftowego I Gazownictwa

POLAND
Centralny Osrodek Badawczo - Rozwojowy
Techniki Instalacyjnej “INSTAL”

SINGAPORE
Institute of Standards
and Industrial Research

FINLAND

INDEX / OBSAH

The company / Firma	2
Certifications / Certifikace	4
Guarantiee / Záruka	6
Patent / Patent	7
Product certifications / Certifikace výrobků	8

BRASS BALL VALVES / MOSAZNÉ KULOVÉ KOHOUTY

	TOTAL	16
	KOSMOS	18
	MERCURY	20
	GALAXY	22
	GALAXY LOCK NEW	24
	ASTER	26
	COMET	28
	TRIFLUX	30
	DELTA	32
	OLYMPIC	34
	ROLLY	36
	MINIBALL	38
	MINIBALL AL	40
	INCAS K	42
	INCAS M	44
	INCAS EXTRA	46
	INCAS V	48
	INCAS V PRESS	50
	SPACE	52
	COLLETTORE K	54
	COLLETTORE M	56
	COLLETTORE A	58
	COLLETTORE O	60
	COLLETTORE SQUADRA	62
	EXTENSION	64
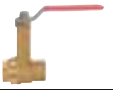	EXTENSION L	66
	TAPPY	68
	HIPRESS	70
	AIRY	72
	AIRY LOCK	74
	SONDA	76

SPECIAL VALVES FOR WATER / SPECIÁLNÍ KOHOUTY NA VODU

	TOTAL DVGW	80
	GALAXY DVGW	82
	GALAXY KEY NEW	84
	ASTER DVGW NEW	86
	ASTER NF NEW	88
	ASTER ACS	90
	ASTER ACS COUNTER ASTER ACS PRO VODOMĚRY	92
	ASTER ACS ANGLE COUNTER ASTER ACS ROHOVÝ PRO VODOMĚRY	94
	ASTER ACS WITH DRAIN ASTER ACS S VYPOUŠTĚNÍM	96
	PRESSTIGE NEW	98
	HEXA NEW	100
	NEW VIVA NEW	102
	ISIS	104
	ISIS FILTRO	106
	GLADIUS NEW	108
	COMET DZR NEW	110
	TOF COMET NEW	112

BALL VALVES FOR GAS / KULOVÉ KOHOUTY PRO PLYN

	VENUS	116
	VENUS TEST GAS NEW	118
	VENUS GAS COUNTER NEW	120
	VENUS KEY NEW	122
	VENUS FASTLOCK	124
	VENUS FASTLOCK M	126
	VENUS WITH NUT VENUS S PŘEVLEČNOU MATKOU	128
	VENUS WITH UNI HOSE UNION VENUS S HADICOVOU VÝUSTKOU	130
	VENUS ANGLE VENUS ROHOVÝ	132
	VENUS ANGLE WITH NUT VENUS ROHOVÝ S MATKOU	134
	VENUS ANGLE WITH UNI HOSE UNION VENUS ROHOVÝ S HAD.VÝUSTKOU	136
	MINERVA	138
	ATHENA	140
	PRESSTIGE GAS	142
	SATURN NEW	144

FITTINGS / TVAROVKY

tof joint system

	TOF PE	152
	TOF PUSH NEW	154
	TOF PE/OT	158
	TOF PUSH/OT NEW	160
	TOF PE/GAS NEW	164
	TOF/C	168
	KRONOS	170
	TOF FE	172
	TOF MULTIPINZA	174
	TOF LOCK	188
	TOF LINK	190
	TOF COLD	204
	TOF COPPER NEW	205

BUTTERFLY VALVES / UZAVÍRACÍ KLAPKY

	ARTEMIS NEW	208
	THESIS NEW	212
	ATLANTIS	216
	ATLANTIS 40	220
	POLARIS	224
	POLARIS 40	228

INDUSTRIAL BALL VALVES / PRŮMYSLOVÉ KULOVÉ KOHOUTY

	ALBA	234
	SUN WP	236
	MONOBLOCK AISI 316L	238
	MONOBLOCK A 105	240
	MONOBLOCK TI	242
	MONOBLOCK 6000	244
	TITAN	246
	ARGOS	248
	ARGOS FIRE SAFE	250
	MOON STAINLESS STEEL	252
	MOON CARBON STEEL	256
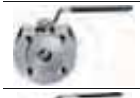	MOON ANSI	260
	MOON OT 58	264
	MOON CR	266
	MOON 3W	268
	SELENE STAINLESS STEEL	270
	SELENE CARBON STEEL	274
	ANTARES STAINLESS STEEL	278
	ANTARES CARBON STEEL	282
	ANTARES ANSI	286
	TRISTAR	290
	GEMINI	294
	MINIBINOX	296
	TOTAL STEELBALL	298
	LYBRA	300
	VEGA	302

VALVES WITH PNEUMATIC ACTUATOR / KOHOUTY S PNEUMATICKÝM OVLÁDÁNÍM

	ATLANTIS WITH PNEUMATIC ACTUATOR S PNEUMATICKÝM OVLÁDÁNÍM	306
	POLARIS WITH PNEUMATIC ACTUATOR S PNEUMATICKÝM OVLÁDÁNÍM	308
	SUN WP WITH PNEUMATIC ACTUATOR S PNEUMATICKÝM OVLÁDÁNÍM	310
	VEGA WITH PNEUMATIC ACTUATOR S PNEUMATICKÝM OVLÁDÁNÍM	312
	TITAN WITH PNEUMATIC ACTUATOR S PNEUMATICKÝM OVLÁDÁNÍM	314
	ARGOS WITH PNEUMATIC ACTUATOR S PNEUMATICKÝM OVLÁDÁNÍM	316
	MOON STAINLESS STEEL WITH PNEUMATIC ACTUATOR S PNEUMATICKÝM OVLÁDÁNÍM	318
	MOON CARBON STEEL WITH PNEUMATIC ACTUATOR S PNEUMATICKÝM OVLÁDÁNÍM	320
	MOON 3W WITH PNEUMATIC ACTUATOR S PNEUMATICKÝM OVLÁDÁNÍM	322
	MOON OT 58 WITH PNEUMATIC ACTUATOR S PNEUMATICKÝM OVLÁDÁNÍM	324
	SELENE STAINLESS STEEL WITH PNEUMATIC ACTUATOR S PNEUMATICKÝM OVLÁDÁNÍM	326
	SELENE CARBON STEEL WITH PNEUMATIC ACTUATOR S PNEUMATICKÝM OVLÁDÁNÍM	328

	ANTARES STAINLESS STEEL WITH PNEUMATIC ACTUATOR S PNEUMATICKÝM OVLÁDÁNÍM	330
	ANTARES CARBON STEEL WITH PNEUMATIC ACTUATOR S PNEUMATICKÝM OVLÁDÁNÍM	332
	GEMINI WITH PNEUMATIC ACTUATOR S PNEUMATICKÝM OVLÁDÁNÍM	334
	OLYMPIC WITH PNEUMATIC ACTUATOR S PNEUMATICKÝM OVLÁDÁNÍM	336
	TRIFLUX WITH PNEUMATIC ACTUATOR S PNEUMATICKÝM OVLÁDÁNÍM	338
	DELTA WITH PNEUMATIC ACTUATOR S PNEUMATICKÝM OVLÁDÁNÍM	340
	TOTAL WITH PNEUMATIC ACTUATOR S PNEUMATICKÝM OVLÁDÁNÍM	342
	LYBRA WITH PNEUMATIC ACTUATOR S PNEUMATICKÝM OVLÁDÁNÍM	344
	HIPRESS WITH PNEUMATIC ACTUATOR S PNEUMATICKÝM OVLÁDÁNÍM	346
	PNEUMATIC ACTUATOR S PNEUMATICKÝM OVLÁDÁNÍM	348

VALVES WITH ELECTRIC ACTUATOR / KOHOUTY S ELEKTRICKÝM POHONEM

	ATLANTIS/ATLANTIS 40 WITH ELECTRIC ACTUATOR S ELEKTRICKÝM POHONEM	352
	POLARIS/POLARIS 40 WITH ELECTRIC ACTUATOR S ELEKTRICKÝM POHONEM	354
	SUN WP WITH ELECTRIC ACTUATOR S ELEKTRICKÝM POHONEM	356
	VEGA WITH ELECTRIC ACTUATOR S ELEKTRICKÝM POHONEM	358
	TITAN WITH ELECTRIC ACTUATOR S ELEKTRICKÝM POHONEM	360
	ARGOS WITH ELECTRIC ACTUATOR S ELEKTRICKÝM POHONEM	362
	MOON STAINLESS STEEL WITH ELECTRIC ACTUATOR S ELEKTRICKÝM POHONEM	364
	MOON CARBON STEEL WITH ELECTRIC ACTUATOR S ELEKTRICKÝM POHONEM	366
	MOON 3W WITH ELECTRIC ACTUATOR S ELEKTRICKÝM POHONEM	368
	SELENE STAINLESS STEEL WITH ELECTRIC ACTUATOR S ELEKTRICKÝM POHONEM	370
	SELENE CARBON STEEL WITH ELECTRIC ACTUATOR S ELEKTRICKÝM POHONEM	372
	ANTARES STAINLESS STEEL WITH ELECTRIC ACTUATOR S ELEKTRICKÝM POHONEM	374
	ANTARES CARBON STEEL WITH ELECTRIC ACTUATOR S ELEKTRICKÝM POHONEM	376
	GEMINI WITH ELECTRIC ACTUATOR S ELEKTRICKÝM POHONEM	378
	TRIFLUX WITH ELECTRIC ACTUATOR S ELEKTRICKÝM POHONEM	380
	TOTAL WITH ELECTRIC ACTUATOR S ELEKTRICKÝM POHONEM	382
	LYBRA WITH ELECTRIC ACTUATOR S ELEKTRICKÝM POHONEM	384
	ELECTRIC ACT. EM SERIES S ELEKTRICKÝM POHONEM	386
	ELECTRIC ACT. EL-EH S ELEKTRICKÝM POHONEM	388
	ER-EQ SERIES ELECTRIC ACT. S ELEKTRICKÝM POHONEM	390
	ELECTRIC ACT. AS SERIES S ELEKTRICKÝM POHONEM	392

ACCESSORIES - SPARE PARTS / PŘÍSLUŠENSTVÍ A NÁHRADNÍ DÍLY

Spare parts / Náhradní díly	396
Spare parts Tof joint system / Náhradní díly Tof joint systém	403
Spare parts for Atlantis - Polaris / Náhradní díly pro Atlantis – Polaris	404
Spare parts for Artemis - Thesis / Náhradní díly pro Artemis – Thesis	405
Actuator mounting kits / Montážní sady pro pohony	406
Actuator accessories / Příslušenství k pohonům	408
Limit switch / Koncové spínače	409
Diagrams / Diagramy	410
Table Flange UNI/DIN - Flange ANSI - Tabulka korozní odolnosti materiálu	411
Flanges UNI/DIN - Příruby UNI/DIN – Příruby ANSI	419
Steam table - Tabulka p/T páry	420
Protection degree for electric component casings / Stupeň ochrany elektrických součástí	421

Brass ball VALVES

Mosazné kulové KOHOUTY

TOTAL®

ACS

See Pressure-temperature Diagram
PN 100
Siehe Temperatur- und Druckdiagramm

DIN DVGW product GAS

Atex CE Ex II 2 G D

** Marking Atex on request*
** Označení na vyžádání*

art. 0101	F/F with aluminium lever from 1/8″ to 3″ F/F s hliníkovou páčkou od 1/8″ do 3″	art. 0102	M/F with aluminium lever from 1/8″ to 3″ M/F s hliníkovou páčkou od 1/8″ do 3″	art. 0103	M/M with aluminium lever from 1/8″ to 2″1/2 M/M s hliníkovou páčkou od 1/8″ do 2″1/2	art. 0101W	F/F without Grease from 1/4″ to 2″ F/F odmaštěný od 1/4″ do 2″

art. 0121	F/F with aluminium T-handle from 1/8″ to 1″ F/F s hliníkovým motýlem od 1/8″ do 1″
art. 0122	M/F with aluminium T-handle from 1/8″ to 1″ M/F s hliníkovým motýlem od 1/8″ do 1″
art. 0123	M/M with aluminium T-handle from 1/8″ to 1″ M/M s hliníkovým motýlem od 1/8″ do 1″

art. 0141	F/F with square cap from 3/8″ to 2″ F/F s adaptérem se čtvercoovým průřezem od 3/8″ do 2″

art. 0151	F/F with underground adaptor from 3/8″ to 3″ F/F s prodloužením od 3/8″ do 3″
art. 0152	M/F with underground adaptor from 3/8″ to 2″1/2 M/F s prodloužením od 3/8″ do 2″1/2
art. 0153	M/M with underground adaptor from 3/8″ to 2″1/2 M/M s prodloužením od 3/8″ do 2″1/2

art. 0161	F/F with sealing cap from 3/8″ to 3″ F/F s plombovací hlavou od 3/8″ do 3″

art. 0181	F/F with extension and lever from 3/8″ to 3″ F/F s prodloužením a páčkou od 3/8″ do 3″

art. 0161..L	F/F lockable from 3/4″ to 3″ F/F uzamykatelná od 3/4″ do 3″

ICIM UNI EN ISO 9001:2008

ICIM ISO 14001 :2004

TOTAL®

EFFEBI

SECTION / ŘEZ

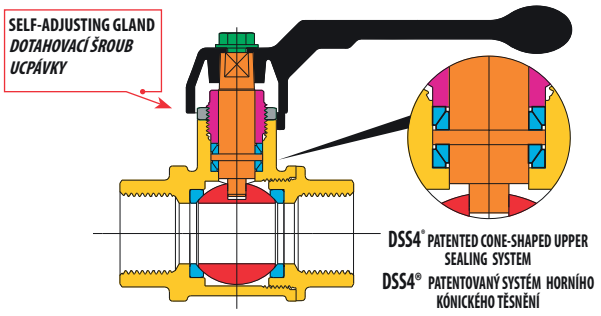

LIST OF COMPONENTS: description/materials/treatments
SEZNAM ČÁSTÍ : popis / materiál / povrchová úprava

Body and threaded end Tělo a závitové konce		CW617N (Pb ≤ 2,2% DIN 50930T6)
Gland Dotahovací šroub		CW617N
Gland nut Matka dotahovacího šroubu		CW617N
Stem Dřík		CW617N (Pb ≤ 2,2% DIN 50930T6)
Chromium pl. polished ball Chromovaná koule		CW617N (Pb ≤ 2,2% DIN 50930T6)
Seats Sedla		PTFE
Operating device Ovládací páka		aluminium alloy / hliníková slitina
Fixing screw Upevňovací šroub		zinc plated steel / pozinkovaná ocel
Surface treatment Povrchová úprava	-	nickel plating outside, plain brass inside vnější povrch niklovaný, uvnitř mosaz

DIMENSIONS / ROZMĚRY

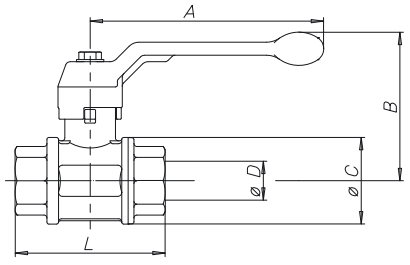

VALVE DIMENSIONS PER TYPE AND SIZE
ROZMĚRY KOHOUTŮ PODLE TYPU A ROZMĚRU ZÁVITU

nominal diameter mm jmenovitá světlost mm	6	8	10	15	20	25	32	40	50	65	80
size in inches rozměr v palcích	1/8"	1/4"	3/8"	1/2"	3/4"	1"	1"1/4	1"1/2	2"	2"1/2	3"
Ø D bore mm Ø D světlý průřez mm	8	8	10	15	20	25	32	40	50	65	80
A mm	75	75	100	100	120	120	150	150	175	280	280
B mm	52	52	61	64	76	80	98	104	119	155	167
Ø C mm	23	23	29	36	45	54	65	79	96	119	144
F/F - L mm	48	51	55	69	77	89	103	114	134	160	185
M/F - L mm	49	55	60	75	86	99	113	125	147	166	195
M/M - L mm	52	55	66	82	94	108	123	136	161	172	-
Kv	5	6	8	15	28	39	84	156	243	476	770

PRESSURE/TEMPERATURE DIAGRAM - DIAGRAM TLAK / TEPLOTA

For Specifications about the Pressure-temperature Diagram and installation instructions, see page 410

Návod pro používání diagramu TLAK/TEPLOTA při specifikaci armatury najdete na straně 410

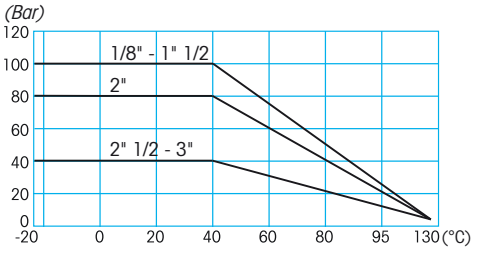

TECHNICAL FEATURES:

Temperature limits: for fluids from –20°C to + 130°C

Pressure limits: for fluids from 100 bar to 40 bar

SPECIFIC FEATURES:

Bore: full.
Stem: security system with self-adjusting gland.
Seats: high resistance virgin PTFE.
Upper seal: **DSS4® Dynamic Sealing System (international patent)**
4 anti-friction self-adjusting cone-shaped seals, in PTFE and dynamic seals.
Ideal system to ensure long life cycles, high and low pressure, and vacuum (tested at $1 \cdot 10^{-2}$ mbar).

Application fields:
The TOTAL series is extremely tough and is used where special performance is required, for example in the installations of gas and water distribution, industrial and civil heating, water plants at medium and high pressure, hydraulics and pneumatics, oil and petrochemical fields, non aggressive fluids, and vacuum (tested at $1 \cdot 10^{-2}$ mbar).
• On request available in **without Grease** version.

Threaded end connections:
• Standard female and male according to UNI ISO 7/1 (UNI EN 10226).
• On request NPT and BSPT.

Operation devices:
Aluminium lever, aluminium T-handle, square cap, underground adaptor, lockable sealing cap from 3/4".
Available colours: black, red, yellow.

All the valves comply with the regulation CE 97/23/CE and are tested 100% on pneumatic seal with electronic control.

TECHNICKÉ VLASTNOSTI:

Teplota média : pro kapaliny od -20°C do +130°C

Tlak média : pro kapaliny od 100 bar do 40 bar

SPECIFICKÉ VLASTNOSTI:

Průtok: plný
Dřík: bezpečný systém s dotahovací ucpávkou
Sedla: vysoce odolný čistý PTFE.
Horní těsnění: **DSS4® Dynamický těsnicí systém**
4 kluzné kónické nastavitelné PTFE kroužky, Systém vhodný pro dlouhodobé použití, pro vysoké, nízké tlaky a vakuum (testován při 1.10^{-2} mbar)
• Na vyžádání je možné dodat v odmaštěné verzi

Možnosti použití:
Série TOTAL je určena pro instalace, kde je vyžadována armatura v těžkém provedení. Například v rozvodech plynu a vody, v průmyslovém vytápění i pro vytápění obytných budov. Pro vodovodní středotlaká a vysokotlaká zařízení, pro hydraulická a pneumatická zařízení, v olejářském a petrochemickém průmyslu, pro neagresivní kapaliny, pro vakuová zařízení (testován při 1.10^{-2} mbar).

Závity a připojení:
• Standardní vnitřní a vnější závit dle UNI ISO 7/1 (UNI EN 10226).
• Na vyžádání s kuželovým závitem NPT a BSPT.

Ovládací prvky:
Hliníková páka, hliníkový motýl, adaptér se čtvercovým průřezem, prodloužení pro podúrovňovou instalaci, adaptér pro uzamykání od 3/4". Barevná provedení ruček : černá, červená, žlutá.

Všechny armatury odpovídají nařízení CE 97/23/CE a jsou testovány na těsnost tlakovým vzduchem s elektronickou kontrolou.

KOSMOS®

See Pressure-temperature Diagram
PN 80
Siehe Temperatur- und Druckdiagramm

art.	
0301	F/F with aluminium lever from 1/4" to 3" F/F s hliníkovou páčkou od 1/4" do 3"

art.	
0302	M/F with aluminium lever from 1/4" to 2" M/F s hliníkovou páčkou od 1/4" do 2"

art.	
0321	F/F with aluminium T-handle from 1/4" to 1" F/F s hliníkovým motýlem od 1/4" do 1"

art.	
0322	M/F with aluminium T-handle from 1/4" to 1" M/F s hliníkovým motýlem od 1/4" do 1"

art.	
0381	F/F with extension and lever from 1/2" to 3" F/F s prodloužením a páčkou od 1/2" do 3"

ICIM UNI EN ISO 9001:2008

ICIM ISO 14001 :2004

KOSMOS®

SECTION / ŘEZ

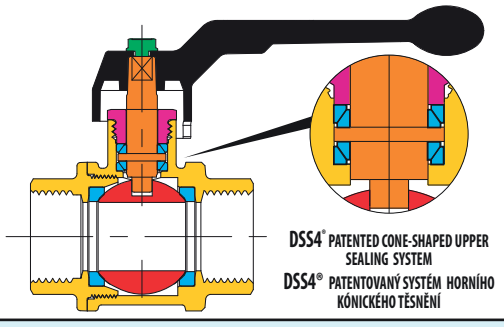

LIST OF COMPONENTS: description/materials/treatments
SEZNAM ČÁSTÍ : popis / materiál / povrchová úprava

Body and threaded end Tělo a závitové konce		CW617N (Pb≤ 2,2% DIN 50930T6)
Gland Dotahovací šroub		CW617N
Stem Dřík		CW617N (Pb≤ 2,2% DIN 50930T6)
Chromium pl. polished ball Chromovaná koule		CW617N (Pb≤ 2,2% DIN 50930T6)
Seats Sedla		PTFE
Operating device Ovládací páka		aluminium alloy / hliníková slitina
Fixing screw Upevňovací šroub		zinc plated steel / pozinkovaná ocel
Surface treatment Povrchová úprava	-	nickel plating outside, plain brass inside vnější povrch niklovaný, uvnitř mosaz

DIMENSIONS / ROZMĚRY

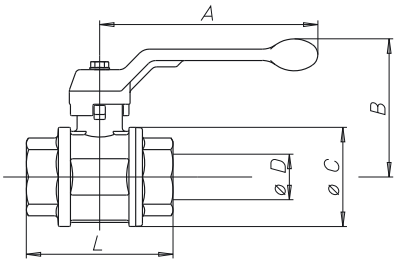

VALVE DIMENSIONS PER TYPE AND SIZE
ROZMĚRY KOHOUTŮ PODLE TYPU A ROZMĚRU ZÁVITU

nominal diameter mm jmenovitá světlost mm	6	8	10	15	20	25	32	40	50	65	80
size in inches rozměr v palcích	1/8"	1/4"	3/8"	1/2"	3/4"	1"	1"1/4	1"1/2	2"	2"1/2	3"
Ø D bore mm Ø D světlý průřez mm	8	8	10	15	20	25	32	40	50	65	80
A mm	75	75	75	100	100	120	150	150	175	280	280
B mm	52	52	54	64	68	79	98	104	116	155	167
Ø C mm	23	23	28	35	43	52	64	78	95	119	144
F/F - L mm	50	41	46	55	65	76	86	103	120	146	172
M/F - L mm	52	47	56	66	76	87	97	115	134	159	-
B T-HANDLE mm B T-Ručka mm	-	43	45	54	58	70	-	-	-	-	-
Kv	5	6	8	15	28	39	84	156	243	476	770

PRESSURE/TEMPERATURE DIAGRAM - DIAGRAM TLAK / TEPLOTA

For Specifications about the Pressure-temperature Diagram and installation instructions, see page 410

Návod pro používání diagramu TLAK/TEPLOTA při specifikaci armatury najdete na straně 410

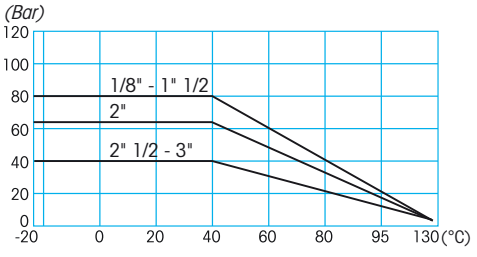

TECHNICAL FEATURES:

Temperature limits: for fluids from –20°C to + 130°C

Pressure limits: for fluids from 80 bar to 40 bar

SPECIFIC FEATURES:

Bore: full.
Stem: security system with gland.
Seats: high resistance virgin PTFE .
Upper seal: **DSS4® Dynamic Sealing System (international patent)**
4 anti-friction self-adjusting cone-shaped seals, in PTFE and dynamic seals.
Ideal system to ensure long life cycles, high and low pressure, and vacuum.

Application fields:
The KOSMOS series is recommended in the installations of water distribution, industrial and civil heating, water plants at medium and high pressure, hydraulics and pneumatics, oil and petrochemical fields, non aggressive fluids.

Threaded end connections:
• Standard female and male according to UNI ISO 228/1.

Operation devices:
Aluminium lever, aluminium T-handle.
Available colours: black.

All the valves comply with the regulation CE 97/23/CE and are tested 100% on pneumatic seal with electronic control.

TECHNICKÉ VLASTNOSTI:

Teplota média : pro kapaliny od -20°C do +130°C

Tlak média : pro kapaliny od 80 bar do 40 bar

SPECIFICKÉ VLASTNOSTI:

Průtok: **plný**
Dřík: bezpečný systém s dotahovací ucpávkou
Sedla: vysoce odolný čistý PTFE
Horní těsnění: **DSS4® Dynamický těsnicí systém**
4 kluzné kónické nastavitelné PTFE kroužky.
Systém vhodný pro dlouhodobé použití, pro vysoké, nízké tlaky a vakuum.
• Na vyžádání je možné dodat v odmaštěné verzi

Možnosti použití:
Série KOSMOS je doporučena pro instalace vodovodů, v průmyslovém vytápění i pro vytápění obytných budov. Pro vodovodní středotlaká a vysokotlaká zařízení, pro hydraulická a pneumatická zařízení, v olejářském a petrochemickém průmyslu, pro neagresivní kapaliny.

Závity a připojení:
• Standardní vnitřní a vnější závit dle UNI ISO 228/1.

Ovládací prvky:
Hliníková páka, hliníkový motýl.
Barevná provedení ruček : černá.

Všechny armatury odpovídají nařízení CE 97/23/CE a jsou testovány na 100%-ní těsnost tlakovým vzduchem s elektronickou kontrolou.

MERCURY®

See Pressure-temperature Diagram
PN 63
Siehe Temperatur- und Druckdiagramm

Boligministeriet Byggestyrelsen
Godkendelse

art. 0401	F/F with lever in aluminium from 1/4" to 4" F/F s hliníkovou páčkou od 1/4" do 4"

art. 0402	M/F with lever in aluminium from 1/4" to 2"1/2 M/F s hliníkovou páčkou od 1/4" do 2"1/2

art. 0411	F/F with lever in steel from 1/4" to 4" F/F s ocelovou páčkou od 1/4" do 4"

art. 0412	M/F with lever in steel from 1/4" to 2"1/2 M/F s ocelovou páčkou od 1/4" do 2"1/2

art. 0421	F/F with T-handle in aluminium from 1/4" to 1" F/F s hliníkovýnm motýlem od 1/4" do 1"
art. 0422	M/F with T-handle In aluminium from 1/4" to 1" M/F s hliníkovýnm motýlem od 1/4" do 1"

art. 0461	F/F with sealing cap from 1/4" to 4" F/F s plombovací hlavou od 1/4" do 4"

art. 4501	double pipe union with cap and underground adaptor from 1/2" to 1"1/2 s oboustranným šroubením a adaptérem od 1/2" do 1"1/2

ICIM UNI EN ISO 9001:2008
ICIM ISO 14001 :2004

MERCURY®

EFFEBI

SECTION / ŘEZ

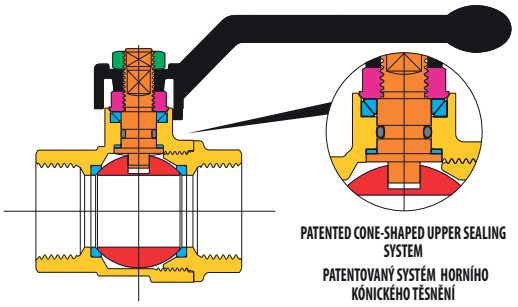

PATENTED CONE-SHAPED UPPER SEALING SYSTEM
PATENTOVANÝ SYSTÉM HORNÍHO KÓNICKÉHO TĚSNĚNÍ

LIST OF COMPONENTS: description/materials/treatments SEZNAM ČÁSTÍ : popis / materiál / povrchová úprava		
Body and threaded end Tělo a závitové konce		CW617N (Pb≤ 2,2% DIN 50930T6)
Gland Dotahovací šroub		CW617N
Stem Dřík		CW617N (Pb≤ 2,2% DIN 50930T6)
Chromium pl. polished ball Chromovaná koule		CW617N (Pb≤ 2,2% DIN 50930T6)
Seats Sedla		PTFE
Stem packing O-ring Těsnicí o-kroužek dříku		NBR
Operating device Ovládací páka		aluminium alloy / hliníková slitina
Fixing nut Upevňovací matka		zinc plated steel / pozinkovaná ocel
Surface treatment Povrchová úprava	-	nickel plating outside, plain brass inside vnější povrch niklovaný, uvnitř mosaz

DIMENSIONS / ROZMĚRY

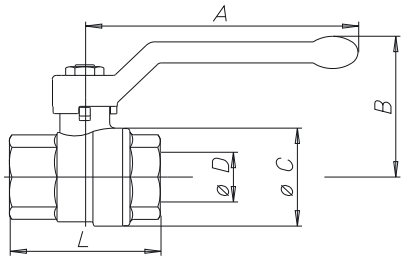

VALVE DIMENSIONS PER TYPE AND SIZE ROZMĚRY KOHOUTŮ PODLE TYPU A ROZMĚRU ZÁVITU											
nominal diameter mm jmenovitá světlost mm	8	10	15	20	25	32	40	50	65	80	100
size in inches rozměr v palcích	1/4"	3/8"	1/2"	3/4"	1"	1"1/4	1"1/2	2"	2"1/2	3"	4"
Ø D bore mm Ø D světlý průřez mm	8	10	15	20	25	32	40	50	65	80	100
A mm	85	85	85	105	105	130	130	165	260	260	260
B mm	41	41	49	57	61	70	76	92	116	127	142
Ø C mm	22	23	31	39	47	59	71	86,5	110	134	155
F/F - L mm	38	43	50	58	69	81	93	110	133	156	192
M/F - L mm	44	50	60	70	79	92	104	121	147	-	-
Kv	6	8	15	28	39	84	156	243	476	770	1200

PRESSURE/TEMPERATURE DIAGRAM - DIAGRAM TLAK / TEPLOTA

For Specifications about the Pressure-temperature Diagram and installation instructions, see page 410

Návod pro používání diagramu TLAK/TEPLOTA při specifikaci armatury najdete na straně 410

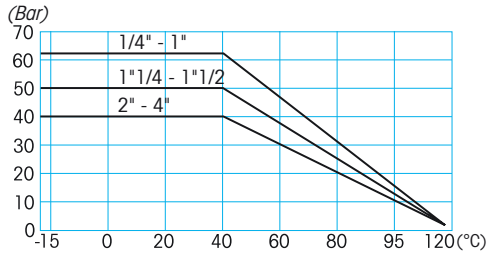

TECHNICAL FEATURES:

Temperature limits: for fluids from –15°C to + 120°C

Pressure limits: for fluids from 63 bar to 40 bar

SPECIFIC FEATURES:

Bore: full.
Stem: anti blow out.
Seats: high resistance virgin PTFE.
Upper seal: 4 seals
1 PTFE ring - high pressure
2 anti-friction self-adjusting cone shaped seals in PTFE - medium and low pressure
1 O-Ring - low pressure.

Application fields:
The MERCURY series is frequently employed in the installations of water distribution, industrial and civil heating, hydraulics, pneumatics and agriculture.

Threaded end connections:
• Standard female and male according to UNI ISO 228/1.

Operation devices:
Aluminium lever, aluminium T-handle, steel lever, square cap, sealing cap.
Available colours: black.

All the valves comply with the regulation CE 97/23/CE and are tested 100% on pneumatic seal with electronic control.

TECHNICKÉ VLASTNOSTI:

Teplota média: pro kapaliny od -15°C do +120°C

Tlak média: pro kapaliny od 63 bar do 40 bar

SPECIFICKÉ VLASTNOSTI:

Průtok: plný
Dřík: systém zaručující těsnost
Sedla: vysoce odolný čistý PTFE
Horní těsnění: 4 těsnění
1 PTFE kroužek - vysoký tlak
2 kluzné kónické nastavitelné kroužky z PTFE - střední a nízký tlak
1 o-kroužek - nízký tlak

Možnosti použití:
Série MERCURY se často užívá pro instalace vodovodů, v průmyslovém vytápění i pro vytápění obytných budov, pro hydraulická a pneumatická zařízení a v zemědělství.

Závity a připojení:
• Standardní vnitřní a vnější závit dle UNI ISO 228/1.

Ovládací prvky:
Hliníková páka, hliníkový motýl, ocelová páčka, adaptér se čtvercovým průřezem, plombovací adaptér.
Barevná provedení ruček : černá.

Všechny armatury odpovídají nařízení CE 97/23/CE a jsou testovány na 100%-ní těsnost tlakovým vzduchem s elektronickou kontrolou.

GALAXY®

See Pressure-temperature Diagram
PN 63
Siehe Temperatur- und Druckdiagramm

art. 0501	F/F with lever in aluminium from 1/4" to 4" F/F s hliníkovou páčkou od 1/4" do 4"
art. 0502	M/F with lever in aluminium from 1/4" to 2"1/2 M/F s hliníkovou páčkou od 1/4" do 2"1/2
art. 0501W	F/F without Grease lever in aluminium from 1/2" to 2" F/F odmaštěný od 1/2" do 2"

art. 0511	F/F with lever in steel from 1/4" to 4" F/F s ocelovou páčkou od 1/4" do 4"

art. 0512	M/F with lever in steel from 1/4" to 2"1/2 M/F s ocelovou páčkou od 1/4" do 2"1/2

art. 0521	F/F with T-handle in aluminium from 1/4" to 1" F/F s hlinikovým motýlem od 1/4 do 1"
art. 0522	M/F avec manette papillon en aluminium 1/4" à 1" M/F s hlinikovým motýlem od 1/4 do 1"

art. 1051	F/F with underground adaptor from 1/4" to 4" F/F s prodloužením od 1/4" do 4"
art. 1052	M/F with underground adaptor from 1/4" to 2"1/2 M/F s prodloužením od 1/4" do 2"1/2

art. 0524V...L	F/F with alum T-handle and locking key from 1/2" to 1" F/F s hliníkovým motýlem se zámkem a klíčem od 1/2" do 1"

art. 0594	F/F with gear handle RALLENTY from 1/4" to 2" F/F s jemným ovládáním RALLENTY od 1/4" do 2"

ICIM
UNI EN ISO 9001:2008
ICIM
ISO 14001 :2004

GALAXY®

EFFEBI

SECTION / ŘEZ

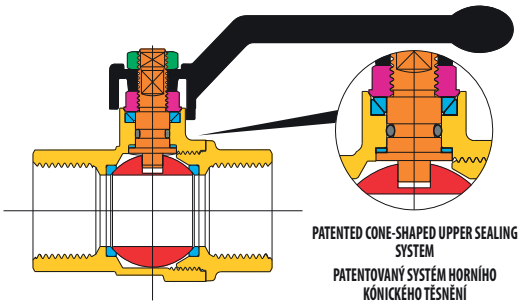

PATENTED CONE-SHAPED UPPER SEALING SYSTEM
PATENTOVANÝ SYSTÉM HORNÍHO KÓNICKÉHO TĚSNĚNÍ

LIST OF COMPONENTS: description/materials/treatments
SEZNAM ČÁSTÍ : popis / materiál / povrchová úprava

Body and threaded end Tělo a závitové konce		CW617N (Pb≤ 2,2% DIN 50930T6)
Gland Dotahovací šroub		CW617N
Stem Dřík		CW617N (Pb≤ 2,2% DIN 50930T6)
Chromium pl. polished ball Chromovaná koule		CW617N (Pb≤ 2,2% DIN 50930T6)
Seats Sedla		PTFE
Stem packing O-ring Těsnicí o-kroužek dříku		NBR
Operating device Ovládací páka		aluminium alloy / hliníková slitina
Fixing nut Upevňovací matka		zinc plated steel / pozinkovaná ocel
Surface treatment Povrchová úprava	-	nickel plating outside, plain brass inside vnější povrch niklovaný, uvnitř mosaz

DIMENSIONS / ROZMĚRY

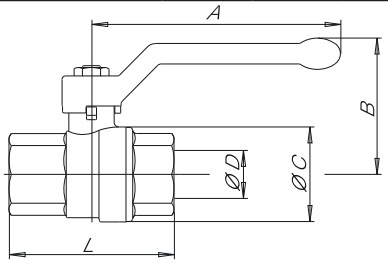

VALVE DIMENSIONS PER TYPE AND SIZE
ROZMĚRY KOHOUTŮ PODLE TYPU A ROZMĚRU ZÁVITU

nominal diameter mm Jmenovitá světlost mm	8	10	15	20	25	32	40	50	65	80	100
size in inches Rozměr v palcích	1/4"	3/8"	1/2"	3/4"	1"	1"1/4	1"1/2	2"	2"1/2	3"	4"
Ø D bore mm Ø D Průtok mm	10	10	15	20	25	32	40	50	65	80	100
A mm	85	85	85	105	105	130	130	165	260	260	260
B mm	41	41	49	57	61	70	76	92	116	127	142
Ø C mm	23	24	32	40	48	60	72	88	111	135	167
F/F - L mm	49	51	61	70	84	98	108	130	159	182	219
M/F - L mm	52	54	67	78	89	104	114	136	162	-	-
Kv	6	8	15	28	39	84	156	243	476	770	1200

PRESSURE/TEMPERATURE DIAGRAM - DIAGRAM TLAK / TEPLOTA

For Specifications about the Pressure-temperature Diagram and installation instructions, see page 410

Návod pro používání diagramu TLAK/TEPLOTA při specifikaci armatury najdete na straně 410

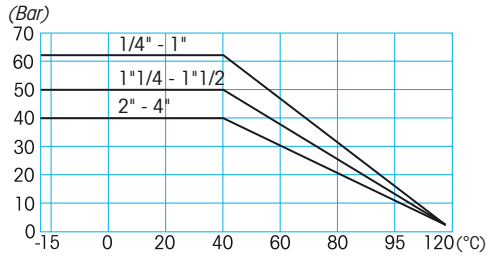

TECHNICAL FEATURES:

Temperature limits: for fluids from –15°C to + 120°C

Pressure limits: for fluids from 63 bar to 40 bar

SPECIFIC FEATURES:

Bore: full.
Stem: anti blow out.
Seats: high resistance virgin PTFE .
Upper seal: **4 seals**
1 PTFE ring - high pressure
2 anti-friction self-adjusting cone shaped seals, in PTFE - medium and low pressure
1 O-Ring - low pressure.

Application fields:
The GALAXY series is mainly employed in the installations of water distribution, industrial and civil heating, hydraulics, oil, pneumatics and agriculture.
• On request available in **without Grease** version.

Threaded end connections:
• Standard female and male according to UNI ISO 7/1 (UNI EN 10226).

Operation devices:
Aluminium lever, steel lever, aluminium T-handle, square cap, cap, underground adaptor, gear handle RALLENTY.
Available colours: black, red.

All the valves comply with the regulation CE 97/23/CE and are tested 100% on pneumatic seal with electronic control.

TECHNICKÉ VLASTNOSTI:

Teplota média: pro kapaliny od -15°C do +120°C

Tlak média: pro kapaliny od 63 bar do 40 bar

SPECIFICKÉ VLASTNOSTI:

Průtok: plný
Dřík: systém zaručující těsnost
Sedla: vysoce odolný čistý PTFE
Horní těsnění: **4 těsnění**
1 PTFE kroužek - vysoký tlak
2 kluzné kónické nastavitelné kroužky z PTFE - střední a nízký tlak
1 o-kroužek - nízký tlak

Možnosti použití:
Série GALAXY se hlavně používá pro instalace vodovodů, v průmyslovém vytápění i pro vytápění obytných budov, pro hydraulická a pneumatická zařízení a v zemědělství.
• Na vyžádání je možné dodat v odmaštěné verzi

Závity a připojení:
• Standardní vnitřní a vnější závit dle UNI ISO 7/1 (UNI EN 10226).

Ovládací prvky:
Hliníková páka, hliníkový motýl, ocelová páčka, adaptér se čtvercovým průřezem, prodloužení, uzamykatelný motýl, jemné ovládání RALLENTY. Barevná provedení ruček : černá, červená

Všechny armatury odpovídají nařízení CE 97/23/CE a jsou testovány na 100%-ní těsnost tlakovým vzduchem s elektronickou kontrolou.

GALAXY®LOCK

art. 0511....L	GALAXY F/F with lockable lever from 1/4" to 4" GALAXY F/F s uzamykatelnou páčkou od 1/4" do 4"

art. K015N	Kit steel lockable lever covered in black plastic from 1/4" to 4" (lockable ON and OFF)
	Ocelová uzamykatelná páčka potažená černým plastem od 1/4" do 4" (uzamykání ON a OFF)

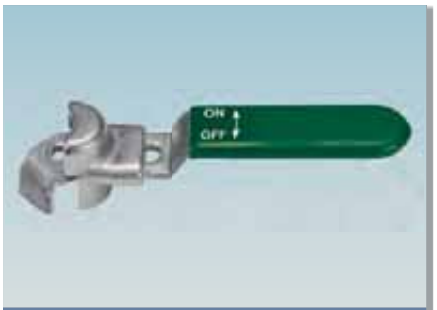

art. K015V	Kit steel lockable lever covered in green plastic from 1/4" to 4" (lockable ON and OFF)
	Ocelová uzamykatelná páčka potažená zeleným plastem od 1/4" do 4" (uzamykání ON a OFF)

art. K006	Kit steel lockable lever covered in yellow plastic from 1/4" to 2" (lockable only OFF)
	Ocelová uzamykatelná páčka potažená žlutým plastem od 1/4" do 2" (uzamykání pouze OFF)

ICIM UNI EN ISO 9001:2008
ICIM ISO 14001:2004

GALAXY® LOCK

EFFEBI

SECTION / ŘEZ

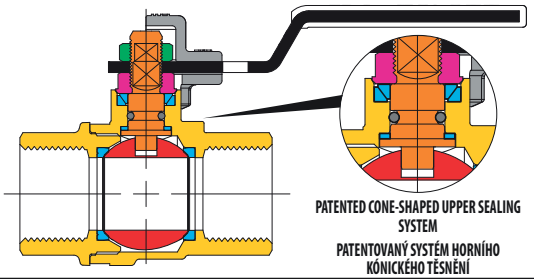

PATENTED CONE-SHAPED UPPER SEALING SYSTEM
PATENTOVANÝ SYSTÉM HORNÍHO KÓNICKÉHO TĚSNĚNÍ

LIST OF COMPONENTS: description/materials/treatments
SEZNAM ČÁSTÍ : popis / materiál / povrchová úprava

Body and threaded end Tělo a závitové konce		CW617N (Pb≤ 2,2% DIN 50930T6)
Gland Dotahovací šroub		CW617N
Stem Dřík		CW617N (Pb≤ 2,2% DIN 50930T6)
Chromium pl. polished ball Chromovaná koule		CW617N (Pb≤ 2,2% DIN 50930T6)
Seats Sedla		PTFE
Stem packing O-ring Těsnící o-kroužek dříku		NBR
Operating device Ovládací páka		zinc plated steel / pozinkovaná ocel
Fixing nut Upevňovací matka		zinc plated steel / pozinkovaná ocel
Block system Blokovací systém páky		aluminium alloy / hliníková slitina
Surface treatment Povrchová úprava	-	nickel plating outside, plain brass inside vnější povrch niklovaný, uvnitř mosaz

DIMENSIONS / ROZMĚRY

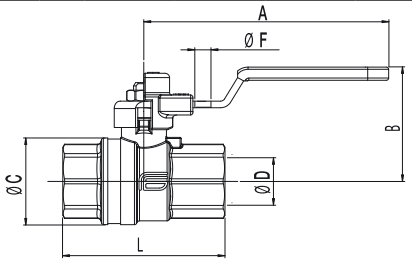

VALVE DIMENSIONS PER TYPE AND SIZE
ROZMĚRY KOHOUTŮ PODLE TYPU A ROZMĚRU ZÁVITU

nominal diameter mm Jmenovitá světlost mm	10	15	20	25	32	40	50	65	80	100
size in inches Rozměr v palcích	3/8"	1/2"	3/4"	1"	1"1/4	1"1/2	2"	2"1/2	3"	4"
Ø D bore mm Ø D Průtok mm	10	15	20	25	32	40	50	65	80	100
A mm	85	85	105	105	130	130	165	260	260	260
B mm	34	42	52	54	67	73	86	100	111	126
Ø C mm	24	32	40	48	60	72	88	111	135	167
F/F - L mm	51	61	70	84	98	108	130	159	182	219
M/F - L mm	54	67	78	89	104	114	136	162	-	-
Ø F	6	6	7	7	8	8	9	10	10	10
Kv	8	15	28	39	84	156	243	476	770	1200

PRESSURE/TEMPERATURE DIAGRAM - DIAGRAM TLAK / TEPLOTA

For Specifications about the Pressure-temperature Diagram and installation instructions, see page 410

Návod pro používání diagramu TLAK/TEPLOTA při specifikaci armatury najdete na straně 410

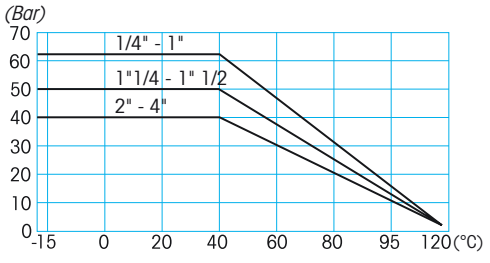

TECHNICAL FEATURES:

Temperature limits: for fluids from –15°C to + 120°C

Pressure limits: for fluids from 63 bar to 40 bar

SPECIFIC FEATURES:

- Check the GALAXY series datasheet.
- The valve is designed to prevent the movement of the lever by using a padlock. The lever can be locked either in the open position ON or in the closed position OFF (K015), or only in the closed position OFF (K006).
- Padlock not provided.

Application fields:
The GALAXY series is mainly employed in the installations of water distribution, industrial and civil heating, hydraulics, oil, pneumatics and agriculture.

Threaded end connections:
- Standard female according to UNI ISO 7/1 (UNI EN 10226).

Operation devices:
Lockable lever.
Available colours: plastic lever black or green.

Recommended locks:

DIM	K006	K015
3/8" - 1/2"	Ø6	Ø5
3/4" - 1"	Ø6	Ø6
1" 1/4 - 1" 1/2	Ø6	Ø7
2"	-	Ø8
2"1/2 - 3" - 4"	-	Ø9

All the valves comply with the regulation CE 97/23/CE and are tested 100% on pneumatic seal with electronic control.

TECHNICKÉ VLASTNOSTI:

Teplota média: pro kapaliny od -15°C do +120°C

Tlak média: pro kapaliny od 63 bar do 40 bar

SPECIFICKÉ VLASTNOSTI:

- Viz technický popis série GALAXY
- Armatura je konstruována tak, aby bylo zamezeno pohybu ovládací páky v provozu. Páka může být uzamčena v poloze ON (otevřeno) i v poloze OFF (zavřeno (K015) nebo pouze v uzavřené pozici (K006).
- Visací zámek není součástí dodávky

Možnosti použití:
Série GALAXY se hlavně používá pro instalace vodovodů, v průmyslovém vytápění i pro vytápění obytných budov, pro hydraulická a pneumatická zařízení a v zemědělství.

Závity a připojení:
• Standardní vnitřní a vnější závit dle UNI ISO 7/1 (UNI EN 10226).

Ovládací prvky:
Uzamykatelná páka.
Barevná provedení ruček : plastový potah černý nebo zelený

Doporučené zámky:

DIM	K006	K015
3/8" - 1/2"	Ø6	Ø5
3/4" - 1"	Ø6	Ø6
1" 1/4 - 1" 1/2	Ø6	Ø7
2"	-	Ø8
2"1/2 - 3" - 4"	-	Ø9

Všechny armatury odpovídají nařízení CE 97/23/CE a jsou testovány na 100%-ní těsnost tlakovým vzduchem s elektronickou kontrolou.

ASTER®

See Pressure-temperature Diagram
PN 40
Siehe Temperatur- und Druckdiagramm

WRAS APPROVED PRODUCT

art. 0801	F/F with aluminium lever from 1/4" to 4" F/F s hliníkovou páčkou od 1/4" do 4"

art. 0802	M/F with aluminium lever from 1/4" to 2"1/2 F/F s hliníkovou páčkou od 1/4" do 2"1/2

art. 0811	F/F with steel lever from 1/4" to 4" F/F s ocelovou páčkou od 1/4" do 4"
art. 0812	M/F with steel lever from 1/4" to 2"1/2 M/F s ocelovou páčkou od 1/4" do 2"1/2

art. 0821	F/F with aluminium T-handle from 1/4" to 1" F/F s hlinikovým motýlem od 1/4 do 1"
art. 0822	M/F with aluminium T-handle from 1/4" to 1" M/F s hlinikovým motýlem od 1/4 do 1"

art. 0827	F/connector with T-handle from 1/4" to 3/4" F/s výustkou, s motýlem od 1/4" do 3/ 4"
art. 0828	M/connector with T-handle from 1/4" to 1/2" M/s výustkou, s motýlem od 1/4" do 3/ 4"

art. 0881	F/F with extension from 3/8" to 4" F/F s prodloužením a pákou od 3/8" do 4"

art. 0861	F/F with sealing cap from 3/8" to 2" F/F s plombovací hlavou od 3/8" do 2"
art. 0862	M/F with sealing cap from 3/8" to 2" M/F s plombovací hlavou od 3/8" do 2"

ICIM UNI EN ISO 9001:2008

ICIM ISO 14001 :2004

ASTER®

EFFEBI

SECTION / ŘEZ

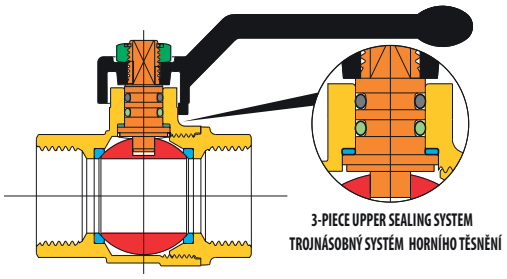

3-PIECE UPPER SEALING SYSTEM
TROJNÁSOBNÝ SYSTÉM HORNÍHO TĚSNĚNÍ

LIST OF COMPONENTS: description/materials/treatments SEZNAM ČÁSTÍ : popis / materiál / povrchová úprava		
Body and threaded end Tělo a závitové konce		CW617N (Pb≤ 2,2% DIN 50930T6)
Stem Dřík		CW617N (Pb≤ 2,2% DIN 50930T6)
Chromium pl. polished ball Chromovaná koule		CW617N (Pb≤ 2,2% DIN 50930T6)
Seats Sedla		PTFE
O-ring on the stem Těsnící o-kroužek dříku		HNBR
O-ring under the stem Těsnící o-kroužek pod dříkem		EPDM PEROXIDE / PEROXID-EPDM
Operating device Ovládací páka		aluminium alloy / hliníková slitina
Fixing nut Upevňovací matka		zinc plated steel / pozinkovaná ocel
Surface treatment Povrchová úprava	-	nickel plating outside, plain brass inside vnější povrch niklovaný, uvnitř mosaz

DIMENSIONS / ROZMĚRY

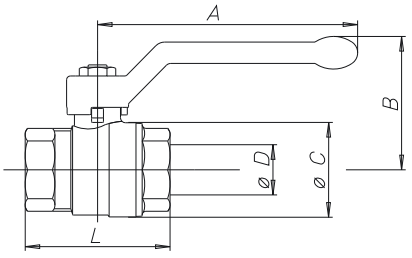

VALVE DIMENSIONS PER TYPE AND SIZE ROZMĚRY KOHOUTŮ PODLE TYPU A ROZMĚRU ZÁVITU											
nominal diameter mm Jmenovitá světlost mm	8	10	15	20	25	32	40	50	65	80	100
size in inches Rozměr v palcích	1/4"	3/8"	1/2"	3/4"	1"	1"1/4	1"1/2	2"	2"1/2	3"	4"
Ø D bore mm Ø D Průtok mm	10	10	15	20	25	32	40	50	65	80	100
A mm	85	85	85	105	105	130	130	165	260	260	260
B mm	42	42	46	53	57	70	76	92	116	127	142
Ø C mm	22	23	31	39	48	57	72	87	110	134	166
F/F - L mm	39	43	50	58	69	81	93	110	133	156	193
M/F - L mm	44	51	60	70	79	91	104	122	151	-	-
M/M - L mm	-	55	66	75	86	98	111	129	-	-	-
Kv	6	8	15	28	39	84	156	243	476	770	1200

PRESSURE/TEMPERATURE DIAGRAM - DIAGRAM TLAK / TEPLOTA

For Specifications about the Pressure-temperature Diagram and installation instructions, see page 410

Návod pro používání diagramu TLAK/TEPLOTA při specifikaci armatury najdete na straně 410

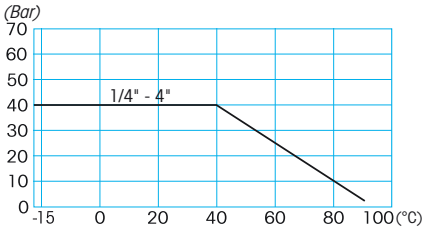

TECHNICAL FEATURES:

Temperature limits: for fluids from –15°C to +90°C

Pressure limits: for fluids of 40 bar

SPECIFIC FEATURES:

Bore: full.
Stem: anti blow out.
Seats: high resistance virgin PTFE.
Upper seal: **3 seals:**
1 PTFE ring - high pressure.
2 O-Ring - low pressure.

Application fields:
The ASTER series guarantees good performances in industrial and civil heating installations, water plants, hydraulics, pneumatics and agriculture.

Threaded end connections:
• Standard female and male according to UNI ISO 228/1.

Operation devices:
Aluminium lever, steel lever, aluminium T-handle, gear handle RALLENTY.
Available colours: black, red.

All the valves comply with the regulation CE 97/23/CE and are tested 100% on pneumatic seal with electronic control.

TECHNICKÉ VLASTNOSTI:

Teplota média: pro kapaliny od -15°C do +90°C

Tlak média: pro kapaliny do 40 bar

SPECIFICKÉ VLASTNOSTI:

Průtok: plný
Dřík: systém zaručující těsnost
Sedla: vysoce odolný čistý PTFE
Horní těsnění: **3 těsnění:**
1 PTFE kroužek - vysoký tlak
2 o-kroužky - nízký tlak

Možnosti použití:
Série ASTER zaručuje dobré použití pro instalace vodovodů, v průmyslovém vytápění i pro vytápění obytných budov, pro hydraulická a pneumatická zařízení a v zemědělství.

Závity a připojení:
• Standardní vnitřní a vnější závit dle UNI ISO 228/1.

Ovládací prvky:
Hliníková páka, hliníkový motýl, ocelová páčka, jemné ovládání RALLENTY.
Barevná provedení ruček : černá, červená

Všechny armatury odpovídají nařízení CE 97/23/CE a jsou testovány na 100%-ní těsnost tlakovým vzduchem s elektronickou kontrolou.

COMET®

art. 0901	F/F with aluminium lever from 1/4" to 4" F/F s hliníkovou páčkou od 1/4" do 4"

art. 0902	M/F with aluminium lever from 1/4" to 2"1/2 F/F s hliníkovou páčkou od 1/4" do 2"1/2

art. 0911	F/F with steel lever from 1/4" to 4" F/F s ocelovou páčkou od 1/4" do 4"
art. 0912	M/F with steel lever from 1/4" to 2"1/2 M/F s ocelovou páčkou od 1/4" do 2"1/2

art. 0921	F/F with aluminium T-handle from 1/4" to 1" F/F s hlinikovým motýlem od 1/4 do 1"

art. 0922	M/F with aluminium T-handle from 1/4" to 1" M/F s hliníkovým motýlem od 1/4" do 1"

art. 0942	M/F with square cap from 3/8" to 2"1/2 M/F se čtvercovou hlavou od 3/8" do 2"1/2

art. 0962	M/F with sealing cap from 3/8" to 2"1/2 M/F s plombovací hlavou od 3/8" do 2"1/2"

ICIM UNI EN ISO 9001:2008
ICIM ISO 14001:2004

COMET®

EFFEBI

SECTION / ŘEZ

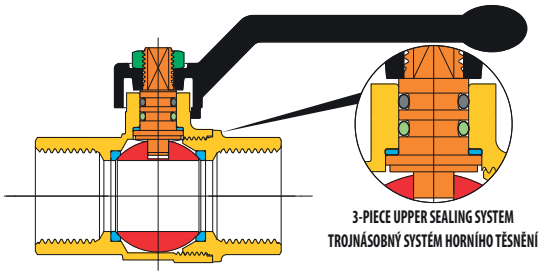

LIST OF COMPONENTS: description/materials/treatments SEZNAM ČÁSTÍ : popis / materiál / povrchová úprava		
Body and threaded end Tělo a závitové konce		CW617N (Pb≤ 2,2% DIN 50930T6)
Stem Dřík		CW617N (Pb≤ 2,2% DIN 50930T6)
Chromium pl. polished ball Chromovaná koule		CW617N (Pb≤ 2,2% DIN 50930T6)
Seats Sedla		PTFE
O-ring on the stem Těsnící o-kroužek dříku		HNBR
O-ring under the stem Těsnící o-kroužek pod dříkem		EPDM PEROXIDE / PEROXID-EPDM
Operating device Ovládací páka		aluminium alloy / hliníková slitina
Fixing nut Upevňovací matka		zinc plated steel / pozinkovaná ocel
Surface treatment Povrchová úprava	-	nickel plating outside, plain brass inside vnější povrch niklovaný, uvnitř mosaz

DIMENSIONS / ROZMĚRY

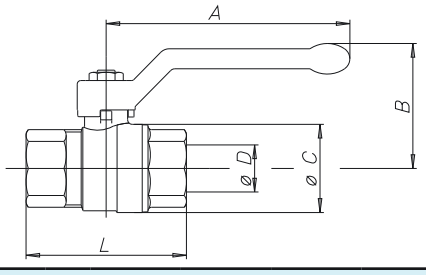

VALVE DIMENSIONS PER TYPE AND SIZE ROZMĚRY KOHOUTŮ PODLE TYPU A ROZMĚRU ZÁVITU											
nominal diameter mm Jmenovitá světlost mm	8	10	15	20	25	32	40	50	65	80	100
size in inches Rozměr v palcích	1/4"	3/8"	1/2"	3/4"	1"	1"1/4	1"1/2	2"	2"1/2	3"	4"
Ø D bore mm Ø D Průtok mm	10	10	15	20	25	32	40	50	65	80	100
A mm	85	85	85	105	105	130	130	165	260	260	260
B mm	42	42	46	53	57	70	76	92	116	127	142
Ø C mm	23	24	30	38	46	58	70	86	111	135	167
F/F - L mm	49	50	61	70	84	97	108	130	159	182	219
M/F - L mm	52	54	67	78	89	103	113	136	162	-	-
Kv	6	8	15	28	39	84	156	243	476	770	1200

PRESSURE/TEMPERATURE DIAGRAM - DIAGRAM TLAK / TEPLOTA

For Specifications about the Pressure-temperature Diagram and installation instructions, see page 410

Návod pro používání diagramu TLAK/TEPLOTA při specifikaci armatury najdete na straně 410

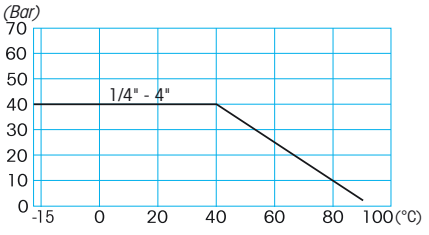

TECHNICAL FEATURES:

Temperature limits: for fluids from –15°C to +90°C

Pressure limits: for fluids of 40 bar

SPECIFIC FEATURES:

Bore: full.
Stem: anti blow out.
Seats: high resistance virgin PTFE .
Upper seal: **3 seals:**
1 PTFE ring - high pressure.
2 O-Ring - low pressure.

Application fields:
The COMET series is used where faultless sealing is required in the industrial and civil heating installations, water plants, hydraulics, pneumatics and agriculture.

Threaded end connections:
• Standard female and male according to UNI ISO 7/1 (UNI EN 10226).

Operation devices:
Aluminium lever, aluminium T-handle, steel lever, square cap, sealing cap.
Available colours: black, red.

All the valves comply with the regulation CE 97/23/CE and are tested 100% on pneumatic seal with electronic control.

TECHNICKÉ VLASTNOSTI:

Teplota média: pro kapaliny od -15°C do +90°C

Tlak média: pro kapaliny do 40 bar

SPECIFICKÉ VLASTNOSTI:

Průtok: plný
Dřík: systém zaručující těsnost
Sedla: vysoce odolný čistý PTFE
Horní těsnění: **3 těsnění:**
1 PTFE kroužek - vysoký tlak
2 o-kroužky - nízký tlak

Možnosti použití:
Série COMET se používá tam, kde je vyžadována bezchybná těsnost pro instalace vodovodů, v průmyslovém vytápění i pro vytápění obytných budov, pro hydraulická a pneumatická zařízení a v zemědělství.

Závity a připojení:
• Standardní vnitřní a vnější závit dle UNI ISO 7/1 (UNI EN 10226)

Ovládací prvky:
Hliníková páka, hliníkový motýl, ocelová páčka, adaptér se čtvercovým průřezem, plombovací hlava.
Barevná provedení ruček : černá, červená

Všechny armatury odpovídají nařízení CE 97/23/CE a jsou testovány na 100%-ní těsnost tlakovým vzduchem s elektronickou kontrolou.

TRIFLUX®

art. 1100 3-way L-port ball valve with aluminium lever from 1/4" to 3"
3-cestný do L vrtaný kulový kohout s hliníkovou páčkou od 1/4" do 3"

art. 1120 3 way T-port ball valve with aluminium lever from 1/4" to 3"
3-cestný do T vrtaný kulový kohout s hliníkovou páčkou od 1/4" do 3"

TECHNICAL FEATURES:

Temperature limits: for fluids from –15°C to +100°C

Pressure limits: for fluids from 40 bar to 16 bar

SPECIFIC FEATURES:

Patented lever: by lifting the lever, it can be positioned through 360°.
Bore: semi-reduced (3" reduced).
Stem: gland security system.
Seats: high resistance virgin PTFE.
Upper seal: DSS4® Dynamic Sealing System (international patent)
4 anti-friction self-adjusting cone-shaped seals, in PTFE, with dynamic seals.
Ideal system to ensure long life cycles, high and low pressure.

Application fields:
The TRIFLUX series, 3-way L and T-port ball versions, allows the flow to be diverted in all directions including delivery shut off, applicable to each of the three threaded ends.
It is recommended for water distribution, industrial and civil heating, water plants at medium pressure, hydraulics and pneumatics, oil and petrochemical fields, non aggressive fluids.
The TRIFLUX valve offers exceptional performances for ball and stem sealing in many applications.

Threaded end connections:
• Standard female according to UNI ISO 7/1 (UNI EN 10226).

Operation devices:
Aluminium lever.
Available colours: black.

All the valves comply with the regulation CE 97/23/CE and are tested 100% on pneumatic seal with electronic control.

TECHNICKÉ VLASTNOSTI:

Teplota média: pro kapaliny od -15°C do +100°C

Tlak média: pro kapaliny od 40 bar do 16 bar

SPECIFICKÉ VLASTNOSTI:

Patentovaná ovládací páka: nadzvednutím páčky může být otáčena o 360°
Průtok: poloredukovaná armatura (3" redukován)
Dřík: ucpávkový bezpečný systém
Sedla: vysoce odolný čistý PTFE
Horní těsnění: DSS4® Dynamický těsnicí systém (mezinárodní patent)
4 kluzné kónické nastavitelné PTFE kroužky.
Systém vhodný pro dlouhodobé použití, pro vysoké, nízké tlaky.

Možnosti použití:
Série TRIFLUX 3-cestný do L a do T vrtaný kulový kohout, který umožňuje odklonění průtoku média do všech směrů včetně uzavření kterékoliv větve. Doporučuje se pro instalace vdovodů, v průmyslovém vytápění i pro vytápění obytných budov. Pro vodovodní středotlaká zařízení, pro hydraulická a pneumatická zařízení, v olejářském a petrochemickém průmyslu, pro neagresivní kapaliny. Kulové kohouty TRIFLUX nabízejí vyjímečné použití pro mnoho aplikací.

Závity a připojení:
• Standarní vnitřní závit dle UNI ISO 7/1 (UNI EN 10226).

Ovládací prvky:
Hliníková páka
Barevná provedení ruček : černá.

Všechny armatury odpovídají nařízení CE 97/23/CE a jsou testovány na těsnost tlakovým vzduchem s elektronickou kontrolou.

ICIM UNI EN ISO 9001:2008
ICIM ISO 14001 :2004

TRIFLUX®

EFFEBI

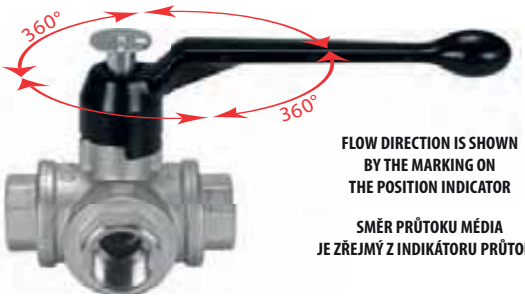

FLOW DIRECTION IS SHOWN
BY THE MARKING ON
THE POSITION INDICATOR

SMĚR PRŮTOKU MÉDIA
JE ZŘEJMÝ Z INDIKÁTORU PRŮTOKU

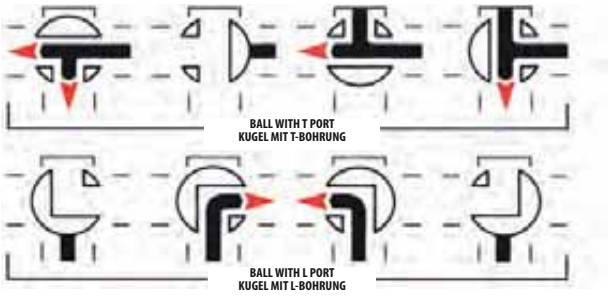

SECTION / ŘEZ

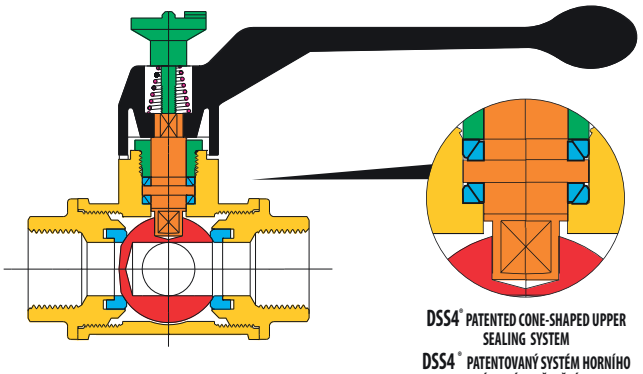

DSS4® PATENTED CONE-SHAPED UPPER SEALING SYSTEM
DSS4® PATENTOVANÝ SYSTÉM HORNÍHO KÓNICKÉHO TĚSNĚNÍ

DIMENSIONS / ROZMĚRY

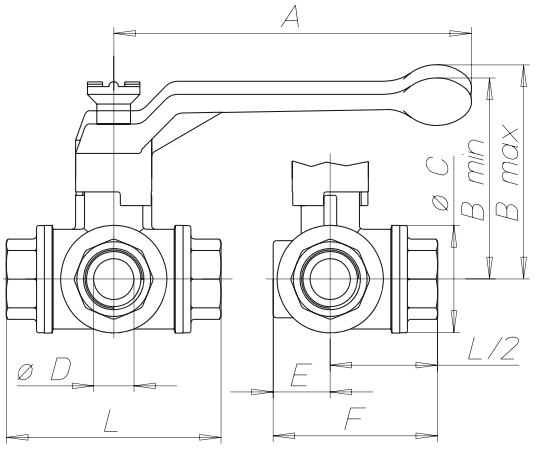

LIST OF COMPONENTS: description/materials/treatments
SEZNAM ČÁSTÍ : popis / materiál / povrchová úprava

Body and threaded end Tělo a závitové konce		CW617N (Pb≤ 2,2% DIN 50930T6)
Gland Dotahovací šroub		CW617N
Stem Dřík		CW617N (Pb≤ 2,2% DIN 50930T6)
Chromium pl. polished ball Chromovaná koule		CW617N (Pb≤ 2,2% DIN 50930T6)
Seats Sedla		PTFE
Operating device Ovládací páka		aluminium alloy / hliníková slitina
Position indicator Indikátor směru průtoku		zinc plated steel / pozinkovaná ocel
Spring Pružina		stainless steel / nerezová ocel
Surface treatment Povrchová úprava	-	external brilliant nickel-plating vnější povrch niklovaný

VALVE DIMENSIONS PER TYPE AND SIZE
ROZMĚRY KOHOUTŮ PODLE TYPU A ROZMĚRU ZÁVITU

nominal diameter mm Jmenovitá světlost mm	8	10	15	20	25	32	40	50	80		
size in inches Rozměr v palcích	1/4"	3/8"	1/2"	3/4"	1"	1"1/4	1"1/2	2"	3"		
Ø D bore mm Ø D Průtok mm	10	13	13	18	23	29	35	44	44		
A mm	130	130	130	160	160	195	195	235	235		
B min mm	77	77	77	89	93	110	115	129	129		
B max mm	85	85	85	98	102	121	125	141	141		
Ø C mm	38	38	38	48	58	67	78	95	95		
E mm	21	21	21	26	31	34	40	47	47		
F mm	56	56	61	74	88	99	114	132	148		
L mm	71	71	80	96	113	130	147	169	202		

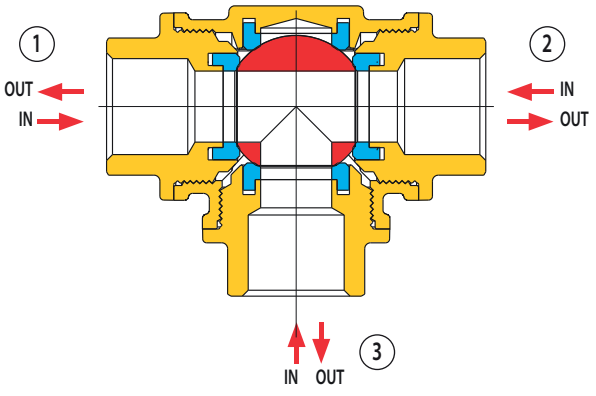

PRESSURE/TEMPERATURE DIAGRAM - DIAGRAM TLAK / TEPLOTA

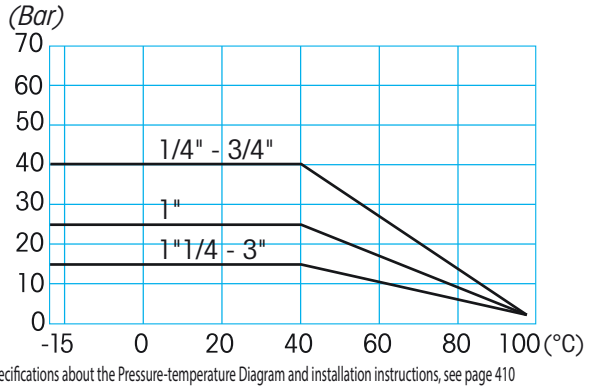

For Specifications about the Pressure-temperature Diagram and installation instructions, see page 410
Návod pro používání diagramu TLAK/TEPLOTA při specifikaci armatury najdete na straně 410

DELTA®

art. 1150 3 way L-bored ball valve with aluminium lever from 1/4" to 2"
3-cestný do L vrtaný kulový kohout s hliníkovou páčkou od 1/4" do 2"

TECHNICAL FEATURES:

Temperature limits: for fluids from –10°C to +100°C

Pressure limits: for fluids at maximum 10 bar

SPECIFIC FEATURES:

Bore: full.
Stem: security system with self-adjusting gland.
Seats: high resistance virgin PTFE.
Upper seal: DSS4® Dynamic Sealing System (international patent)
4 anti-friction self-adjusting cone-shaped seals, in PTFE, with dynamic seals.
Ideal system to ensure long life cycles, high and low pressure.

Application fields:
The DELTA series, 3-way full bore valve, allows only the diversion of the flow without shutting off the flow with the typical operation of a standard two-way valve.
It is recommended for water distribution, industrial and civil heating, water plants, hydraulics and pneumatics, non aggressive fluids. It is used as a diverter valve.

Threaded end connections:
• Standard female according to UNI ISO 7/1 (UNI EN 10226).

Operation devices:
Aluminium lever.
Available colours: black.

All the valves comply with the regulation CE 97/23/CE and are tested 100% on pneumatic seal with electronic control.

TECHNICKÉ VLASTNOSTI:

Teplota média: pro kapaliny od -10°C do +100°C

Tlak média: pro kapaliny do do maximal 10 bar

SPECIFICKÉ VLASTNOSTI:

Průtok: plný
Dřík: bezpečný systém s dotahovací ucpávkou
Sedla: vysoce odolný čistý PTFE
Horní těsnění: DSS4® Dynamický těsnicí systém
4 kluzné kónické nastavitelné PTFE kroužky.
Systém vhodný pro dlouhodobé použití, pro vysoké a nízké tlaky.

Možnosti použití:
Série DELTA 3-cestný plnoprůtokový kulový kohout, který umožňuje odklonění průtoku média do všech směrů bez uzavření kterékoliv větve. Doporučuje se pro instalace vodovodů, v průmyslovém vytápění i pro vytápění obytných budov. Pro vodovodní středotlaká zařízení, pro hydraulická a pneumatická zařízení, pro neagresivní kapaliny. Používá se jako přepínací kohout.

Závity a připojení:
• Standarní vnitřní závit dle UNI ISO 7/1 (UNI EN 10226).

Ovládací prvky:
Hliníková páka.
Barevná provedení ruček : černá.

Všechny armatury odpovídají nařízení CE 97/23/CE a jsou testovány na 100%-ní těsnost tlakovým vzduchem s elektronickou kontrolou.

ICIM UNI EN ISO 9001:2008
ICIM ISO 14001 :2004

DELTA®

EFFEBI

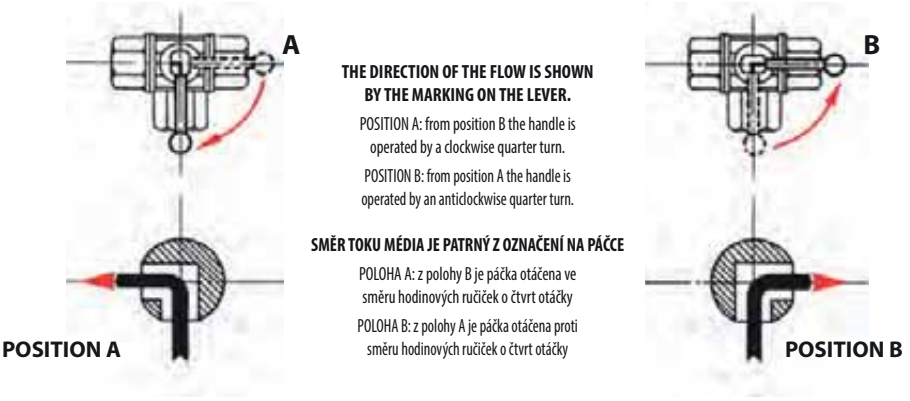

THE DIRECTION OF THE FLOW IS SHOWN BY THE MARKING ON THE LEVER.

POSITION A: from position B the handle is operated by a clockwise quarter turn.

POSITION B: from position A the handle is operated by an anticlockwise quarter turn.

SMĚR TOKU MÉDIA JE PATRNÝ Z OZNAČENÍ NA PÁČCE

POLOHA A: z polohy B je páčka otáčena ve směru hodinových ručiček o čtvrt otáčky

POLOHA B: z polohy A je páčka otáčena proti směru hodinových ručiček o čtvrt otáčky

SECTION / ŘEZ

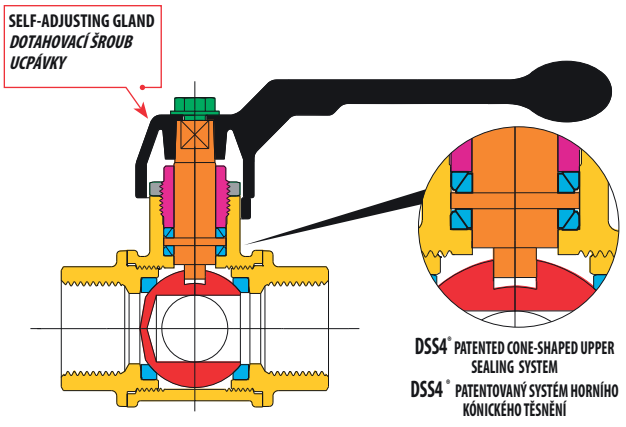

DIMENSIONS / ROZMĚRY

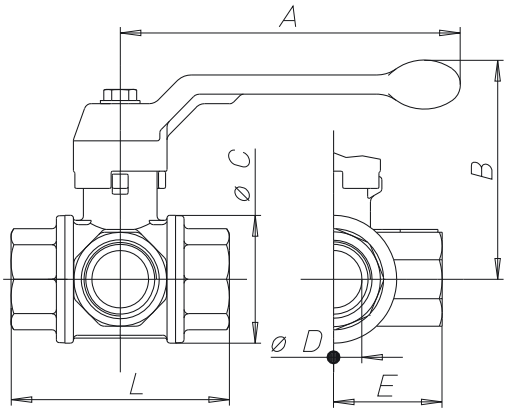

LIST OF COMPONENTS: description/materials/treatments
SEZNAM ČÁSTÍ : popis / materiál / povrchová úprava

Body and threaded end Tělo a závitové konce		CW617N (Pb≤ 2,2% DIN 50930T6)
Gland Dotahovací šroub		CW617N
Gland nut Matka dotahovacího šroubu		CW617N
Stem Dřík		CW617N (Pb≤ 2,2% DIN 50930T6)
Chromium pl. polished ball Chromovaná koule		CW617N (Pb≤ 2,2% DIN 50930T6)
Seats Sedla		PTFE
Operating device Ovládací páka		aluminium alloy / hliníková slitina
Fixing screw Povrchová úprava		zinc plated steel / pozinkovaná ocel
Surface treatment Povrchová úprava	-	nickel plating outside, plain brass inside vnější povrch niklovaný, uvnitř mosaz

VALVE DIMENSIONS PER TYPE AND SIZE
ROZMĚRY KOHOUTŮ PODLE TYPU A ROZMĚRU ZÁVITU

nominal diameter mm Jmenovitá světlost mm	8	10	15	20	25	32	40	50			
size in inches Rozměr v palcích	1/4"	3/8"	1/2"	3/4"	1"	1"1/4	1"1/2	2"			
Ø D bore mm Ø D Průtok mm	10	10	14	20	25	32	40	50			
A mm	100	100	100	120	120	150	150	175			
B mm	61	61	64	76	80	98	104	119			
Ø C mm	29	29	36	45	54	65	79	96			
E mm	26	27	33	38	46	54	61	73			
L mm	52	55	69	77	89	103	114	134			
Kv	17	25	35	55	92	20	37,2	48,7			

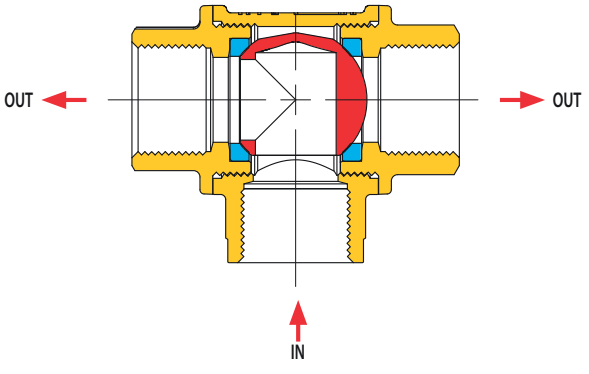

PRESSURE/TEMPERATURE DIAGRAM - DIAGRAM TLAK / TEPLOTA

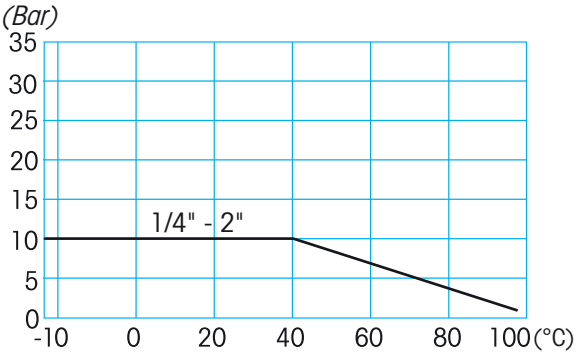

For Specifications about the Pressure-temperature Diagram and installation instructions, see page 410
Návod pro používání diagramu TLAK/TEPLOTA při specifikaci armatury najdete na straně 410

OLYMPIC®

art. 1206 3-piece bolted and flanged with aluminium lever from DN20 to DN100
3-kusá šroubovaná přírubová armatura s hliníkovou páčkou od DN20 do DN100

TECHNICAL FEATURES:

Temperature limits: for fluids from –15°C to +120°C

Pressure limits: for fluids at 16 bar for all the dimensions

SPECIFIC FEATURES:

Bore: full.
Stem: security system with self-adjusting gland.
Seats: high resistance virgin PTFE.
Upper seal: DSS4® Dynamic Sealing System (international patent)
4 anti-friction self-adjusting cone-shaped seals, in PTFE, with dynamic seals.
Ideal system to ensure long life cycles, high and low pressure.

Application fields:
The OLYMPIC series is recommended when frequent interchangeability of components, e.g. for maintenance reasons may be required.
It is usually used for water distribution, industrial and civil heating, water plants at medium pressure, hydraulics and pneumatics, oil and petrochemical fields, non aggressive fluids.

Threaded end connections:
- Standard flanges UNI EN 1092-3 (sealing raised face PN 16) overall length according to ISO 5752 (table 6 medium series PN 16).

Operation devices:
Aluminium lever.
Available colours: black.

All the valves comply with the regulation CE 97/23/CE and are tested 100% on pneumatic seal with electronic control.

TECHNICKÉ VLASTNOSTI:

Teplota média: pro kapaliny od -15°C do +120°C

Tlak média: pro kapaliny do 16 bar pro všechny dimenze

SPECIFICKÉ VLASTNOSTI:

Průtok: plný
Dřík: bezpečný systém s dotahovací ucpávkou
Sedla: vysoce odolný čistý PTFE
Horní těsnění: DSS4® Dynamický těsnicí systém
4 kluzné kónické nastavitelné PTFE kroužky.
Systém vhodný pro dlouhodobé použití, pro vysoké a nízké tlaky

Možnosti použití:
Série OLYMPIC je doporučována tam, kde je z důvodu údržby vyžadovaná častá výměna dílů. Je obvykle používána pro instalace vodovodů, v průmyslovém vytápění i pro vytápění obytných budov. Pro vodovodní středotlaká zařízení, pro hydraulická a pneumatická zařízení, v olejářském a petrochemickém průmyslu a pro neagresivní kapaliny.

Závity a připojení:
- Standardní příruby UNI EN 1092-3 (těsnění PN 16) s celkovou délkou dle ISO 5752 (tabulka 6 střední řada PN 16)

Ovládací prvky:
Hliníková páka.
Barevná provedení ruček : černá.

Všechny armatury odpovídají nařízení CE 97/23/CE a jsou testovány na 100%-ní těsnost tlakovým vzduchem s elektronickou kontrolou.

ICIM UNI EN ISO 9001:2008
ICIM ISO 14001:2004

OLYMPIC®

EFFEBI

SECTION / ŘEZ

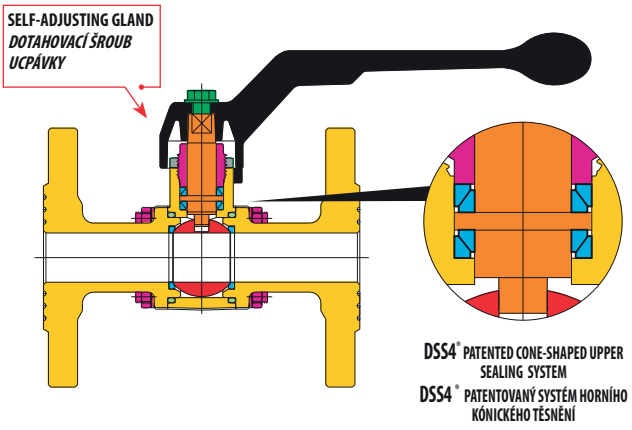

DIMENSIONS / ROZMĚRY

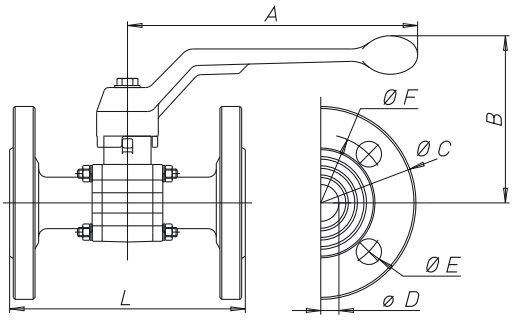

LIST OF COMPONENTS: description/materials/treatments
SEZNAM ČÁSTÍ : popis / materiál / povrchová úprava

Body and flanged end Tělo a závitové konce		GK - CuZn37Pb
Gland Dotahovací šroub		CW617N
Gland nut Matka dotahovacího šroubu		CW617N
Stem Dřík		CW617N
Chromium pl. polished ball Chromovaná koule		CW617N
Seats Sedla		PTFE
O-ring for flange sealing Těsnící o-kroužek přírub		FKM (viton®)
Operating device Ovládací páka		aluminium alloy / hliníková slitina
Tie rods, nuts and spring washers Spojovací tyče, matice a pružné podložky		yellow zinc plated steel / pozinkovaná ocel
Fixing screw Upevňovací šroub		zinc plated steel / pozinkovaná ocel
Surface treatment Povrchová úprava	-	brilliant nickel-plating / vnější povrch niklovaný

VALVE DIMENSIONS PER TYPE AND SIZE
ROZMĚRY KOHOUTŮ PODLE TYPU A ROZMĚRU ZÁVITU

nominal diameter mm Jmenovitá světlost mm	20	25	32	40	50	65	80	100			
size velikost	DN 20	DN 25	DN 32	DN 40	DN 50	DN 65	DN 80	DN 100			
Ø D bore mm Ø D Průtok mm	20	25	32	40	50	65	80	100			
A mm	160	160	195	195	235	280	280	280			
B mm	91	95	112	118	132	155	167	180			
Ø C mm	105	115	140	150	165	185	200	220			
Ø E mm	14	14	18	18	18	18	18	18			
number of holes počet děr	4	4	4	4	4	8	8	8			
Ø F mm	75	85	100	110	125	145	160	180			
L mm	130	140	165	165	203	222	241	305			
Kv	28	39	84	156	243	476	770	1200			

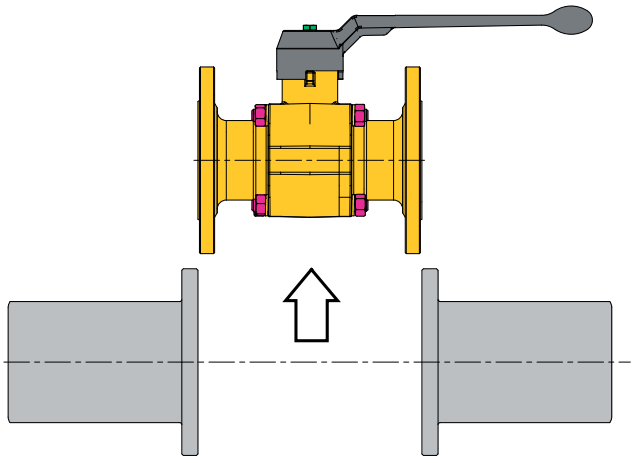

PRESSURE/TEMPERATURE DIAGRAM - DIAGRAM TLAK / TEPLOTA

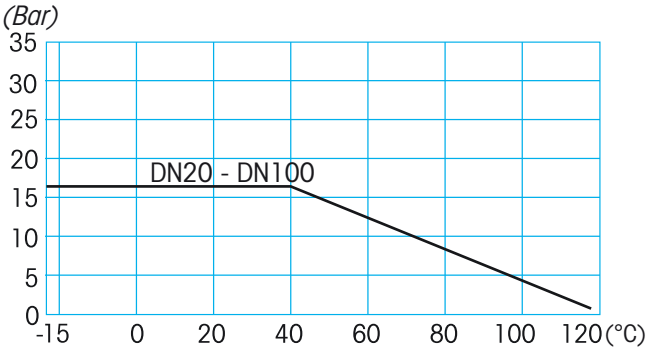

For Specifications about the Pressure-temperature Diagram and installation instructions, see page 410
Návod pro používání diagramu TLAK/TEPLOTA při specifikaci armatury najdete na straně 410

ROLLY®

See Pressure-temperature Diagram
PN 16
Siehe Temperatur- und Druckdiagramm

ROTATABLE FLANGES

ROTAČNÍ PŘÍRUBY

art. 1216 with rotatable flanges and aluminium lever from DN15 to DN80
s točivými přírubami a hliníkovou pákou od DN15 do DN80

TECHNICAL FEATURES:

Temperature limits: for fluids from –20°C to +130°C

Pressure limits: for fluids at 16 bar for all the dimensions

SPECIFIC FEATURES:

Bore: full.
Stem: security system with self-adjusting gland.
Seats: high resistance virgin PTFE.
Upper seal: DSS4® Dynamic Sealing System (international patent)
4 anti-friction self-adjusting cone-shaped seals, in PTFE with dynamic seals.
Ideal system to ensure long life cycles, high and low pressure and vacuum.
Rotatable flanges: in steel, they allow the positioning of the valve with respect to pipe axis.

Application fields:
The ROLLY series can be used as an alternative to OLYMPIC. It is usually employed for water distribution, industrial and civil heating, water plants, hydraulics and pneumatics, oil and petrochemical fields, non aggressive fluids.

Threaded end connections:
• standard flanges according to UNI EN 1092-3 (sealing raised face PN 16).

Operation devices:
Aluminium lever.
Available colours: black.

All the valves comply with the regulation CE 97/23/CE and are tested 100% on pneumatic seal with electronic control.

TECHNICKÉ VLASTNOSTI:

Teplota média: pro kapaliny od -20°C do +130°C

Tlak média: pro kapaliny do 16 bar pro všechny dimenze

SPECIFICKÉ VLASTNOSTI:

Průtok: plný
Dřík: bezpečný systém s dotahovací ucpávkou
Sedla: vysoce odolný čistý PTFE
Horní těsnění: DSS4® Dynamický těsnicí systém
4 kluzné kónické nastavitelné PTFE kroužky.
Systém vhodný pro dlouhodobé použití, pro vysoké a nízké tlaky a vakuum.
Točivé příruby: umožňují umístění armatury s ohledem na osu potrubí

Možnosti použití:
Série ROLLY může být použita jako alternativa k sérii OLYMPIC. Je obvykle používána pro instalace vodovodů, v průmyslovém vytápění i pro vytápění obytných budov. Pro vodovodní zařízení, pro hydraulická a pneumatická zařízení, v olejářském a petrochemickém průmyslu a pro neagresivní kapaliny.

Závity a připojení:
• Standardní příruby UNI EN 1092-3 (těsnění PN 16)

Ovládací prvky:
Hliníková páka.
Barevná provedení ruček : černá.

Všechny armatury odpovídají nařízení CE 97/23/CE a jsou testovány na 100%-ní těsnost tlakovým vzduchem s elektronickou kontrolou.

ICIM UNI EN ISO 9001:2008
ICIM ISO 14001 :2004

ROLLY®

SECTION / ŘEZ

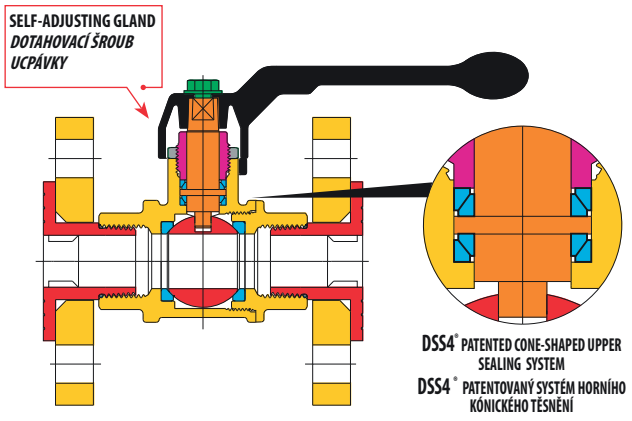

DIMENSIONS / ROZMĚRY

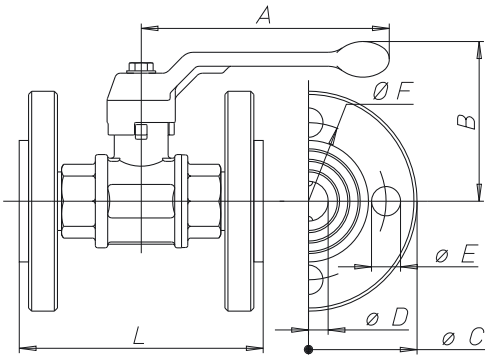

LIST OF COMPONENTS: description/materials/treatments
SEZNAM ČÁSTÍ : popis / materiál / povrchová úprava

Body and flanged end Tělo a závitové konce		CW617N (Pb≤ 2,2% DIN 50930T6)
Gland Dotahovací šroub		CW617N
Gland nut Matka dotahovacího šroubu		CW617N
Stem Dřík		CW617N (Pb≤ 2,2% DIN 50930T6)
Chromium pl. polished ball Chromovaná koule		CW617N (Pb≤ 2,2% DIN 50930T6)
Seats Sedla		PTFE
O-ring for joint seal Těsnící o-kroužek		NBR
Operating device Ovládací páka		aluminium alloy / hliníková slitina
Rotatable flanges Točivé příruby		zinc plated steel / pozinkovaná ocel
Threaded joint Závitová vsuvka		CW617N (Pb≤ 2,2% DIN 50930T6)
Fixing screw Upevňovací šroub		zinc plated steel / pozinkovaná ocel
Surface treatment Povrchová úprava	-	nickel plating outside, plain brass inside vnější povrch niklovaný, uvnitř mosaz

VALVE DIMENSIONS PER TYPE AND SIZE
ROZMĚRY KOHOUTŮ PODLE TYPU A ROZMĚRU ZÁVITU

nominal diameter mm Jmenovitá světlost mm	15	20	25	32	40	50	65	80			
size velikost	DN 15	DN 20	DN 25	DN 32	DN 40	DN 50	DN 65	DN 80			
Ø D bore mm Ø D Průtok mm	15	20	25	32	40	50	65	80			
A mm	100	160	160	195	195	235	280	280			
B mm	64	92	96	113	120	135	155	167			
Ø C mm	95	105	115	140	150	165	185	200			
Ø E mm	14	14	14	18	18	18	18	18			
number of holes počet děr	4	4	4	4	4	4	8	8			
Ø F mm	65	75	85	100	110	125	145	160			
L mm	105	118	135	149	161	181	209	238			
Kv	15	28	39	84	156	243	476	770			

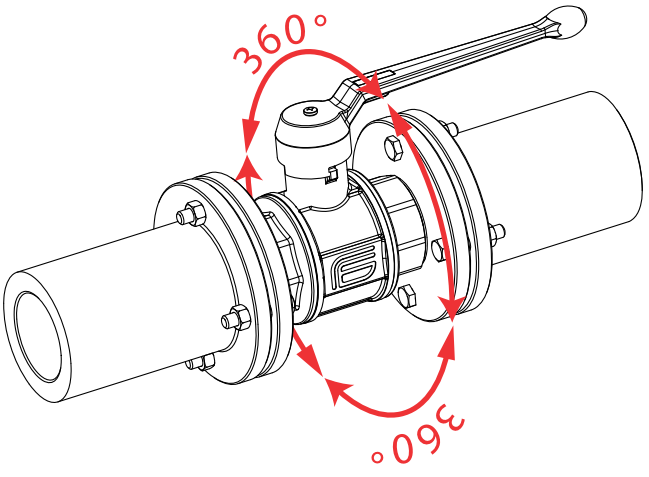

PRESSURE/TEMPERATURE DIAGRAM - DIAGRAM TLAK / TEPLOTA

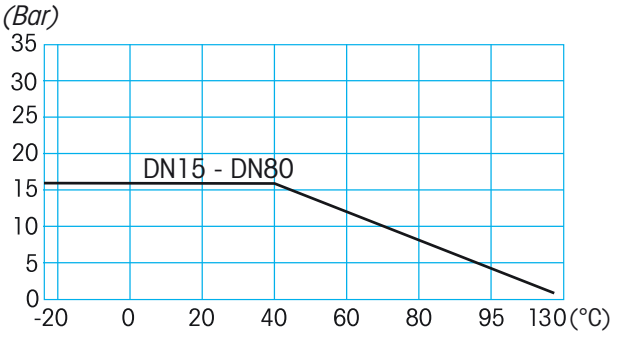

For Specifications about the Pressure-temperature Diagram and installation instructions, see page 410
Návod pro používání diagramu TLAK/TEPLOTA při specifikaci armatury najdete na straně 410

MINIBALL®

See Pressure-temperature Diagram page 41
PN 10
Siehe Temperatur - und Druckdiagramm Seite 41

art. 1501	F/F with small lever from 1/8" to 1/2" F/F s malou páčkou od 1/8" do 1/2"

art. 1502	M/F with small lever from 1/8" to 1/2" M/F s malou páčkou od 1/8" do 1/2"

art. 1503	M/M with small lever from 1/8" to 1/2" MM s malou páčkou od 1/8" do 1/2"

art. 1571	F/connector with small lever from 1/8" to 1/2" F/výustka s malou páškou od 1/8" do 1/2"
art. 1572	M/connector with small lever from 1/8" to 1/2" M/výustka s malou páškou od 1/8" do 1/2"

art. 1521	F/Cu with small plastic lever from 3/8" to 1/2" F/Cu s malou páčkou od 3/8" do 1/2"
art. 1522	M/Cu with small plastic lever from 3/8" to 1/2" M/Cu s malou páčkou od 3/8" do 1/2"

art. 1523	Cu/Cu with small lever 3/8-10/12 1/2-12/14 Cu/Cu s malou páčkou od 3/8-10/12 1/2-12/14

art. 1591	F/F with small lever chromium plated from 1/8" to 1/2" F/F s malou chromovanou páčkou od 1/8" do 1/2"
art. 1592	M/F with small lever chromium plated from 1/8" to 1/2" M/F s malou chromovanou páčkou od 1/8" do 1/2"

ICIM
UNI EN ISO 9001:2008
ICIM
ISO 14001 :2004

MINIBALL®

EFFEBI

SECTION / ŘEZ

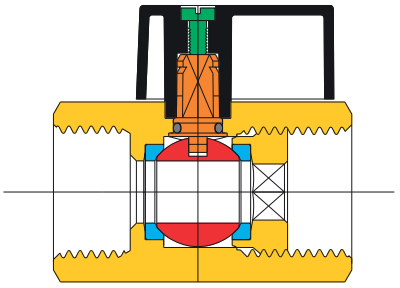

LIST OF COMPONENTS: description/materials/treatments SEZNAM ČÁSTÍ : popis / materiál / povrchová úprava		
Body and threaded end Tělo a závitové konce		CW617N (Pb≤ 2,2% DIN 50930T6)
Stem Dřík		CW617N (Pb≤ 2,2% DIN 50930T6)
Chromium pl. polished ball Chromovaná koule		CW617N (Pb≤ 2,2% DIN 50930T6)
Seats Sedla		PTFE
O-ring stem seal Těsnicí o-kroužek dříku		NBR
Operating device Ovládací páka		glass filled nylon / nylon plněný skleněným vláknem
Hose union Hadicová výustka	-	CW617N (Pb≤ 2,2% DIN 50930T6)
Elastic pin Pružina	-	zinc plated steel / pozinkovaná ocel
Nut for copper pipe Matka Cu adaptéru	-	CW617N
Olive for copper pipe Svěrný kroužek Cu adaptéru	-	PTFE
Fixing screw Upevňovací šroub		zinc plated steel / pozinkovaná ocel
Surface treatment Povrchová úprava	-	chromium plated satin finish / vnější povrch niklovaný, uvnitř mosaz

TECHNICAL FEATURES:

Temperature limits: for fluids from –10°C to +90°C

Pressure limits: for fluids of maximum 10 bar (20°C)

SPECIFIC FEATURES:

- The MINIBALL valve, with reduced bore, covers a wide range of applications, particularly where space is reduced.

Application fields:
MINIBALL series is mainly employed in combination with water exposed pipes, sanitation plants, civil heating, compressed air, tank discharge.

Threaded end connections:
- Standard female and male according to UNI ISO 228/1.
- On request female and male according to UNI ISO 7/1 (UNI EN 10226).
- On request compression connections.

Diagram pressure/temperature see on page 41.

Operation devices:
Small lever, driving screw, small lever chromium plated.
Available colours: black, chromium pl. polished.

All the valves comply with the regulation CE 97/23/CE and are tested 100% on pneumatic seal with electronic control.

TECHNICKÉ VLASTNOSTI:

Teplota média: pro kapaliny od -10°C do +90°C

Tlak média: pro kapaliny do max 10 bar (20°C)

SPECIFICKÉ VLASTNOSTI:

- Série MINIBALL je série kulových minikohoutů s redukovaným průtokem s širokou škálou použití zejména tam, kde jsme omezeni prostorem.

Možnosti použití:
Série MINIBALL se hlavně používá ve vodovodních rozvodech, u sanitárních zařízení, pro vytápění obytných budov, pro rozvody tlakového vzduchu, pro vypouštění zásobníků vody.

Závity a připojení:
- Standardní vnitřní a vnější závit dle UNI ISO 228/1.
- Na vyžádání vnitřní a vnější dle UNI ISO 7/1 (UNI 10226)
- Na vyžádání svěrná šroubení

Diagram tlak/teplota na straně 41.

Ovládací prvky:
Malá páčka, ovládací šroub, malá chromovaná páčka.
Barevná provedení ruček : černá, chrom

Všechny armatury odpovídají nařízení CE 97/23/CE a jsou testovány na 100%-ní těsnost tlakovým vzduchem s elektronickou kontrolou.

DIMENSIONS / ROZMĚRY

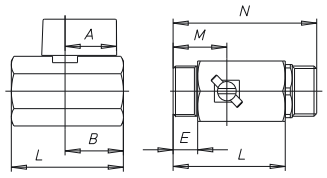

VALVE DIMENSIONS PER TYPE AND SIZE
ROZMĚRY KOHOUTŮ PODLE TYPU A ROZMĚRU ZÁVITU

size in inches Rozměr v palcích	1/8"	1/4"	3/8"	1/2"
Ø D bore mm Ø D Průtok mm	5,5	5,5	8,0	10,0
A mm	19	19	19	22
B mm	19	19	21	25
C mm	22	22	23	30
E mm	9	9	9	11
ch F	19	19	21	25
G	15	15	17	19
L	36	36	41	48
M	17	17	20	23
N	48	48	53	62
Kv F/F	1,38	1,30	2,70	4,05

DIMENSIONS / ROZMĚRY

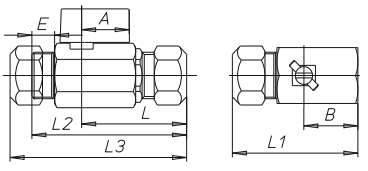

VALVE DIMENSIONS PER TYPE AND SIZE
ROZMĚRY KOHOUTŮ PODLE TYPU A ROZMĚRU ZÁVITU

size in inches Rozměr v palcích	3/8"	3/8"	1/2"	1/2"
copper pipe mm Měděná trubka mm	10	12	12	14
Ø D bore mm Ø D Průtok mm	8	8	10	10
A mm	19	19	22	22
B mm	21	21	25	25
C mm	23	23	30	30
E mm	9	9	11	11
ch F	21	21	25	25
G	17	17	19	19
ch H	19	19	24	24
I	40	41	48	49
L1	49	50	57	58
L2	61	62	71	72
L3	68	70	80	82

DIMENSIONS / ROZMĚRY

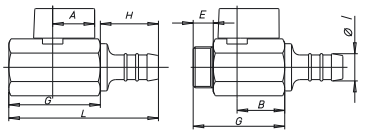

VALVE DIMENSIONS PER TYPE AND SIZE
ROZMĚRY KOHOUTŮ PODLE TYPU A ROZMĚRU ZÁVITU

size in inches Rozměr v palcích	1/8"	1/4"	3/8"	1/2"
Ø D bore mm Ø D Průtok mm	5,5	5,5	8,0	10,0
A mm	19	19	19	22
B mm	19	19	21	25
C mm	22	23	24	30
E mm	9	9	9	11
ch F	19	19	21	25
G	36	36	41	48
H	27	29	29	30
ØI	10,5	10,5	14,0	14,0
L	63	65	70	78

MINIBALL®AL

See Pressure-temperature Diagram
PN 10
Siehe Temperatur - und Druckdiagramm

ALUMINIUM LEVER

HLINÍKOVÁ PÁČKA

art.	
1506	F/F with small lever from 1/8" to 1/2" F/F s malou páčkou od 1/8" do 1/2"

art.	
1507	F/M with small lever from 1/8" to 1/2" M/F s malou páčkou od 1/8" do 1/2"

art.	
1508	M/M with small lever from 1/8" to 1/2" M/M s malou páčkou od 1/8" do 1/2"

art.	
1596	F/F with small lever chromium plated from 1/8" to 1/2" F/F s malou chromovanou páčkou od 1/8" do 1/2"

art.	
1597	F/M with small lever chromium plated from 1/8" to 1/2" M/F s malou chromovanou páčkou od 1/8" do 1/2"

ICIM
UNI EN ISO 9001:2008

ICIM
ISO 14001 :2004

MINIBALL® AL

EFFEBI

SECTION / ŘEZ

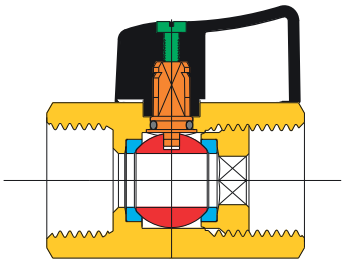

LIST OF COMPONENTS: description/materials/treatments SEZNAM ČÁSTÍ : popis / materiál / povrchová úprava		
Body and threaded end Tělo a závitové konce		CW617N (Pb≤ 2,2% DIN 50930T6)
Stem Dřík		CW617N (Pb≤ 2,2% DIN 50930T6)
Chromium pl. polished ball Chromovaná koule		CW617N (Pb≤ 2,2% DIN 50930T6)
Seats Sedla		PTFE
O-ring stem seal Těsnící o-kroužek dříku		NBR
Operating device Ovládací páka		aluminium alloy / hliníková slitina
Hose union Hadicová výustka	-	CW617N (Pb≤ 2,2% DIN 50930T6)
Elastic pin Pružina	-	zinc plated steel / pozinkovaná ocel
Nut for copper pipe Matka Cu adaptéru	-	CW617N
Olive for copper pipe Svěrný kroužek Cu adaptéru	-	PTFE
Fixing screw Upevňovací šroub		zinc plated steel / pozinkovaná ocel
Surface treatment Povrchová úprava	-	chromium plated satin finish / vnější povrch niklovaný, uvnitř mosaz

DIMENSIONS / ROZMĚRY

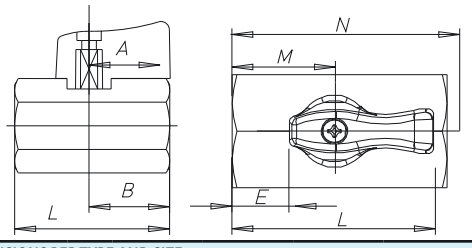

VALVE DIMENSIONS PER TYPE AND SIZE ROZMĚRY KOHOUTŮ PODLE TYPU A ROZMĚRU ZÁVITU												
size in inches Rozměr v palcích	1/8"	1/4"	3/8"	1/2"								
Ø D bore mm Ø D Průtok mm	5,5	5,5	8,0	10,0								
A mm	19	19	19	22								
B mm	19	19	23	30								
C mm	22	22	23	30								
E mm	9	9	9	11								
ch F mm	19	19	21	25								
G mm	15	15	17	19								
L mm	36	36	41	48								
M mm	17	17	20	23								
N mm	48	48	53	62								
Kv F/F	1,38	1,30	2,70	4,05								

PRESSURE/TEMPERATURE DIAGRAM - DIAGRAM TLAK / TEPLOTA

For Specifications about the Pressure-temperature Diagram and installation instructions, see page 410

Návod pro používání diagramu TLAK/TEPLOTA při specifikaci armatury najdete na straně 410

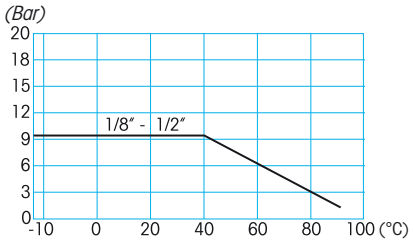

TECHNICAL FEATURES:

Temperature limits: for fluids from –10°C to +90°C

Pressure limits: for fluids of maximum 10 bar (20°C)

SPECIFIC FEATURES:

- Aluminium lever.
- The MINIBALL valve, with reduced bore, covers a wide range of applications, particularly where space is reduced.

Application fields:
The MINIBALL series is mainly employed in combination with water exposed pipes, sanitation plants, civil heating, compressed air, tank discharge.

Threaded end connections:
- Standard female and male according to UNI ISO 228/1.
- On request female and male according to UNI ISO 7/1 (UNI EN 10226).

Operation devices:
Small lever, small lever chromium plated.
Available colours: black, chromium pl. polished.

All the valves comply with the regulation CE 97/23/CE and are tested 100% on pneumatic seal with electronic control.

TECHNICKÉ VLASTNOSTI:

Teplota média: pro kapaliny od -10°C do +90°C

Tlak média: pro kapaliny do max. 10 bar (20°C)

SPECIFICKÉ VLASTNOSTI:

- Hliníková páčka.
- Série MINIBALL je série kulových minikohoutů s redukovaným průtokem s širokou škálou použití zejména tam, kde jsme omezeni prostorem.

Možnosti použití:
Série MINIBALL se hlavně používá ve vodovodních rozvodech, u sanitárních zařízení, pro vytápění obytných budov, pro rozvody tlakového vzduchu, pro vypouštění zásobníků vody.

Závity a připojení:
- Standardní vnitřní a vnější závit dle UNI ISO 228/1
- Na vyžádání vnitřní a vnější dle UNI ISO 7/1 (UNI 10226)

Ovládací prvky:
Malá páčka, malá chromovaná páčka.
Barevná provedení ruček : černá, chrom

Všechny armatury odpovídají nařízení CE 97/23/CE a jsou testovány na 100%-ní těsnost tlakovým vzduchem s elektronickou kontrolou.

INCAS®K

See Pressure-temperature Diagram
PN 80
Siehe Temperatur - und Druckdiagramm

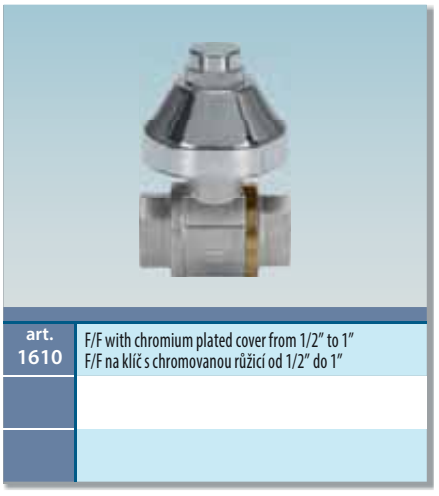

art.	
1610	F/F with chromium plated cover from 1/2" to 1" F/F na klíč s chromovanou růžicí od 1/2" do 1"

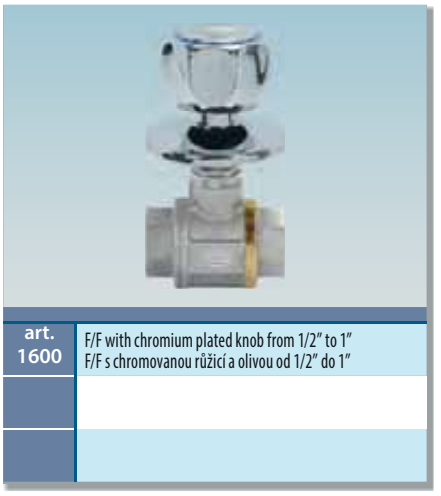

art.	
1600	F/F with chromium plated knob from 1/2" to 1" F/F s chromovanou růžicí a olivou od 1/2" do 1"

art.	
1605	F/F with chromium plated lever from 1/2" to 1" F/F s chromovanou růžicí a páčkou od 1/2" do 1"

art.	
7180	Extension kit for Chromium plated cap Souprava prodloužení pro kohout na klíč

art.	
7150	Extension kit Knob and lever Souprava prodloužení pro armaturu s olivou a páčkou

ICIM UNI EN ISO 9001:2008

ICIM ISO 14001:2004

INCAS®K

SECTION / ŘEZ

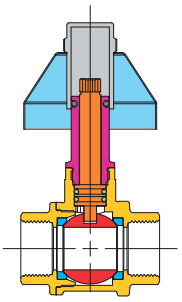

LIST OF COMPONENTS: description/materials/treatments
SEZNAM ČÁSTÍ : popis / materiál / povrchová úprava

Body and threaded end Tělo a závitové konce		CW617N (Pb≤2,2% DIN 50930T6)
Gland Dřík		CW617N
Stem Dřík		CW617N (Pb≤2,2% DIN 50930T6)
Chromium pl. polished ball Chromovaná koule		CW617N (Pb≤2,2% DIN 50930T6)
Seats Sedla		PTFE
O-ring stem seal Těsnící o-kroužek dříku		EPDM PEROXIDE / PEROXID-EPDM
Operating device Ovládací páka		CW614N nickel-chrome plated / CW614N nikl-chromovaná
Bell-shaped cap Krycí růžice		CW617N nickel-chrome plated / CW614N nikl-chromovaná
Fixing screw Upevňovací šroub	-	zinc plated steel / pozinkovaná ocel
Surface treatment Povrchová úprava	-	nickel plating outside, plain brass inside vnější povrch niklovaný, uvnitř mosaz

DIMENSIONS / ROZMĚRY

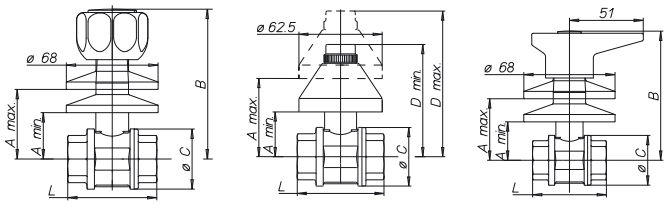

VALVE DIMENSIONS PER TYPE AND SIZE
ROZMĚRY KOHOUTŮ PODLE TYPU A ROZMĚRU ZÁVITU

nominal diameter mm Jmenovitá světlost mm	15	20	25								
size in inches Rozměr v palcích	1/2"	3/4"	1"								
Ø D bore mm Ø D Průtok mm	15	20	25								
A min/max mm	28/52	32/55	36/59								
B mm	104	108	112								
Ø C mm	35	43	52								
D min/max mm	78/102	82/105	86/109								
L mm	56	65	76								
Art. 1600	552	707	953								
Art. 1605	537	692	938								
Art. 1610	398	559	802								

PRESSURE/TEMPERATURE DIAGRAM - DIAGRAM TLAK / TEPLOTA

For Specifications about the Pressure-temperature Diagram and installation instructions, see page 410

Návod pro používání diagramu TLAK/TEPLOTA při specifikaci armatury najdete na straně 410

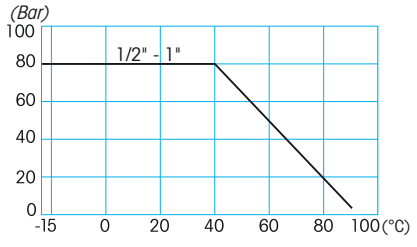

TECHNICAL FEATURES:

Temperature limits: for fluids from –15°C to +90°C

Pressure limits: for fluids of 80 bar

SPECIFIC FEATURES:

- The INCAS K valve, is full bore and structurally derived from the KOSMOS series, having the same main features.
- Extension sets to lengthen the distance between valve and operation devices (20 mm) are available.

Application fields:
The INCAS K series is suitable for wall embedding in water, heating and sanitation plants.

Threaded end connections:
• Standard female according to UNI ISO 228/1.

Operation devices:
Available in three brilliant chromium plated versions: knob or lever with rosette, cap with operation key.

The direction of the flow can be detected by the marking on the position indicator.

All the valves comply with the regulation CE 97/23/CE and are tested 100% on pneumatic seal with electronic control.

TECHNICKÉ VLASTNOSTI:

Teplota média: pro kapaliny od -15°C do +90°C

Tlak média: pro kapaliny do 80 bar

SPECIFICKÉ VLASTNOSTI:

- INCAS K je plnoprůtokový kulový kohout konstrukčně odvozený od série KOSMOS, mající stejné hlavní vlastnosti.
- Je možné použití prodlužovacích souprav pro nastavení vzdálenosti ovládací páčky a armatury.

Možnosti použití:
Série INCAS K se používá pro vestavěné instalace v topenářských a sanitárních rozvodech.

Závity a připojení:
• Standardní vnitřní závit dle UNI ISO 228/1.

Ovládací prvky:
Ve třech chromovaných verzích: oliva nebo páčka s krycí růžicí, ovládací klíč s krytkou

Směr průtoku je naznačen na indikátoru průtoku.

Všechny armatury odpovídají nařízení CE 97/23/CE a jsou testovány na 100%-ní těsnost tlakovým vzduchem s elektronickou kontrolou.

INCAS® M

See Pressure-temperature Diagram
PN 63
Siehe Temperatur - und Druckdiagramm

art.	
1630	F/F with chromium plated cover from 1/2" to 1" F/F na klíč s chromovanou růžicí od 1/2" do 1"

art.	
1620	F/F with chromium plated knob from 1/2" to 1" F/F s chromovanou růžicí a olivou od 1/2" do 1"

art.	
1625	F/F with chromium plated lever from 1/2" to 1" F/F s chromovanou růžicí a páčkou od 1/2" do 1"

art.	
7180	Extension kit for Chromium plated cap Souprava prodloužení pro kohout s na klíč

art.	
7150	Extension kit Knob and lever Souprava prodloužení pro armaturu s olivou a páčkou

ICIM UNI EN ISO 9001:2008

ICIM ISO 14001 :2004

INCAS®M

SECTION / ŘEZ

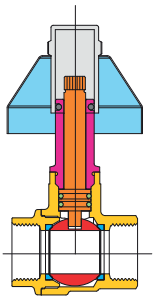

LIST OF COMPONENTS: description/materials/treatments
SEZNAM ČÁSTÍ : popis / materiál / povrchová úprava

Body and threaded end Tělo a závitové konce		CW617N (Pb≤2,2% DIN 50930T6)
Gland Dřík		CW617N
Stem Dřík		CW617N (Pb≤2,2% DIN 50930T6)
Chromium pl. polished ball Chromovaná koule		CW617N (Pb≤2,2% DIN 50930T6)
Seats Sedla		PTFE
O-ring stem seal Těsnící o-kroužek dříku		EPDM PEROXIDE / PEROXID-EPDM
Operating device Ovládací páka		CW614N nickel-chrome plated / CW614N nikl-chromovaná
Bell-shaped cap Krycí růžice		CW617N nickel-chrome plated / CW614N nikl-chromovaná
Fixing screw Upevňovací šroub	-	zinc plated steel / pozinkovaná ocel
Surface treatment Povrchová úprava	-	brilliant nickel-plating / vnější povrch niklovaný

DIMENSIONS / ROZMĚRY

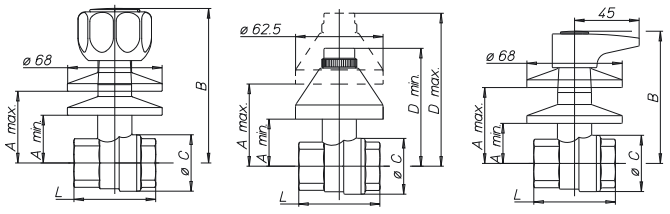

VALVE DIMENSIONS PER TYPE AND SIZE
ROZMĚRY KOHOUTŮ PODLE TYPU A ROZMĚRU ZÁVITU

nominal diameter mm Jmenovitá světlost mm	15	20	25								
size in inches Rozměr v palcích	1/2"	3/4"	1"								
Ø D bore mm Ø D Průtok mm	15	20	25								
A min/max mm	28/52	32/57	36/60								
B mm	103	107	111								
Ø C mm	32	40	48								
D min/max mm	78/102	82/105	86/103								
L mm	50	58	69								
Art. 1620	478	610	783								
Art. 1625	451	583	756								
Art. 1630	337	466	642								

PRESSURE/TEMPERATURE DIAGRAM - DIAGRAM TLAK / TEPLOTA

For Specifications about the Pressure-temperature Diagram and installation instructions, see page 410

Návod pro používání diagramu TLAK/TEPLOTA při specifikaci armatury najdete na straně 410

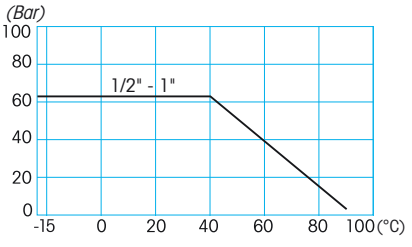

TECHNICAL FEATURES:

Temperature limits: for fluids from –15°C to +90°C

Pressure limits: for fluids of 63bar

SPECIFIC FEATURES:

- The INCAS M valve, is full bore, and structurally derived from the MERCURY series, having the same main features.
- Extension sets to lengthen the distance between valve and operation devices (20 mm) are available.

Application fields:
The INCAS M series is suitable for wall embedding in water, heating and sanitation plants.

Threaded end connections:
- Standard female according to UNI ISO 228/1.

Operation devices:
Available in three brilliant chromium plated versions: knob or lever with rosette, cap with operation key.

The direction of the flow can be detected by the marking on the position indicator.

All the valves comply with the regulation CE 97/23/CE and are tested 100% on pneumatic seal with electronic control.

TECHNICKÉ VLASTNOSTI:

Teplota média: pro kapaliny od -15°C do +90°C

Tlak média: pro kapaliny do 63 bar

SPECIFICKÉ VLASTNOSTI:

- INCAS K je plnoprůtokový kulový kohout konstrukčně odvozený od série MERCURY, mající stejné hlavní vlastnosti.
- Je možné použití prodlužovacích souprav pro nastavení vzdálenosti ovládací páčky a armatury.

Možnosti použití:
Série INCAS K se používá pro vestavěné instalace v topenářských a sanitárních rozvodech.

Závity a připojení:
- Standardní vnitřní závit dle UNI ISO 228/1.

Ovládací prvky:
Ve třech chromovaných verzích: oliva nebo páčka s krycí růžicí, ovládací klíč s krytkou

Směr průtoku je naznačen na indikátoru prlůtoku.

Všechny armatury odpovídají nařízení CE 97/23/CE a jsou testovány na 100%-ní těsnost tlakovým vzduchem s elektronickou kontrolou.

INCAS® EXTRA

PN 16

PATENTED PATENTIERT

SELF-CLEANING SYSTEM COMBATS LEGIONELLA

SAMOČISTICÍ VNITŘNÍ SYSTÉM PROTI LEGIONELLE

EXTRACTABLE BALL SYSTEM

ROZEBIRATELNÝ KOHOUT S MOŽNOSTÍ DEMONTÁŽE KOULE

FOR EMBEDDING IN WALLS REMOVABLE INTERNALS AND TOP WORK

It is not necessary to break the wall to do the maintanance.

PRO VESTAVĚNÉ INSTALACE S DEMONTÁŽÍ VNITŘNÍCH ČÁSTÍ

Není nutné při údržbě vysekávat ze zdi.

art. 1684	wall embedding ball valve FF from 1/2" to 1" vestavěný kulový kohout FF od 1/2" do 1"

art. 1680	wall embedding ball valve FF anti limestone from 1/2" to 1" vestavěný kulový kohout FF od 1/2" do 1" se systémem proti vodnímu kameni

art. K200	operation lever kit (1/2" - 3/4" - 1") souprava s ovládací páčkou (3/4"-1/2")

art. K205	chrome-plated cover kit (1/2" - 3/4" - 1") souprava s krytkou (3/4"-1/2")

art. K210	operation knob kit (1/2" - 3/4") souprava s olivou (1/2"-3/4")

art. K250	knob and lever extension kit prodlužovací souprava

art. K750	stem + anti limestone ball + seats kit dřík+koule se systémem proti vodnímu kameni+sedla

art. K754	stem + ball + seats kit dřík+koule+sedla

ICIM UNI EN ISO 9001:2008

ICIM ISO 14001 :2004

INCAS® EXTRA

SECTION / ŘEZ

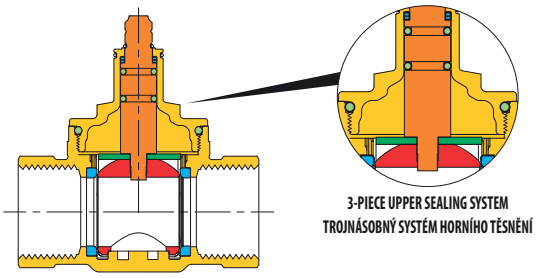

3-PIECE UPPER SEALING SYSTEM
TROJNÁSOBNÝ SYSTÉM HORNÍHO TĚSNĚNÍ

LIST OF COMPONENTS: description/materials/treatments
SEZNAM ČÁSTÍ : popis / materiál / povrchová úprava

Body and threaded end Tělo a závitové konce	●	CW617N (Pb≤ 2,2% DIN 50930T6)
Stem Dřík	●	CW617N (Pb≤ 2,2% DIN 50930T6)
Chromium pl. polished ball Chromovaná koule	●	CW617N (Pb≤ 2,2% DIN 50930T6)
Gland Dotahovací šroub	●	CW617N (Pb≤ 2,2% DIN 50930T6)
Half turn washer Těsnicí půlpodložka	●	AISI304
O-ring stem seal Těsnicí o-kroužek dříku	●	EPDM PEROXIDE / PEROXID-EPDM
O-ring gland seal Těsnicí o-kroužek dotahovacího šroubu	●	EPDM PEROXIDE / PEROXID-EPDM
Seats Sedla	●	PTFE
Stop elastic ring Upevňovací pružný kroužek	●	stainless steel / nerezová ocel
O-ring for blind cap Těsnicí o-kroužek krytky	●	elastomer / elastomer

DIMENSIONS / ROZMĚRY

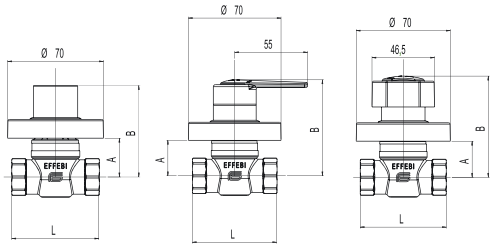

VALVE DIMENSIONS PER TYPE AND SIZE
ROZMĚRY KOHOUTŮ PODLE TYPU A ROZMĚRU ZÁVITU

	INCAS EXTRA with lever/mit Handhebel				INCAS EXTRA with blind cap/ s krytkou				INCAS EXTRA with knob/ s olivou		
size in inches Rozměr v palcích	1/2"	3/4"	1"		1/2"	3/4"	1"		1/2"	3/4"	1"
Ø D mm (bore) Ø D Průtok mm	15	20	25		15	20	25		15	20	25
A min	20	23	27		20	23	27		20	23	27
A max	72	75	78		48	51	54		62	65	68
B	72	75	79		66	69	72		66	69	72
L	64	73	87		64	73	87		64	73	87

TECHNICAL FEATURES:

Temperature limits: for fluids from –15°C to +90°C

Pressure limits: for fluids PN 16 (20°C)

SPECIFIC FEATURES:

- The INCAS EXTRA valve, with full bore, has been designed to allow the replacement of one or more components if necessary, without replacing the complete ball valve.
- The INCAS EXTRA valve, is full bore, and has a patented TOP-ENTRY maintenance system, that offers the possibility to replace the seals if necessary, without replacing the complete ball valve.
- The special patented shape of the ball and the body ensures water recirculation and avoid stagnation and the creation of bacteria.
- Extension sets (K250) to lengthen the distance between valve and accessories (15 mm and multiple) are available.
- A valve with a special "anti limestone" treatment on the ball is available for use in areas of hard water..

Application fields:
The INCAS EXTRA valve is suitable for heating and sanitation wall embedded installations.

Threaded end connections:
• Standard female according to UNI ISO 7/1 (UNI EN 10226).

Operation devices:
Knob with rosette (K210) and extension, lever with rosette (K200) and extension, cap with operation key (K204), 15mm extension (K250).

The direction of the flow can be detected by the marking on the position indicator.

All the valves comply with the regulation CE 97/23/CE and are tested 100% on pneumatic seal with electronic control.

TECHNICKÉ VLASTNOSTI:

Teplota média: pro kapaliny od -15°C do +90°C

Tlak média: pro kapaliny do PN16 (20°C)

SPECIFICKÉ VLASTNOSTI:

- INCAS EXTRA je plnoprůtokový kulový kohout s možností výměny vnitřních částí bez nutnosti demontáže celé armatury ze zdi.
- INCAS EXTRA je plnoprůtokový s patentovaným systémem údržby TOP-ENTRY umožňujícím výměnu sedel bez demontáže celého kulového kohoutu z rozvodu.

Možnosti použití:
Série INCAS K se používá pro vestavěné instalace v topenářských a sanitárních rozvodech.

Závity a připojení:
• Standardní vnitřní závit dle UNI ISO 7/1 (UNI EN 10226)

Ovládací prvky:
Ovládací oliva s růžicí (K210) a prodloužením, páčka s růžicí (K200) a prodloužením, krytka s ovládacím klíčem (K204), prodloužení 15 mm

Směr průtoku je naznačen na indikátoru průtoku.

Všechny armatury odpovídají nařízení CE 97/23/CE a jsou testovány na 100%-ní těsnost tlakovým vzduchem s elektronickou kontrolou.

VALVE MAINTENANCE SCHEME / SCHEMA ÚDRŽBY KULOVÉHO KOHOUTU

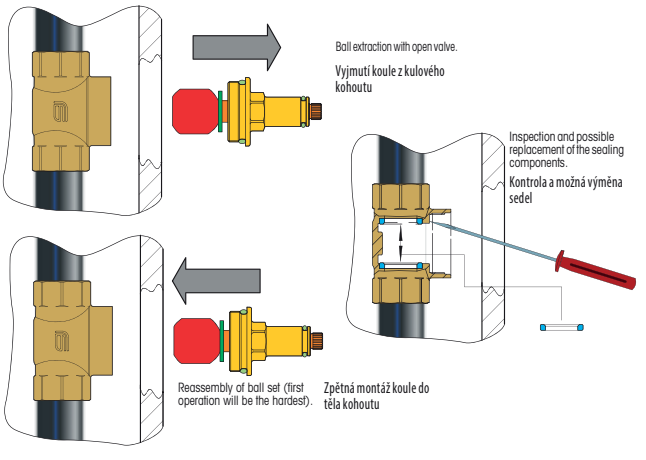

INCAS®V

PN 10

EXTRACTABLE SEALING SYSTEM

VYMĚNITELNÝ TĚSNICÍ SYSTÉM

SELF-CLEANING SYSTEM AGAINST LEGIONELLA

SAMOČISTICÍ VNITŘNÍ SYSTÉM PROTI LEGIONELLE

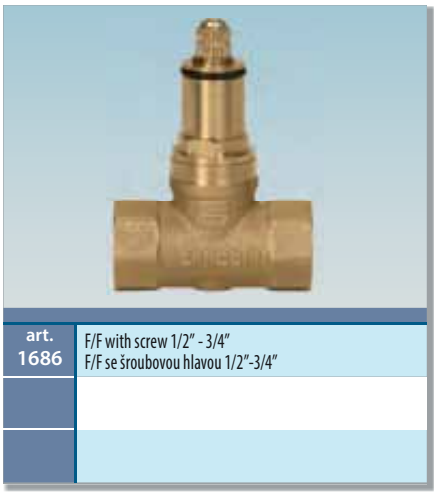

art.	
1686	F/F with screw 1/2" - 3/4" F/F se šroubovou hlavou 1/2"-3/4"

art.	
K250	knob and lever extension kit prodlužovací souprava

art.	
K756	sealing kit complete těsnící vyměnitelná souprava

art.	
K200	operation lever kit souprava s ovládací páčkou

art.	
K205	chrome-plated blind cap kit souprava s krytkou

art.	
K210	operation knob kit souprava s olivou

UNI EN ISO 9001:2008

ISO 14001 :2004

INCAS®V

SECTION / ŘEZ

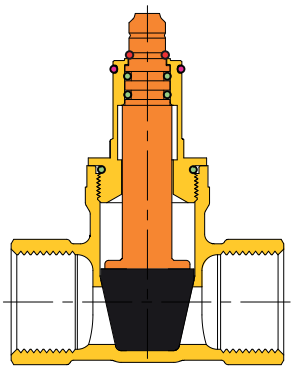

LIST OF COMPONENTS: description/materials/treatments SEZNAM ČÁSTÍ : popis / materiál / povrchová úprava		
Body and threaded end Tělo a závitové konce		CW617N (Pb≤ 2,2% DIN 50930T6)
Stem Dřík		CW617N (Pb≤ 2,2% DIN 50930T6)
Gland Dřík		CW617N (Pb≤ 2,2% DIN 50930T6)
Plug Dotahovací šroub		ELASTOMER
O-ring stem seal Těsnící o-kroužek dříku		EPDM PEROXIDE / PEROXID-EPDM
O-ring blind cap Těsnící o-kroužek krytky		ELASTOMER
Elastic ring Upevňovací pružný kroužek		Stainless steel / Nerezová ocel

DIMENSIONS / ROZMĚRY

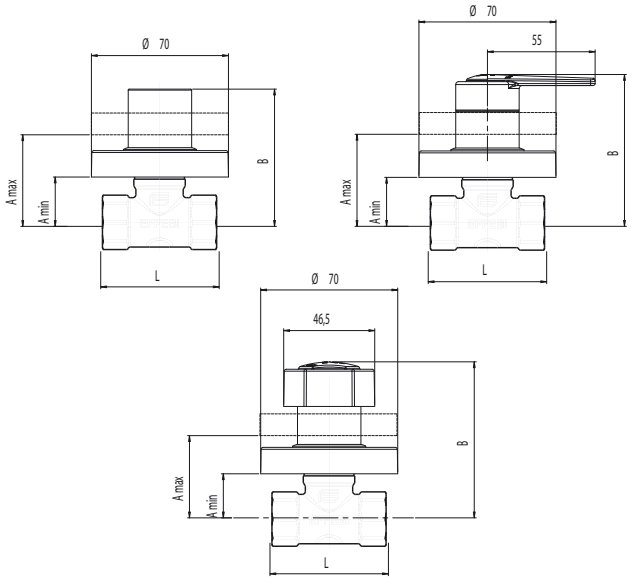

VALVE DIMENSIONS PER TYPE AND SIZE
ROZMĚRY KOHOUTŮ PODLE TYPU A ROZMĚRU ZÁVITU

	with blind cap/ s krytkou				with lever/ s páčkou				with knob/ s olivou			
size in inches Rozměr v palcích	1/2"	3/4"			1/2"	3/4"			1/2"	3/4"		
A min	22	31			20	28			20	28		
A max	52	61			40	48			40	48		
B	66	75			73	82			76	35		
L1 multilayer L1 vícevrstvá	55	70			55	70			55	70		

TECHNICAL FEATURES:

Temperature limits: for fluids from –10°C to +90°C

Pressure limits: for fluids PN 10 (20°C)

SPECIFIC FEATURES:

- The INCAS V valve has been designed to offer the possibility to replace the sealing if necessary, without replacing the complete ball valve.
- The new patented conical sealing system, allows long life performances and higher flow rate.
- Extension sets (K250) to lengthen the distance between valve and accessories (15 mm and multiple) are available.

Application fields:
The INCAS VITON valve is suitable for heating and sanitary installations.

Threaded end connections:
• Standard female according to a special UNI ISO 228/1.
Operation devices:
Knob with rosette (K210) and extension, lever with rosette (K200) and extension, cap with operation key (K204), 15mm extension (K250).

All the valves comply with the regulation CE 97/23/CE and are tested 100% on pneumatic seal with electronic control.

TECHNICKÉ VLASTNOSTI:

Teplota média: pro kapaliny od -10°C do +90°C

Tlak média: pro kapaliny do PN10 (20°C)

SPECIFICKÉ VLASTNOSTI:

- INCAS V je konstruován jako armatura s vyměnitelným těsněním bez demontáže celého kulového kohoutu.
- Nový patentovaný těsnicí systém s dlouhou životností pro velké průtoky.
- Prodlužovací soupravy pro prodloužení délky dříku.

Možnosti použití:
Série INCAS V se používá pro vestavěné instalace v topenářských a sanitárních rozvodech.

Závity a připojení:
- Standardní vnitřní závit dle UNI ISO 7/1 (UNI EN 10226)

Ovládací prvky:
Ovládací oliva s růžicí (K210) a prodloužením, páčka s růžicí (K200) a prodloužením, krytka s ovládacím klíčem (K204), prodloužení 15 mm (K250)

Všechny armatury odpovídají nařízení CE 97/23/CE a jsou testovány na 100%-ní těsnost tlakovým vzduchem s elektronickou kontrolou.

INCAS® V PRESS

PIPE FITTING FOR MULTILAYER PIPE*
TH-H-U
F-B-C
TVAROVKA PRO VÍCEVRSTVOU TRUBKU*

* SEE PAGE 179
* SIEHE S. 179

PN 10

PATENTED PATENTIERT

EXTRACTABLE SEALING SYSTEM

VYMĚNITELNÝ TĚSNICÍ SYSTÉM

SELF-CLEANING SYSTEM AGAINST LEGIONELLA

SAMOČISTICÍ VNITŘNÍ SYSTÉM PROTI LEGIONELLE

art.	
1687	multilayer connection Ø 16 x 2 Ø 16 x 2,25 Ø 20 x 2 Ø 20 x 2,25 Ø 20 x 2,5 Ø 26 x 3
	připojení na vícevrstvé trubky Ø 16 x 2 Ø 16 x 2,25 Ø 20 x 2 Ø 20 x 2,25 Ø 20 x 2,5 Ø 26 x 3
	Tongs/Zangen: TH - H - U - F - B (Ø16-Ø20) - (C only Ø26x3) Čelisti: TH - H - F - B - C (Ø26)

art.	
K250	knob and lever extension kit prodlužovací souprava

art.	
K756	sealing kit complete těsnicí vyměnitelná souprava

art.	
K200	operation lever kit souprava s ovládací páčkou

art.	
K205	chrome-plated blind cap kit souprava s krytkou

art.	
K210	operation knob kit souprava s olivou

ICIM UNI EN ISO 9001:2008
ICIM ISO 14001:2004

INCAS® V PRESS

EFFEBI

SECTION / ŘEZ

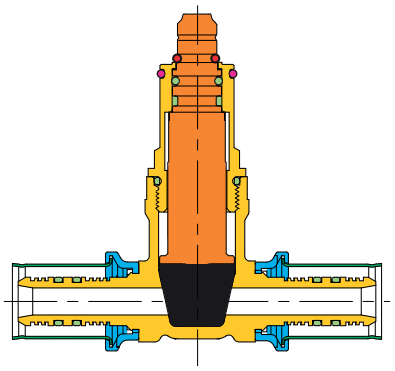

LIST OF COMPONENTS: description/materials/treatments
SEZNAM ČÁSTÍ : popis / materiál / povrchová úprava

Body and threaded end Tělo a závitové konce		CW617N (Pb≤ 2,2% DIN 50930T6)
Stem Dřík		CW617N (Pb≤ 2,2% DIN 50930T6)
Gland Dřík		CW617N (Pb≤ 2,2% DIN 50930T6)
Plug Dotahovací šroub		ELASTOMER
O-ring stem seal Těsnící o-kroužek dříku		EPDM PEROXIDE / PEROXID-EPDM
O-ring multilayer seal Kuželové těsnění		EPDM PEROXIDE / PEROXID-EPDM
O-ring blind cap Těsnící o-kroužek krytky		ELASTOMER
Multilayer exterior cover pipe Těsnící o-kroužek těsnění trubky		AISI304 SOLUBILIZED / AISI304 SOLUBILISIERT
Multilayer ring nut Těsnící o-kroužek krytky		ABS
Elastic ring Upevňovací pružný kroužek		Stainless steel / Nerezová ocel

DIMENSIONS / ROZMĚRY

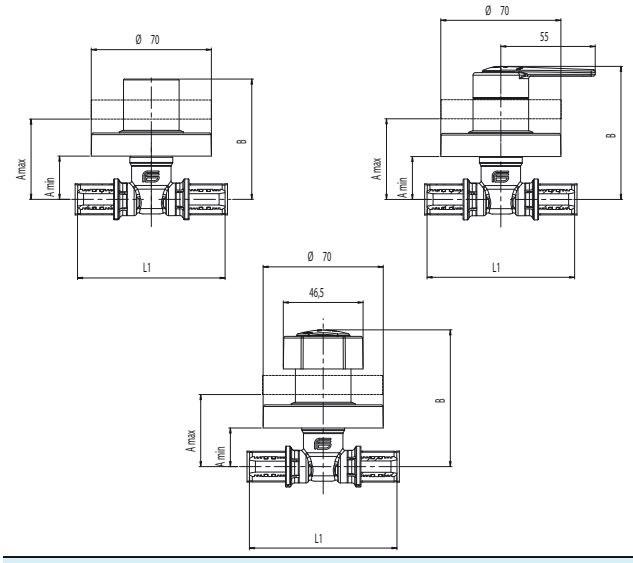

VALVE DIMENSIONS PER TYPE AND SIZE
ROZMĚRY KOHOUTŮ PODLE TYPU A ROZMĚRU ZÁVITU

	with blind cap/ s krytkou						with lever/ s páčkou						with knob/ s olivou					
size in inches Rozměr v palcích	16 x 2	16 x 2,25	20 x 2	20 x 2,25	20 x 2,5	26,3 x 3	16 x 2	16 x 2,25	20 x 2	20 x 2,25	20 x 2,5	26,3 x 3	16 x 2	16 x 2,25	20 x 2	20 x 2,25	20 x 2,5	26,3 x 3
A min	25	25	25	25	25	34	22	22	22	22	22	32	22	22	22	22	22	32
A max	55	55	55	55	55	64	42	42	42	42	42	52	42	42	42	42	42	52
B	69	69	69	69	69	78	76	76	76	76	76	85	79	79	79	79	79	88
L1 multilayer L1 vícevrstvá	86	86	86	86	86	107	86	86	86	86	86	107	86	86	86	86	86	107

TECHNICAL FEATURES:

Temperature limits: for fluids from –10°C to +90°C

Pressure limits: for fluids PN 10 (20°C)

SPECIFIC FEATURES:

- The INCAS V PRESS valve has been designed to offer the possibility to replace the sealing if necessary, without replacing the complete ball valve.
- The new patented conical sealing system, allows long life performances and higher flow rate.
- Extension sets (K250) to lengthen the distance between valve and accessories (15 mm and multiple) are available.
- For connections specifications, refer to Multipinza fittings data sheet.

Application fields:
The INCAS V PRESS valve is suitable for heating and sanitation wall embedded installations. The particular truncated-conical shape guarantees a long lasting seal.
- For connections application fields, see the data sheet about the MP connectors.

Connections for multilayer pipes:
- Tongs **TH - H - U - F -B (Ø16 - Ø20)**
- Tongs **TH - H - F -B - C (Ø26)**

Operation devices:
Knob with rosette (K210) and extension, lever with rosette (K200) and extension, cap with operation key (K204), 15mm extension (K250).

All the valves comply with the regulation CE 97/23/CE and are tested 100% on pneumatic seal with electronic control.

TECHNICKÉ VLASTNOSTI:

Teplota média: pro kapaliny od -10°C do +90°C

Tlak média: pro kapaliny do PN10 (20°C)

SPECIFICKÉ VLASTNOSTI:

- INCAS V PRESS je konstruován jako armatura s vyměnitelným těsněním bez demontáže celého kulového kohoutu.
- Nový patentovaný těsnicí systém s dlouhou životností pro velké průtoky.
- Prodlužovací soupravy (K250) pro prodloužení délky dříku.
- Připojovací detaily viz technická data systému MULTIPINZA.

Možnosti použití:
Série INCAS V se používá pro vestavěné instalace v topenářských a sanitárních rozvodech. Zejména kónický tvar těsnění zaručuje dlouhodobou životnost.
- Možnosti použití viz technická date systému MULTIPINZA.

Připojení vícevrstvých trubek:
- Lisovací čelisti **TH - H - U - F -B (Ø16 - Ø20)**
- Lisovací čelisti **TH - H - F -B - C (Ø26)**

Ovládací prvky:
Ovládací oliva s růžicí (K210) a prodloužením, páčka s růžicí (K200) a prodloužením, krytka s ovládacím klíčem (K204), prodloužení 15 mm (K250)

Všechny armatury odpovídají nařízení CE 97/23/CE a jsou testovány na 100%-ní těsnost tlakovým vzduchem s elektronickou kontrolou.

SPACE®

See Pressure-temperature Diagram
PN 10
Siehe Temperatur- und Druckdiagramm

PATENTED
PATENTIERT

art. 2071R	FM coll. DX from 1/2" to 1"1/4 with red T-handle F/M pravý se šroubením od 1/2" do 1"1/4 s červeným motýlem
art. 2071N	FM coll. DX from 1/2" to 1"1/4 with black T-handle F/M pravý se šroubením od 1/2" do 1"1/4 s černým motýlem
art. 2071B	FM coll. DX from 1/2" to 1"1/4 with blue T-handle F/M pravý se šroubením od 1/2" do 1"1/4 s modrým motýlem

art. 2073R	FM coll. SX from 1/2" to 1"1/4 with red T-handle F/M levý se šroubením od 1/2" do 1"1/4 s červeným motýlem
art. 2073N	FM coll. SX from 1/2" to 1"1/4 with black T-handle F/M levý se šroubením od 1/2" do 1"1/4 s černým motýlem
art. 2073B	FM coll. SX from 1/2" to 1"1/4 with blue T-handle F/M levý se šroubením od 1/2" do 1"1/4 s modrým motýlem

art. 2070G	FF from 1/2" to 1" with yellow T-handle F/F od 1/2" do 1" se žlutým motýlem

art. 2070N	FF from 1/2" to 1" with black T-handle F/F od 1/2" do 1" s černým motýlem

art. K805N	extension tail kit + o-ring 3/4" L=73mm; 1" L=88mm prodlužovací souprava+o-kroužek 3/4" L=73mm; 1" L=88mm

UNI EN ISO 9001:2008

ISO 14001 :2004

SPACE®

EFFEBI

SECTION / ŘEZ

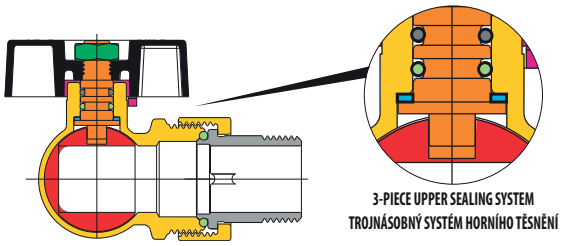

3-PIECE UPPER SEALING SYSTEM
TROJNÁSOBNÝ SYSTÉM HORNÍHO TĚSNĚNÍ

LIST OF COMPONENTS: description/materials/treatments SEZNAM ČÁSTÍ : popis / materiál / povrchová úprava		
Body and threaded end Tělo a závitové konce		CW617N (Pb≤ 2,2% DIN 50930T6)
Stem Dřík		CW617N (Pb≤ 2,2% DIN 50930T6)
Chromium pl. polished ball Chromovaná koule		CW617N (Pb≤ 2,2% DIN 50930T6)
Seats Sedla		PTFE
O-ring on the stem Těsnicí o-kroužek dříku		HNBR
O-ring under the stem Těsnicí o-kroužek pod dříkem		EPDM PEROXIDE / PEROXID-EPDM
Operating device Ovládací páka		aluminium alloy / hliníková slitina
Fixing screw Upevňovací šroub		zinc plated steel / pozinkovaná ocel
Tail Dřík šroubení		CW617N (Pb≤ 2,2% DIN 50930T6)
Nut Matka šroubení		CW617N
Surface treatment Povrchová úprava	-	nickel plating outside, plain brass inside vnější povrch niklovaný, uvnitř mosaz

DIMENSIONS / ROZMĚRY

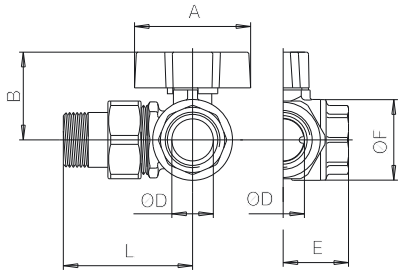

VALVE DIMENSIONS PER TYPE AND SIZE ROZMĚRY KOHOUTŮ PODLE TYPU A ROZMĚRU ZÁVITU					Sizes female female Velikosti F/F verze		
nominal diameter mm Jmenovitá světlost mm	15	20	25	32	15	20	25
size in inches Rozměr v palcích	1/2"	3/4"	1"	1" 1/4	1/2"	3/4"	1"
Ø D mm (bore) Ø D Průtok mm	15	20	25	32	15	20	25
A mm	47	57	57	56	47	57	57
B mm	35	41,5	47	51	35	41,5	46
E mm	26	31,6	38	40,5	26	31,6	38
Ø F mm	31	38,5	47	57,5	31	38,5	47
L mm	53,5	63,4	78,5	88,5	27,5	32,5	38,5

PRESSURE/TEMPERATURE DIAGRAM - DIAGRAM TLAK / TEPLOTA

For Specifications about the Pressure-temperature Diagram and installation instructions, see page 410

Návod pro používání diagramu TLAK/TEPLOTA při specifikaci armatury najdete na straně 410

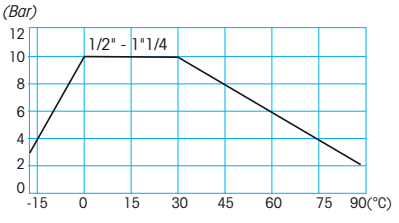

TECHNICAL FEATURES:

Temperature limits: for fluids from –15°C to +90°C
for gas from -15°C to + 60°C (FF)

Pressure limits: for fluids 10 bar (20°C)
for gas: MOP5 (FF)

SPECIFIC FEATURES:

- The SPACE ball valve incorporates an "L" manifold and a ball valve in a single item.

Frontal patented T-handle: ease of handling.
Angle valve: quick, low cost assembly.
Compact system: allows manifold sets in closed proximity and the use of compact built in boxes.
Bore: full.
Stem: anti blow out.
Seats: high resistance PTFE.
Upper seal: **3 seals**
1 PTFE ring - high pressure
2 O-Ring - low pressure.

Application fields:
The SPACE ball valve is recommended in heating installations and manifold sets.

Sizes: 1/2" - 3/4" – 1"- 1" 1/4.

Threaded end connections:
• Standard female according to UNI ISO 228/1.
• Nut and tail (metallic seat + O-ring).

Operation devices: Red, blue, yellow and black aluminium T-handle.

The direction of the flow can be detected by the marking on the position indicator.

All the valves comply with the regulation CE 97/23/CE and are tested 100% on pneumatic seal with electronic control.

TECHNICKÉ VLASTNOSTI:

Teplota média: pro kapaliny od -15°C do +90°C
pro plyn od -15°C do +60°C (FF)

Tlak média: pro kapaliny do 10 bar (20°C)
pro plyn MOP5 (FF)

SPECIFICKÉ VLASTNOSTI:

- Kulový kohout SPACE je spojením kolena "L" a kulového kohoutu v jednom.

Přední patentovaný: jednoduchý na ovládání.
Rohový kohout: rychlá a levná montáž
Kompaktní provedení: možňuje použití v různých sestavách rozvaděčů v rozvaděčových skříních
Průtok: plný
Dřík: systém zaručující těsnost.
Sedla: vysoce odolný PTFE.
Horní těsnění: **3 těsnění**
1 PTFE kroužek - vysoký tlak.
2 o-kroužky - nízký tlak.

Možnosti použití:
Kulový kohout SPACE se doporučuje pro systémy ústředního vytápění a rozvaděčové sestavy.

Velikosti: 1/2" - 3/4" – 1"- 1" 1/4.

Závity a připojení:
• Standardní vnitřní a vnější závit dle UNI ISO 228/1.
• Šroubení (kovové sedlo + o- kroužek).

Ovládací prvky: červený, modrý, žlutý a černý motýl.

Směr průtoku média je zřejmý z indikátoru průtoku na ovládací páčce.

Všechny armatury odpovídají nařízení CE 97/23/CE a jsou testovány na 100%-ní těsnost tlakovým vzduchem s elektronickou kontrolou.

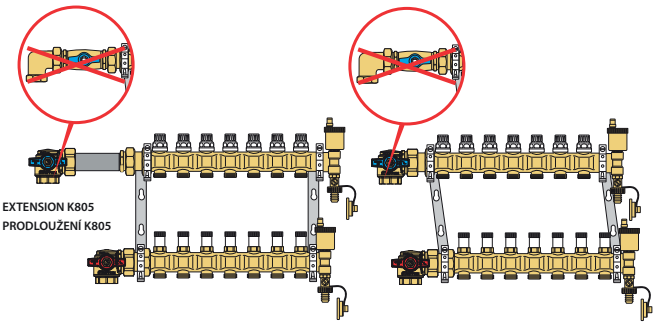

EXTENSION K805
PRODLOUŽENÍ K805

COLLETTORE® K

See Pressure-temperature Diagram
PN 80
Siehe Temperatur - und Druckdiagramm

art. 2027 — for manifold female/tail and nut with T-handle from 1/2" to 1"
pro rozdělovače se šroubením a motýlem od 1/2" do 1"

TECHNICAL FEATURES:

Temperature limits: for fluids from –20°C to +110°C

Pressure limits: for fluids 80 bar

SPECIFIC FEATURES:

- The MANIFOLD K has the same features as the KOSMOS series from which it derives.

Bore: full (1/2" - 3/4" - 1").
Stem: gland nut security system.
Seats: high resistance virgin PTFE .
Upper seal: DSS4® Dynamic Sealing System (international patent) 4 anti-friction self-adjusting cone-shaped seals, in PTFE with dynamic seals. Ensures long life cycles, under high and low pressure conditions.

Application fields:
The MANIFOLD K is recommended in heating installations for manifold sets.

Threaded end connections:
• Standard female according to UNI ISO 228/1.
• Tail and nut (metallic seal + O-ring).

Operation devices:
Aluminium T-handle.
Available colours: black, red, blue.

All the valves comply with the regulation CE 97/23/CE and are tested 100% on pneumatic seal with electronic control.

TECHNICKÉ VLASTNOSTI:

Teplota média: pro kapaliny od -20°C do +110°C

Tlak média: pro kapaliny do 80 bar

SPECIFICKÉ VLASTNOSTI:

- Kulový kohout COLLETTORE K má stejné vlastnosti jako série KOSMOS, od které byl odvozen.

Průtok: plný (1/2" - 3/4" - 1").
Dřík: bezpečný systém s dotahovací ucpávkou šroub .
Sedla: vysoce odolný čistý PTFE
Horní těsnění: DSS4® Dynamický těsnicí systém (mezinárodní patent) 4 kluzné kónické nastavitelné PTFE kroužky. Systém vhodný pro dlouhodobé použití, pro vysoké a nízké tlaky.

Možnosti použití:
Kulový kohout COLLETORRE K je doporučován pro systémy ústředního vytápění a rozvaděčové sestavy.

Závity a připojení:
• Standarní vnitřní závit dle UNI ISO 228/1.
• Šroubení (kovové sedlo + o-kroužek).

Ovládací prvky:
Hliníkový motýl.
Barevná provedení ruček : černá, červená, modrá.

Všechny armatury odpovídají nařízení CE 97/23/CE a jsou testovány na 100%-ní těsnost tlakovým vzduchem s elektronickou kontrolou.

ICIM UNI EN ISO 9001:2008
ICIM ISO 14001 :2004

COLLETTORE® K

SECTION / ŘEZ

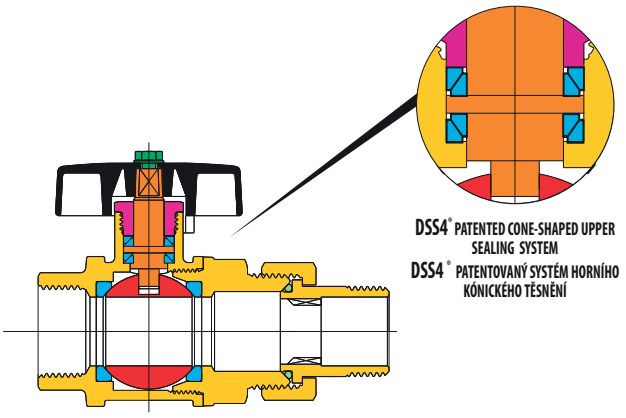

DIMENSIONS / ROZMĚRY

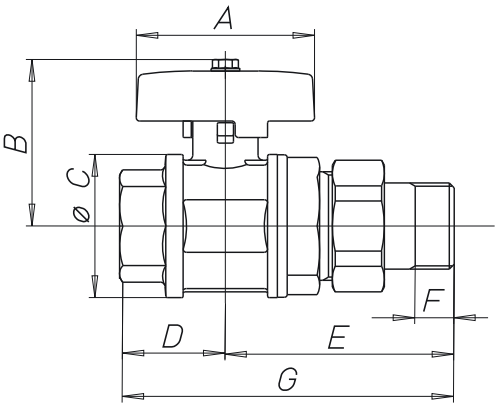

LIST OF COMPONENTS: description/materials/treatments
SEZNAM ČÁSTÍ : popis / materiál / povrchová úprava

Body and threaded end Tělo a závitové konce		CW617N (Pb≤ 2,2% DIN 50930T6)
Nut and tail Dotahovací šroub		CW617N (Pb≤ 2,2% DIN 50930T6)
Gland Dotahovací šroub		CW617N
Stem Dřík		CW617N (Pb≤ 2,2% DIN 50930T6)
Chromium pl. polished ball Chromovaná koule		CW617N (Pb≤ 2,2% DIN 50930T6)
Seats Sedla		PTFE
O-ring on the tail O-kroužek šroubení		EPDM PEROXIDE / PEROXID-EPDM
Operating device Ovládací páka		aluminium alloy / hliníková slitina
Fixing screw Upevňovací šroub		zinc plated steel / pozinkovaná ocel
Surface treatment Povrchová úprava	-	nickel plating outside, plain brass inside vnější povrch niklovaný, uvnitř mosaz

VALVE DIMENSIONS PER TYPE AND SIZE
ROZMĚRY KOHOUTŮ PODLE TYPU A ROZMĚRU ZÁVITU

nominal diameter mm Jmenovitá světlost mm	15	20	25	32							
size in inches Rozměr v palcích	1/2"	3/4"	1"	1"1/4							
Ø D bore mm Ø D Průtok mm	15	20	25	25							
A mm	55	55	70	70							
B mm	54	58	70	61							
Ø C mm	35	44	49	55							
D mm	27	33	38	39							
E mm	65	72	80	86							
F mm	10	12	14	15							
G mm	93	105	117	125							

PRESSURE/TEMPERATURE DIAGRAM - DIAGRAM TLAK / TEPLOTA

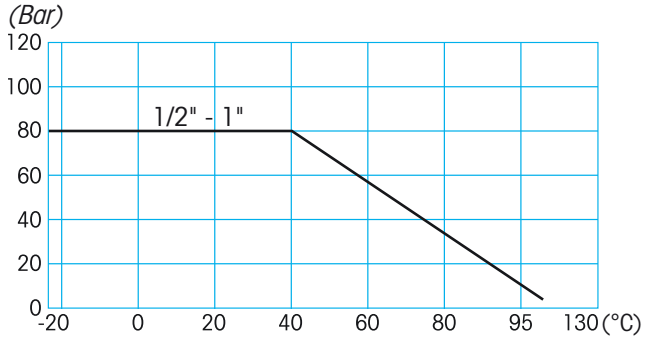

For Specifications about the Pressure-temperature Diagram and installation instructions, see page 410
Návod pro používání diagramu TLAK/TEPLOTA při specifikaci armatury najdete na straně 410

COLLETTORE® M

See Pressure-temperature Diagram
PN 63
Siehe Temperatur- und Druckdiagramm

art. 2037 for manifold female/tail and nut with T-handle from 1/2" to 1" - with lever from 1"1/4 to 2"
pro rozdělovače se šroubením a motýlem od 1/2" do 1" - s páčkou od 1"1/4 do 2"

TECHNICAL FEATURES:

Temperature limits: for fluids from –15°C to +110°C

Pressure limits: for fluids from 63 bar to 40 bar

SPECIFIC FEATURES:

- The MANIFOLD M has the same features as the MERCURY series from which it derives.
  The sizes from 1"1/4 to 2" have an aluminium lever.

Bore: full.
Stem: anti blow out.
Seats: high resistance virgin PTFE .
Upper seal: **4 seals:**
1 PTFE ring - high pressure.
2 anti-friction self-adjusting cone shaped seals, with PTFE - medium and low pressure.
1 O-Ring - low pressure.

Application fields:
The MANIFOLD M is recommended in heating installations for manifold sets.

Threaded end connections:
• Standard female according to UNI ISO 228/1.
• Tail and nut (metallic seal + O-ring).

Operation devices:
Aluminium T-handle (1/2"-3/4"-1"), aluminium lever from 1/2"to 2"
Available colours: black, red, blue.

All the valves comply with the regulation CE 97/23/CE and are tested 100% on pneumatic seal with electronic control.

TECHNICKÉ VLASTNOSTI:

Teplota média: pro kapaliny od -15°C do +110°C

Tlak média: pro kapaliny od 63 bar do 40 bar

SPECIFICKÉ VLASTNOSTI:

- Kulový kohout COLLETTORE M má stejné vlastnosti jako série MERCURY, od které byl odvozen.
  Pro velikost od 1"1/4 do 2" je s hliníkovou pákou.

Průtok: plný
Dřík: bezpečný systém s dotahovací ucpávkou
Sedla: vysoce odolný čistý PTFE.
Horní těsnění: **4 těsnění:**
1 PTFE kroužek - vysoký tlak.
2 kluzné kónické nastavitelné kroužky z PTFE - střední a nízký tlak
1 o-kroužek - nízký tlak.

Možnosti použití:
Kulový kohout COLLETORRE M je doporučován pro systémy ústředního vytápění a rozvaděčové sestavy.

Závity a připojení:
• Standardní vnitřní závit dle UNI ISO 228/1.
• Šroubení (kovové sedlo + o-kroužek).

Ovládací prvky:
Hliníkový motýl (1/2" - 3/4" - 1"), hliníková páčka od 1/2" do 2".
Barevná provedení ruček : černá, červená, modrá.

Všechny armatury odpovídají nařízení CE 97/23/CE a jsou testovány na 100%-ní těsnost tlakovým vzduchem s elektronickou kontrolou.

ICIM UNI EN ISO 9001:2008
ICIM ISO 14001 :2004

COLLETTORE® M

SECTION / ŘEZ

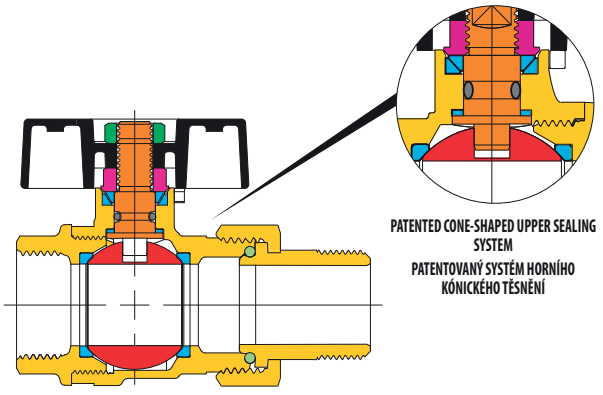

DIMENSIONS / ROZMĚRY

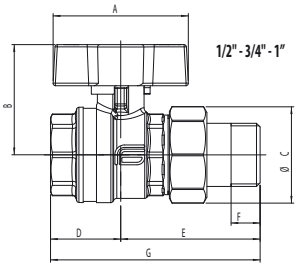

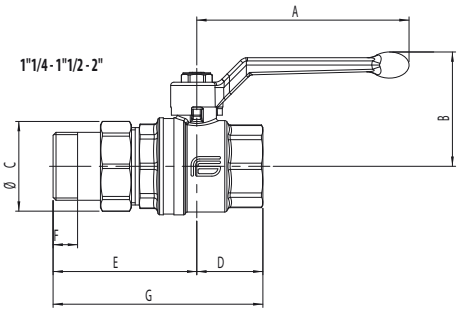

LIST OF COMPONENTS: description/materials/treatments
SEZNAM ČÁSTÍ : popis / materiál / povrchová úprava

Body and threaded end Tělo a závitové konce		CW617N (Pb≤ 2,2% DIN 50930T6)
Nut and tail Šroubení		CW617N (Pb≤ 2,2% DIN 50930T6)
Gland Dotahovací šroub		CW617N
Stem Dřík		CW617N (Pb≤ 2,2% DIN 50930T6)
Chromium pl. polished ball Chromovaná koule		CW617N (Pb≤ 2,2% DIN 50930T6)
Seats Sedla		PTFE
O-ring on the stem Těsnicí o-kroužek dříku		NBR
O-ring on the tail O-kroužek šroubení		EPDM PEROXIDE / PEROXID-EPDM
Operating device Ovládací páka		aluminium alloy / hliníková slitina
Fixing screw Upevňovací šroub		zinc plated steel / pozinkovaná ocel
Surface treatment Povrchová úprava	-	nickel plating outside, plain brass inside vnější povrch niklovaný, uvnitř mosaz

VALVE DIMENSIONS PER TYPE AND SIZE
ROZMĚRY KOHOUTŮ PODLE TYPU A ROZMĚRU ZÁVITU

nominal diameter mm Jmenovitá světlost mm	15	20	25	32	40	50					
size in inches Rozměr v palcích	1/2"	3/4"	1"	1"1/4	1"1/2	2"					
Ø D bore mm Ø D Průtok mm	15	20	25	32	40	50					
A mm	47	56	56	130	130	165					
B mm	38	46	50	70	76	92					
Ø C mm	33	40	49	55	69	89					
D mm	25	29	34	41	47	55					
E mm	49	58	67	88	98	112					
F mm	10	12	14	15	16	18					
G mm	74	87	101	129	145	167					

PRESSURE/TEMPERATURE DIAGRAM - DIAGRAM TLAK / TEPLOTA

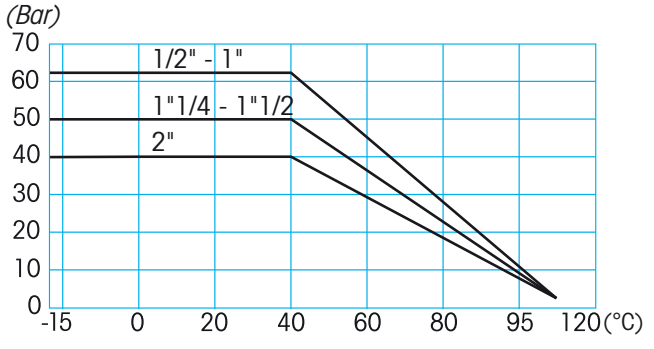

For Specifications about the Pressure-temperature Diagram and installation instructions, see page 410
Návod pro používání diagramu TLAK/TEPLOTA při specifikaci armatury najdete na straně 410

COLLETTORE® A

art. 2047 for manifold female/tail and nut with T-handle from 1/2" to 1"
pro rozdělovače se šroubením a motýlem od 1/2" do 1"

TECHNICAL FEATURES:

Temperature limits: for fluids from –15°C to +90°C

Pressure limits: for fluids 40 bar

SPECIFIC FEATURES:

- The MANIFOLD A has the same features as the ASTER series from which it derives.

Bore: full.
Stem: anti blow out.
Seats: high resistance virgin PTFE .
Upper seal: **3 seals:**
1 PTFE ring - high pressure.
2 O-Ring - low pressure.

Application fields:
The MANIFOLD A is recommended in heating installations for manifold sets.

Threaded end connections:
• Standard female according to UNI ISO 228/1.
• Tail and nut (metallic seal + O-ring).

Operation devices:
Aluminium T-handle.
Available colours: black, red, blue.

All the valves comply with the regulation CE 97/23/CE and are tested 100% on pneumatic seal with electronic control.

TECHNICKÉ VLASTNOSTI:

Teplota média: pro kapaliny od -15°C do +90°C

Tlak média: pro kapaliny do 40 bar

SPECIFICKÉ VLASTNOSTI:

- Kulový kohout COLLETTORE A má stejné vlastnosti jako série ASTER, od které byl odvozen.

Průtok: plný
Dřík: Systém zaručující těsnost
Sedla: vysoce odolný čistý PTFE
Horní těsnění: **3 těsnění:**
1 PTFE kroužek - vysoký tlak
2 O-kroužek - nízký tlak

Možnosti použití:
Kulový kohout COLLETORRE A je doporučován pro systémy ústředního vytápění a rozvaděčové sestavy.

Závity a připojení:
• Standarní vnitřní závit dle UNI ISO 228/1.
• Šroubení (kovové sedlo + o-kroužek).

Ovládací prvky:
Hliníkový motýl.
Barevná provedení ruček : černá, červená, modrá.

Všechny armatury odpovídají nařízení CE 97/23/CE a jsou testovány na 100%-ní těsnost tlakovým vzduchem s elektronickou kontrolou.

ICIM UNI EN ISO 9001:2008
ICIM ISO 14001 :2004

COLLETTORE® A

SECTION / ŘEZ

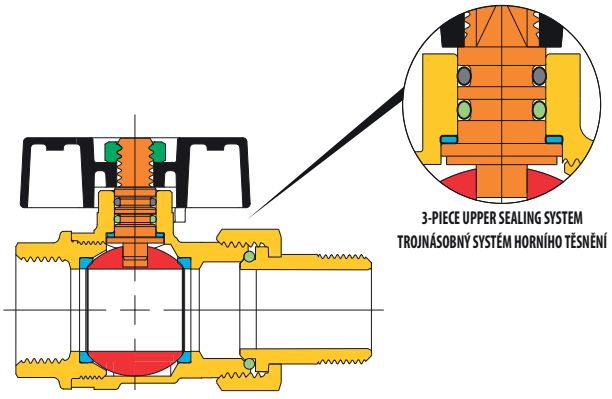

DIMENSIONS / ROZMĚRY

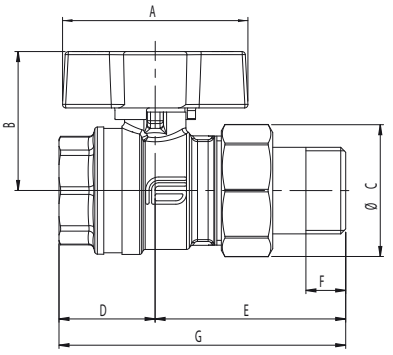

LIST OF COMPONENTS: description/materials/treatments
SEZNAM ČÁSTÍ : popis / materiál / povrchová úprava

Body and threaded end Tělo a závitové konce		CW617N (Pb≤ 2,2% DIN 50930T6)
Nut and tail Šroubení		CW617N (Pb≤ 2,2% DIN 50930T6)
Stem Dřík		CW617N (Pb≤ 2,2% DIN 50930T6)
Chromium pl. polished ball Chromovaná koule		CW617N (Pb≤ 2,2% DIN 50930T6)
Seats Sedla		PTFE
O-ring on the stem / O-ring under the stem O-kroužek dříku / O-kroužek pod dříkem		HNBR
O-ring on the tail O-kroužek šroubení		EPDM PEROXIDE / PEROXID-EPDM
Operating device Ovládací páka		aluminium alloy / hliníková slitina
Fixing screw Upevňovací šroub		zinc plated steel / pozinkovaná ocel
Surface treatment Povrchová úprava	-	nickel plating outside, plain brass inside vnější povrch niklovaný, uvnitř mosaz

VALVE DIMENSIONS PER TYPE AND SIZE
ROZMĚRY KOHOUTŮ PODLE TYPU A ROZMĚRU ZÁVITU

nominal diameter mm Jmenovitá světlost mm	15	20	25								
size in inches Rozměr v palcích	1/2"	3/4"	1"								
Ø D bore mm Ø D Průtok mm	15	20	25								
A mm	47	56	56								
B mm	35	42	46								
Ø C mm	33	41	49								
D mm	25	29	35								
E mm	50	58	68								
F mm	10	12	14								
G mm	75	86,5	102								

PRESSURE/TEMPERATURE DIAGRAM - DIAGRAM TLAK / TEPLOTA

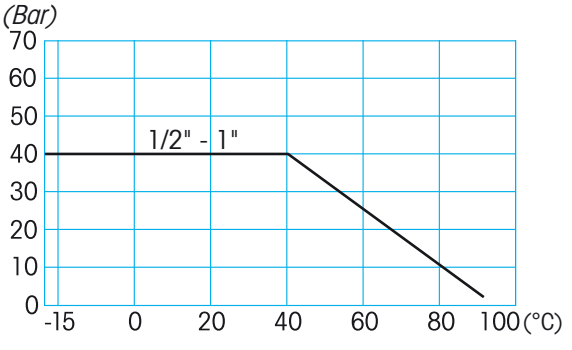

For Specifications about the Pressure-temperature Diagram and installation instructions, see page 410
Návod pro používání diagramu TLAK/TEPLOTA při specifikaci armatury najdete na straně 410

COLLETTORE® O

See Pressure-temperature Diagram
PN 25
Siehe Temperatur- und Druckdiagramm

art. 2087 for manifold female/tail and nut with T-handle from 1/2" to 1"1/4
pro rozdělovače se šroubením a motýlem od 1/2" do 1" 1/4

TECHNICAL FEATURES:

Temperature limits: for fluids from –15°C to +90°C

Pressure limits: for fluids from 25 bar

SPECIFIC FEATURES:

- The MANIFOLD O has the same features as the ASTER series from which it derives.

Bore: full.
Stem: anti blow out.
Seats: high resistance virgin PTFE.
Upper seal: **3 seals:**
1 PTFE ring - high pressure.
2 O-Ring - low pressure.

Application fields:
The MANIFOLD K is recommended in heating installations for manifold sets.

Threaded end connections:
• Standard female according to UNI ISO 228/1.
• Tail and nut (metallic seal + O-ring).

Operation devices:
Aluminium T-handle.
Available colours: black, red, blue.

All the valves comply with the regulation CE 97/23/CE and are tested 100% on pneumatic seal with electronic control.

TECHNICKÉ VLASTNOSTI:

Teplota média: pro kapaliny od -15°C do +90°C

Tlak média: pro kapaliny do 25 bar

SPECIFICKÉ VLASTNOSTI:

- Kulový kohout COLLETTORE O má stejné vlastnosti jako série ASTER, od které byl odvozen.

Průtok: plný
Dřík: Systém zaručující těsnost
Sedla: vysoce odolný čistý PTFE
Horní těsnění: **3 těsnění:**
1 PTFE kroužek - vysoký tlak
2 O-kroužek - nízký tlak

Možnosti použití:
Kulový kohout COLLETORRE O je doporučován pro systémy ústředního vytápění a rozvaděčové sestavy.

Závity a připojení:
• Standarní vnitřní závit dle UNI ISO 228/1.
• Šroubení (kovové sedlo + o-kroužek).

Ovládací prvky:
Hliníkový motýl.
Barevná provedení ruček : černá, červená, modrá.

Všechny armatury odpovídají nařízení CE 97/23/CE a jsou testovány na 100%-ní těsnost tlakovým vzduchem s elektronickou kontrolou.

ICIM UNI EN ISO 9001:2008
ICIM ISO 14001 :2004

COLLETTORE® O

SECTION / ŘEZ

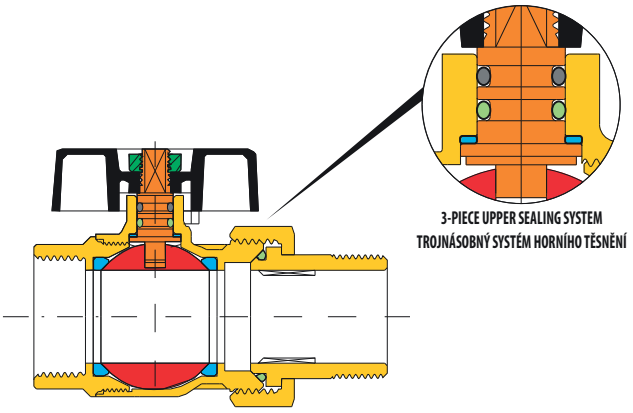

DIMENSIONS / ROZMĚRY

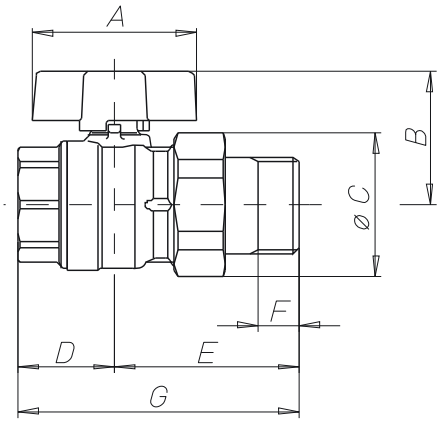

LIST OF COMPONENTS: description/materials/treatments
SEZNAM ČÁSTÍ : popis / materiál / povrchová úprava

Body and threaded end Tělo a závitové konce		CW617N (Pb≤ 2,2% DIN 50930T6)
Nut and tail Šroubení		CW617N (Pb≤ 2,2% DIN 50930T6)
Stem Dřík		CW617N (Pb≤ 2,2% DIN 50930T6)
Chromium pl. polished ball Chromovaná koule		CW617N (Pb≤ 2,2% DIN 50930T6)
Seats Sedla		PTFE
O-ring on the stem / O-ring under the stem O-kroužek dříku / O-kroužek pod dříkem		HNBR
O-ring on the tail O-kroužek šroubení		EPDM PEROXIDE / PEROXID-EPDM
Operating device Ovládací páka		aluminium alloy / hliníková slitina
Fixing screw Upevňovací matka		zinc plated steel / pozinkovaná ocel
Surface treatment Povrchová úprava	-	nickel plating outside, plain brass inside vnější povrch niklovaný, uvnitř mosaz

VALVE DIMENSIONS PER TYPE AND SIZE
ROZMĚRY KOHOUTŮ PODLE TYPU A ROZMĚRU ZÁVITU

nominal diameter mm Jmenovitá světlost mm	15	20	25	32							
size in inches Rozměr v palcích	1/2"	3/4"	1"	1"1/4							
Ø D bore mm Ø D Průtok mm	15	20	25	32							
A mm	47	47	56	105							
B mm	34,5	38	46	63							
Ø C mm	33	41	50	56							
D mm	23,5	27,5	32,5	41							
E mm	47,5	54	64	77,4							
F mm	10	12	14	15							
G mm	71	84,5	96,5	115							

PRESSURE/TEMPERATURE DIAGRAM - DIAGRAM TLAK / TEPLOTA

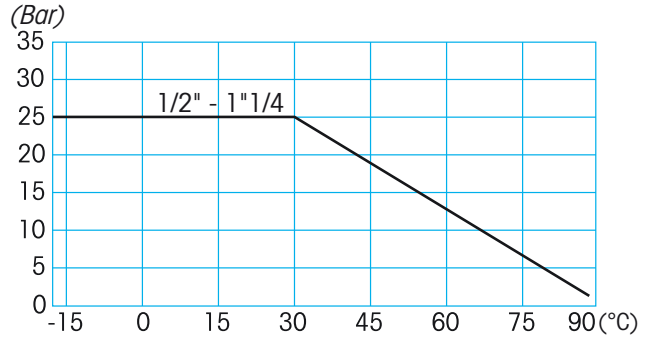

For Specifications about the Pressure-temperature Diagram and installation instructions, see page 410
Návod pro používání diagramu TLAK/TEPLOTA při specifikaci armatury najdete na straně 410

COLLETTORE® SQUADRA

art. 2077 for manifold female/tail and nut with T-handle from 1/2" to 1"
pro rozdělovače se šroubením a motýlem od 1/2" do 1"

TECHNICAL FEATURES:

Temperature limits: for fluids from –15°C to +90°C

Pressure limits: for fluids 40 bar

SPECIFIC FEATURES:

- The MANIFOLD ANGLE has the same features as the VENUS ANGLE series from which it derives.

Bore: full.
Stem: anti blow out.
Seats: high resistance virgin PTFE.
Upper seal: **4 seals:**
1 PTFE ring - high pressure.
2 anti-friction self-adjusting cone shaped seals, with PTFE - medium and low pressure.
1 O-Ring - low pressure.

Application fields:
The MANIFOLD ANGLE is recommended in heating installations for manifold sets.

Threaded end connections:
- Standard according to UNI ISO 228/1.
- Tail and nut (metallic seal + O-ring).

Operation devices:
Aluminium T-handle.
Available colours: black, red, blue.

All the valves comply with the regulation CE 97/23/CE and are tested 100% on pneumatic seal with electronic control.

TECHNICKÉ VLASTNOSTI:

Teplota média: pro kapaliny od -15°C do +90°C

Tlak média: pro kapaliny do 40 bar

SPECIFICKÉ VLASTNOSTI:

- Kulový kohout COLLETTORE SQUADRA má stejné vlastnosti jako série VENUS, od které byl odvozen.

Průtok: plný
Dřík: Systém zaručující těsnost
Sedla: vysoce odolný čistý PTFE
Horní těsnění: **4 těsnění:**
1 PTFE kroužek - vysoký tlak
2 kluzné kónické nastavitelné kroužky z PTFE - střední a nízký tlak
1 O-kroužek - nízký tlak

Možnosti použití:
Kulový kohout COLLETORRE SQUADRA je doporučován pro systémy ústředního vytápění a rozvaděčové sestavy.

Závity a připojení:
- Standarní vnitřní závit dle UNI ISO 228/1.
- Šroubení (kovové sedlo + o-kroužek).

Ovládací prvky:
Hliníkový motýl.
Barevná provedení ruček : černá, červená, modrá.

Všechny armatury odpovídají nařízení CE 97/23/CE a jsou testovány na 100%-ní těsnost tlakovým vzduchem s elektronickou kontrolou.

ICIM UNI EN ISO 9001:2008
ICIM ISO 14001 :2004

COLLETTORE®
SQUADRA

SECTION / ŘEZ

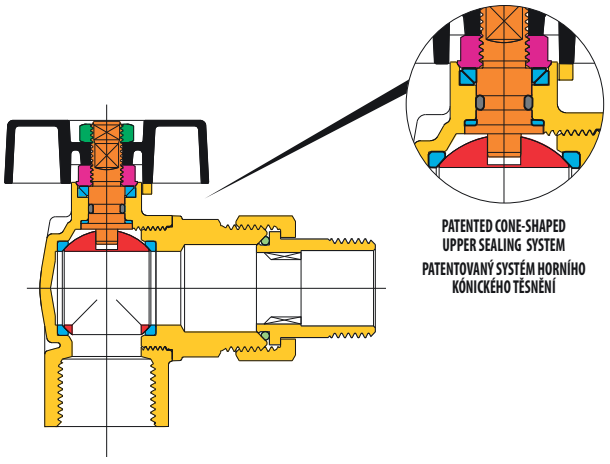

DIMENSIONS / ROZMĚRY

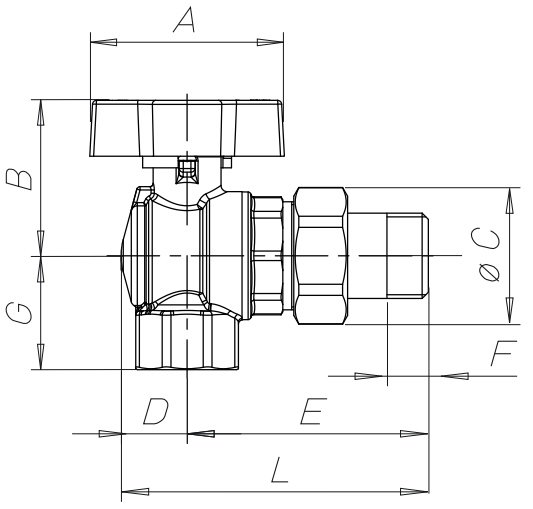

LIST OF COMPONENTS: description/materials/treatments
SEZNAM ČÁSTÍ : popis / materiál / povrchová úprava

Body and threaded end Tělo a závitové konce		CW617N (Pb≤ 2,2% DIN 50930T6)
Nut and tail Šroubení		CW617N (Pb≤ 2,2% DIN 50930T6)
Gland Dotahovací šroub		CW617N
Stem Dřík		CW617N (Pb≤ 2,2% DIN 50930T6)
Chromium pl. polished ball Chromovaná koule		CW617N (Pb≤ 2,2% DIN 50930T6)
Seats Sedla		PTFE
O-ring on the stem Těsnicí o-kroužek dříku		NBR
O-ring on the tail O-kroužek šroubení		EPDM PEROXIDE / PEROXID-EPDM
Operating device Ovládací páka		aluminium alloy / hliníková slitina
Fixing screw Upevňovací matka		zinc plated steel / pozinkovaná ocel
Surface treatment Povrchová úprava	-	nickel plating outside, plain brass inside vnější povrch niklovaný, uvnitř mosaz

VALVE DIMENSIONS PER TYPE AND SIZE
ROZMĚRY KOHOUTŮ PODLE TYPU A ROZMĚRU ZÁVITU

nominal diameter mm Jmenovitá světlost mm	**15**	**20**	**25**								
size in inches Rozměr v palcích	**1/2"**	**3/4"**	**1"**								
Ø D bore mm Ø D Průtok mm	**15**	**20**	**25**								
A mm	47	56	56								
B mm	37	45	50								
Ø C mm	33	40	49								
D mm	16	19	24								
E mm	58	67	80								
F mm	10	12	14								
G mm	27,5	33	38								
L mm	74	86	105								

PRESSURE/TEMPERATURE DIAGRAM - DIAGRAM TLAK / TEPLOTA

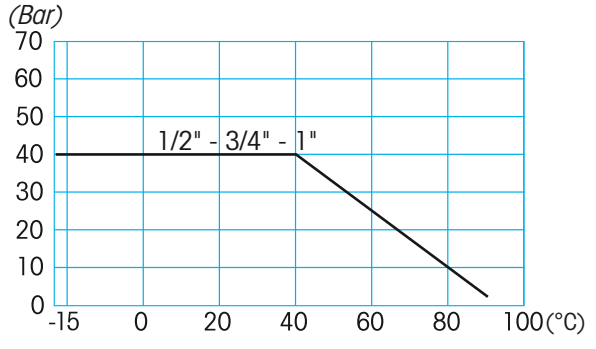

For Specifications about the Pressure-temperature Diagram and installation instructions, see page 410
Návod pro používání diagramu TLAK/TEPLOTA při specifikaci armatury najdete na straně 410

EXTENSION®

See Pressure-temperature Diagram
PN 40
Siehe Temperatur- und Druckdiagramm

art.	
2170	F/F with black aluminium lever from 1/2" to 2" F/F s černou hliníkovou páčkou od 1/2" do 2"

art.	
2172	F/F with steel lever from 1/2" to 2" F/F s ocelovou páčkou od 1/2" do 2"

art.	
2170R	F/F with red aluminium lever from 1/2" to 2" F/F s červenou hliníkovou páčkou od 1/2" do 2"

UNI EN ISO 9001:2008

ISO 14001 :2004

EXTENSION®

EFFEBI

SECTION / ŘEZ

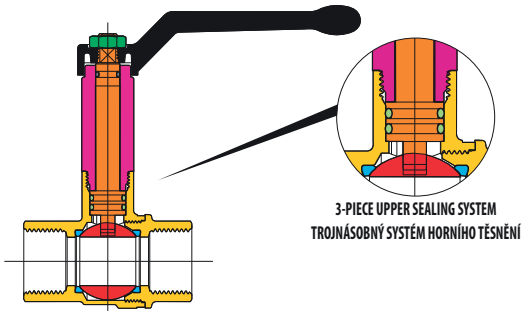

LIST OF COMPONENTS: description/materials/treatments
SEZNAM ČÁSTÍ : popis / materiál / povrchová úprava

Body and threaded end Tělo a závitové konce		CW617N (Pb≤ 2,2% DIN 50930T6)
Stem Dřík		CW617N (Pb≤ 2,2% DIN 50930T6)
Chromium pl. polished ball Chromovaná koule		CW617N (Pb≤ 2,2% DIN 50930T6)
Seats Sedla		PTFE
O-ring on the stem Těsnící o-kroužek dříku		EPDM PEROXIDE / PEROXID-EPDM
Extension gland Prodloužení		CW617N
Operating device Ovládací páka		aluminium alloy / hliníková slitina
Fixing screw Upevňovací matka		zinc plated steel / pozinkovaná ocel
Surface treatment Povrchová úprava	-	brilliant nickel-plating / vnější povrch niklovaný, uvnitř mosaz

DIMENSIONS / ROZMĚRY

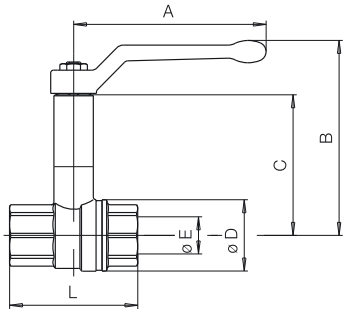

VALVE DIMENSIONS PER TYPE AND SIZE
ROZMĚRY KOHOUTŮ PODLE TYPU A ROZMĚRU ZÁVITU

nominal diameter mm Jmenovitá světlost mm	15	20	25	32	40	50					
size in inches Rozměr v palcích	1/2"	3/4"	1"	1"1/4	1"1/2	2"					
Ø E bore mm Ø E Průtok mm	15	20	25	32	40	50					
A mm	85	105	105	130	130	165					
B mm	95	100	104	114	120	127					
C mm	68	71	75	79	85	85					
Ø D	31	38,5	47	57,5	70	88,5					
L mm	61	69,5	83,5	97	108	130					

PRESSURE/TEMPERATURE DIAGRAM - DIAGRAM TLAK / TEPLOTA

For Specifications about the Pressure-temperature Diagram and installation instructions, see page 410

Návod pro používání diagramu TLAK/TEPLOTA při specifikaci armatury najdete na straně 410

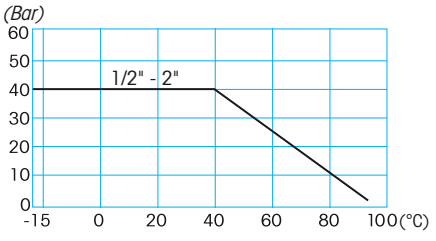

TECHNICAL FEATURES:

Temperature limits: for fluids from –15°C to + 90°C

Pressure limits: for fluids PN40

SPECIFIC FEATURES:

Bore: full.
Stem: anti blow out.
Seats: high resistance virgin PTFE.
Upper seal: **3 seals**
3 O-Ring - low pressure.

Application fields:
The EXTENSION ball valve has been designed for cooling and chilled water systems that need insulation.
The extension of the stem is fixed and does not rotate during operation, guaranteing perfect insulation.

Threaded end connections:
• Standard female and male according to UNI ISO 7/1 (UNI EN 10226).

Operation devices:
Black aluminium lever, blue aluminium T-handle, steel lever.

All the valves comply with the regulation CE 97/23/CE and are tested 100% on pneumatic seal with electronic control.

TECHNICKÉ VLASTNOSTI:

Teplota média: pro kapaliny od -15°C do +90°C

Tlak média: pro kapaliny do PN40

SPECIFICKÉ VLASTNOSTI:

Průtok: plný
Dřík: Systém zaručující těsnost
Sedla: vysoce odolný čistý PTFE
Horní těsnění: **3 těsnění**
3 O-kroužek - nízký tlak

Možnosti použití:
Kulové kohouty EXTENSION byly navrženy pro využí v chladicích systémech a v systémech chlazené vody, kde je používána izolace potrubí. Prodloužení dříku se neotáčí při ovládání kohoutu a tím nepoškozuje izolaci potrubí.

Závity a připojení:
• Standardní vnitřní a vnější závit dle UNI ISO 7/1 (UNI EN 10226).

Ovládací prvky:
Černá hliníková páčka, červená hliníková páčka, ocelová páčka.

Všechny armatury odpovídají nařízení CE 97/23/CE a jsou testovány na 100%-ní těsnost tlakovým vzduchem s elektronickou kontrolou.

EXTENSION® L

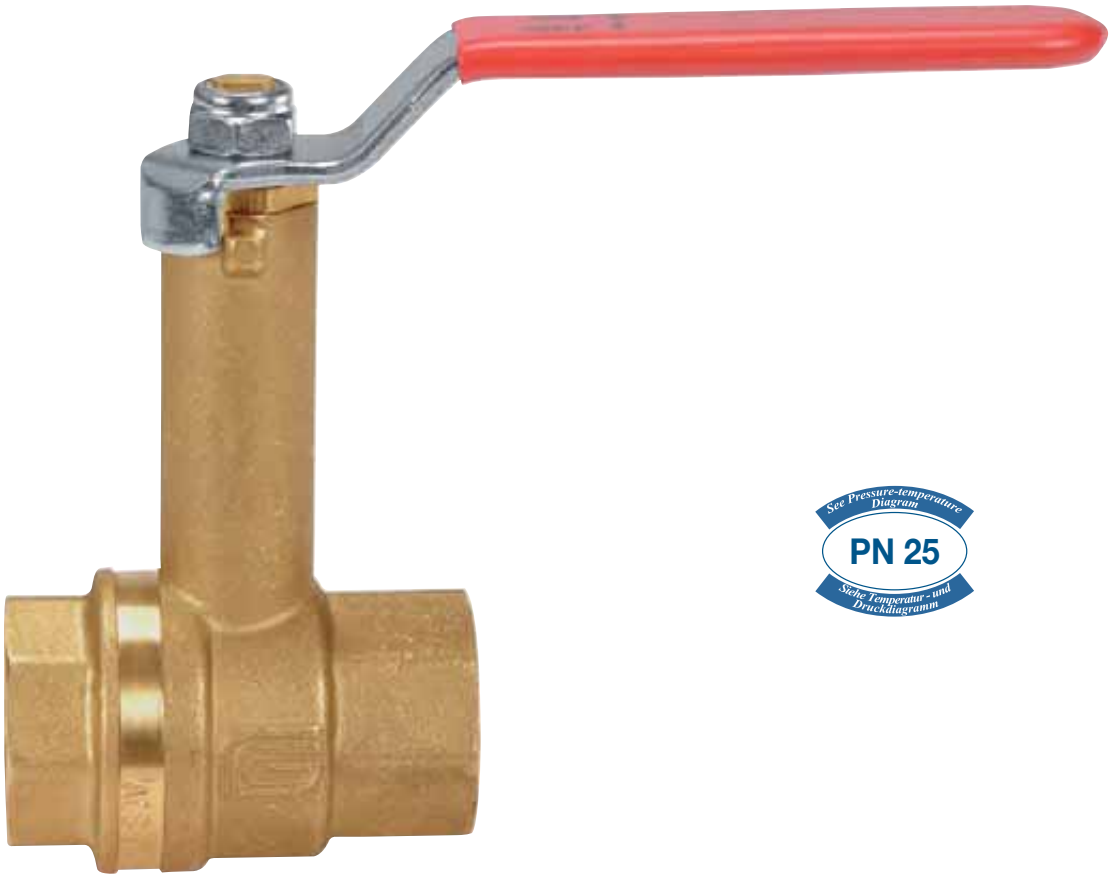

See Pressure-temperature Diagram
PN 25
Siehe Temperatur - und Druckdiagramm

art. 2191

TECHNICAL FEATURES:

Temperature limits:	for fluids from –15°C to + 90°C
Pressure limits:	for fluids PN25

SPECIFIC FEATURES:

Bore:	full.
Stem:	security system with self-adjusting gland.
Seats:	high resistance virgin PTFE.
Upper seal:	**4 seals** 2 O-Ring - antifriction.

Application fields:
The EXTENSION L ball valve has been designed for cooling and chilled water systems that need insulation.
The extension of the stem is fixed and does not rotate during operation, guaraneing perfect insulation.

Threaded end connections:
- Standard female and male according to UNI ISO 228/1.

Operation devices:
Steel lever.

All the valves comply with the regulation CE 97/23/CE and are tested 100% on pneumatic seal with electronic control.

TECHNICKÉ VLASTNOSTI:

Teplota média:	pro kapaliny od -15°C do +90°C
Tlak média:	pro kapaliny do PN25

SPECIFICKÉ VLASTNOSTI:

Průtok:	plný
Dřík:	bezpečný systém s dotahovací ucpávkou
Sedla:	vysoce odolný čistý PTFE
Horní těsnění:	**4 těsnění** 2 o-kroužek - antifrikční

Možnosti použití:
Kulové kohouty EXTENSION byly navrženy pro využí v chladicích systémech a v systémech chlazené vody, kde je používána izolace potrubí. Prodloužení dříku se neotáčí při ovládání kohoutu a tím nepoškozuje izolaci potrubí.

Závity a připojení:
• Standarní vnitřní a vnější závit dle UNI ISO 228/1.

Ovládací prvky:
Ocelová páčka.

Všechny armatury odpovídají nařízení CE 97/23/CE a jsou testovány na 100%-ní těsnost tlakovým vzduchem s elektronickou kontrolou.

ICIM UNI EN ISO 9001:2008
ICIM ISO 14001 :2004

EXTENSION® L

SECTION / ŘEZ

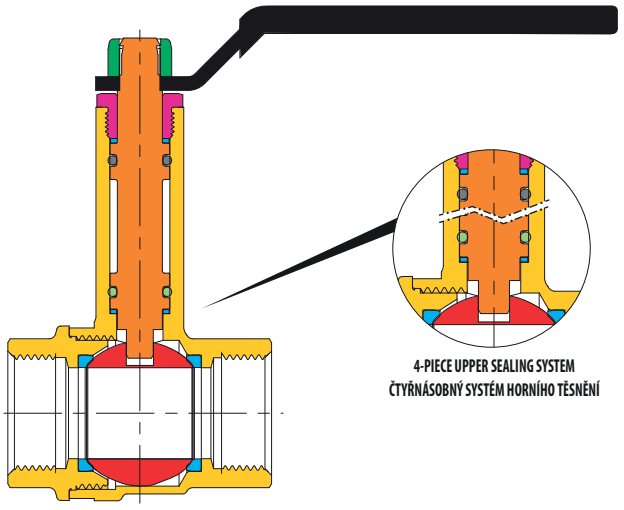

DIMENSIONS / ROZMĚRY

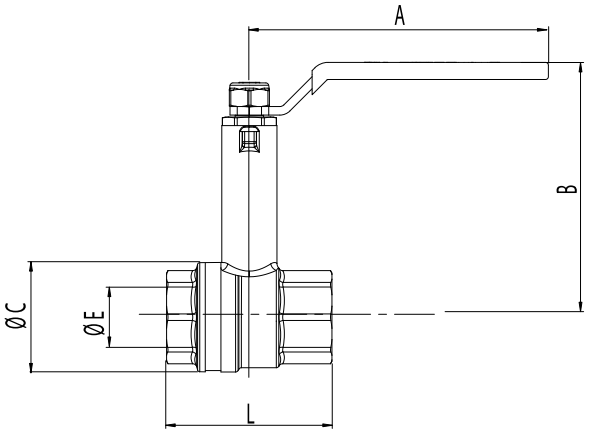

LIST OF COMPONENTS: description/materials/treatments
SEZNAM ČÁSTÍ : popis / materiál / povrchová úprava

Body and threaded end Tělo a závitové konce		CW617N (Pb≤ 2,2% DIN 50930T6)
Stem Dřík		CW602N (Pb≤ 2,2% DIN 50930T6)
Chromium pl. polished ball Chromovaná koule		CW617N (Pb≤ 2,2% DIN 50930T6)
Seats Sedla		PTFE
O-ring on the stem Těsnicí o-kroužek dříku		EPDM PEROXIDE / PEROXID-EPDM
O-ring on the stem Těsnicí o-kroužek dříku		HNBR
Extension gland Prodloužení		CW617N
Seals Těsnicí kroužky		PTFE
Operating device Ovládací páka		steel / ocel
Fixing screw Upevňovací matka		zinc plated steel / pozinkovaná ocel

VALVE DIMENSIONS PER TYPE AND SIZE
ROZMĚRY KOHOUTŮ PODLE TYPU A ROZMĚRU ZÁVITU

nominal diameter mm Jmenovitá světlost mm	15	20	25	32	40	50					
size in inches Rozměr v palcích	1/2"	3/4"	1"	1"1/4	1"1/2	2"					
Ø E bore mm Ø E Průtok mm	15	20	25	32	40	50					
A mm	85	105	105	130	130	165					
B mm	78	89,5	93,5	98,5	104,5	118,5					
Ø C	31	38,5	47	57,5	70	85,5					
L mm	50	58	69	81	93	110					

PRESSURE/TEMPERATURE DIAGRAM - DIAGRAM TLAK / TEPLOTA

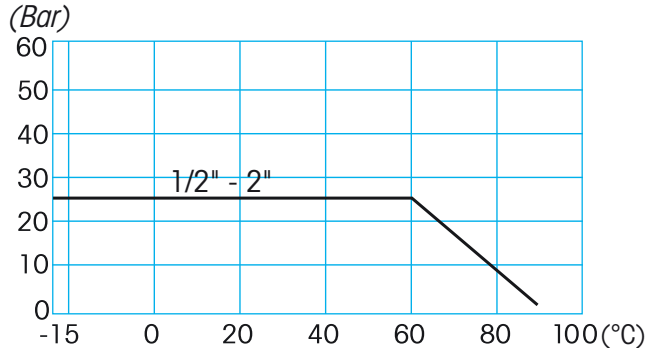

For Specifications about the Pressure-temperature Diagram and installation instructions, see page 410
Návod pro používání diagramu TLAK/TEPLOTA při specifikaci armatury najdete na straně 410

TAPPY®

See Pressure-temperature Diagram
PN 40
Siehe Temperatur - und Druckdiagramm

art. 2151	F/plug with aluminium lever handle 1/2″ F/víčko s hliníkovou páčkou 1/2″

art. 2152	M/plug with aluminium lever handle 1/2″ M/víčko s hliníkovou páčkou 1/2″

art. 2161	F/hose union + plug with aluminium lever handle 1/2″ F/hadicová výustka s hliníkovou páčkou 1/2″

art. 2156	F/plug with square cap 1/2″ F/víčko se čtvercovým adaptérem 1/2″
art. 2157	M/plug with square cap 1/2″ M/víčko se čtvercovým adaptérem 1/2″

UNI EN ISO 9001:2008

ISO 14001 :2004

TAPPY®

EFFEBI

SECTION / ŘEZ

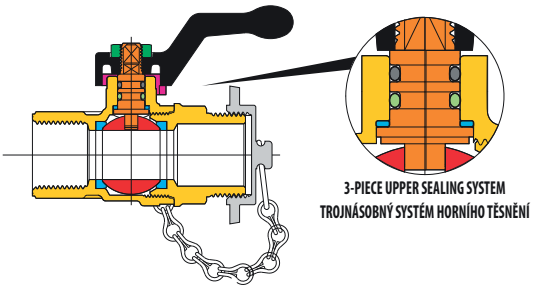

LIST OF COMPONENTS: description/materials/treatments
SEZNAM ČÁSTÍ : popis / materiál / povrchová úprava

Body and threaded end Tělo a závitové konce		CW617N (Pb≤ 2,2% DIN 50930T6)
Stem Dřík		CW617N (Pb≤ 2,2% DIN 50930T6)
Chromium pl. polished ball Chromovaná koule		CW617N (Pb≤ 2,2% DIN 50930T6)
Seats Sedla		PTFE
O-ring on the stem Těsnicí o-kroužek dříku		HNBR
O-ring under the stem Těsnicí o-kroužek pod dříkem		EPDM PEROXIDE / PEROXID-EPDM
Operating device Ovládací páka		aluminium alloy / hliníková slitina
Fixing screw Upevňovací šroub		zinc plated steel / pozinkovaná ocel
Plug Víčko		CW617N
Chain Řetízek		CW614N
Plug packing Těsnění víčka	-	NBR
Surface treatment Povrchová úprava	-	nickel plating outside, plain brass inside vnější povrch niklovaný, uvnitř mosaz

DIMENSIONS / ROZMĚRY

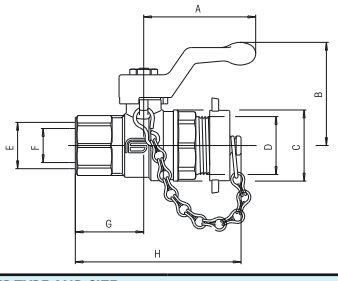

VALVE DIMENSIONS PER TYPE AND SIZE
ROZMĚRY KOHOUTŮ PODLE TYPU A ROZMĚRU ZÁVITU

nominal diameter mm Jmenovitá světlost mm	15					
size in inches Rozměr v palcích	1/2" x 3/4"					
Ø F bore mm Ø F Průtok mm	15					
A mm	50					
B mm	46					
Ø C mm	31					
Ø D mm	3/4"					
Ø E mm	1/2"					
G mm	31					
H mm	74					
Kv	15					

PRESSURE/TEMPERATURE DIAGRAM - DIAGRAM TLAK / TEPLOTA

For Specifications about the Pressure-temperature Diagram and installation instructions, see page 410

Návod pro používání diagramu TLAK/TEPLOTA při specifikaci armatury najdete na straně 410

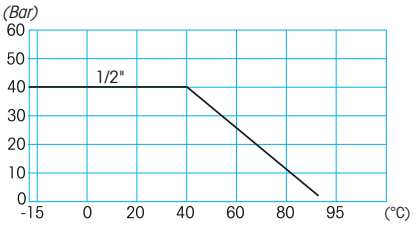

TECHNICAL FEATURES:

Temperature limits: for fluids from –15°C to + 90°C

Pressure limits: for fluids 40 bar

SPECIFIC FEATURES:

Bore: full.
Stem: anti blow out.
Seats: high resistance virgin PTFE.
Upper seal: **3 seals**
1 PTFE ring - high pressure.
2 O-Ring - low pressure.

Application fields:
The TAPPY valve is designed particularly to be used as draining valve for boilers.
In the square cap version, the plug may be used as wrench for the handling of the cap.

Threaded end connections:
• standard female and male according to UNI ISO 228/1.

Operation devices:
Black aluminium lever, brass square cap.

All the valves comply with the regulation CE 97/23/CE and are tested 100% on pneumatic seal with electronic control.

TECHNICKÉ VLASTNOSTI:

Teplota média: pro kapaliny od -15°C do +90°C

Tlak média: pro kapaliny do 40 bar

SPECIFICKÉ VLASTNOSTI:

Průtok: plný
Dřík: Systém zaručující těsnost
Sedla: vysoce odolný čistý PTFE
Horní těsnění: **3 těsnění**
1 PTFE kroužek - vysoký tlak
2 O-kroužek - nízký tlak

Možnosti použití:
Kulový kohout TAPPY se používá jako vypouštěcí armatura nádrží a zásobníků vody. U verze se čtvercovou hlavou se používá víčko jako klíč k ovládání armatury.

Závity a připojení:
• Standardní vnitřní a vnější závit dle UNI ISO 228/1.

Ovládací prvky:
Černá hliníková páčka, mosazná čtvercová hlava.

Všechny armatury odpovídají nařízení CE 97/23/CE a jsou testovány na 100%-ní těsnost tlakovým vzduchem s elektronickou kontrolou.

HIPRESS®

art. 2321 F/F with T-handle from 3/8" to 1"
F/F s motýlem od 3/8" do 1"

TECHNICAL FEATURES:

Temperature limits: for fluids from –10°C to +80°C

Pressure limits: for fluids from 210 bar

SPECIFIC FEATURES:

- The HIPRESS valve, with reduced bore, has been designed for high pressures.

Bore: reduced.
Stem: anti blow out.
Seats: high resistance virgin PTFE .
Upper seal: **3 seals**
2 anti-friction self-adjusting cone shaped seals, in PTFE - high and medium pressure.
1 O-Ring - low and medium pressure.

Application fields:
The HIPRESS series is recommended for hydraulic installations, pneumatics and industrial plants in general, high pressure.

Threaded end connections:
• Standard female according to UNI ISO 7/1 (UNI EN 10226).

Operation devices:
Aluminium T-handle.
Available colours: black.

All the valves comply with the regulation CE 97/23/CE and are tested 100% on pneumatic seal with electronic control.

TECHNICKÉ VLASTNOSTI:

Teplota média: pro kapaliny od -10°C do +80°C

Tlak média: pro kapaliny do 210 bar

SPECIFICKÉ VLASTNOSTI:

- Kulový kohout HIPRESS s redukovaným průtokem je navržen pro použití na vysoký tlak.

Průtok: redukovaný
Dřík: Systém zaručující těsnost
Sedla: vysoce odolný čistý PTFE
Horní těsnění: **3 těsnění:**
2 kluzná kónická PTFE těsnění - vysoký a střední tlak.
1 O-kroužek - nízký a střední tlak

Možnosti použití:
Kulový kohout HIPRESS je doporučen pro hydraulická, pneumatická a jiná průmyslová zařízení s vysokým pracovním tlakem.

Závity a připojení:
• Standarní vnitřní závit dle UNI ISO 7/1 (UNI EN 10226).

Ovládací prvky:
Hliníkový motýl.
Barevná provedení: černá

Všechny armatury odpovídají nařízení CE 97/23/CE a jsou testovány na 100%-ní těsnost tlakovým vzduchem s elektronickou kontrolou.

UNI EN ISO 9001:2008
ISO 14001 :2004

HIPRESS®

EFFEBI

SECTION / ŘEZ

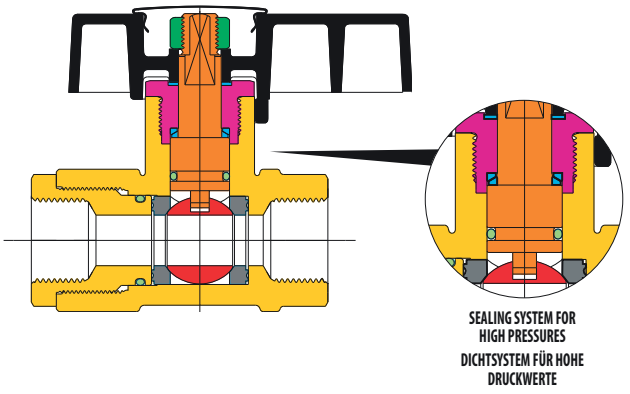

DIMENSIONS / ROZMĚRY

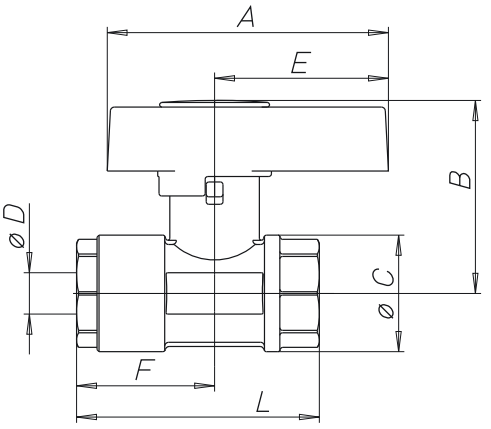

LIST OF COMPONENTS: description/materials/treatments
SEZNAM ČÁSTÍ : popis / materiál / povrchová úprava

Body and threaded end Tělo a závitové konce		CW617N (Pb≤ 2,2% DIN 50930T6)
Gland Dotahovací šroub		CW617N
Stem Dřík		CW617N (Pb≤ 2,2% DIN 50930T6)
Chromium pl. polished ball Chromovaná koule		CW617N (Pb≤ 2,2% DIN 50930T6)
Ball packing Těsnění koule		acetylic resin / acetátová pryskyřice (PEEK)
Stem packing Těsnění dříku		PTFE
O-ring O-kroužek		FKM (Viton®)
T-handle operation device Ovládací páčka		aluminium alloy / hliníková slitina
Fixing nut Upevňovací šroub		zinc plated steel / pozinkovaná ocel
T-handle cover disk Krytka páčky		chromium pl. brass sheet / pochromovaná mosaz
Surface treatment Povrchová úprava	-	brilliant nickel-plating / vnější povrch niklovaný, uvnitř mosaz

VALVE DIMENSIONS PER TYPE AND SIZE
ROZMĚRY KOHOUTŮ PODLE TYPU A ROZMĚRU ZÁVITU

nominal diameter mm Jmenovitá světlost mm	**10**	**15**	**20**	**25**							
size in inches Rozměr v palcích	**3/8"**	**1/2"**	**3/4"**	**1"**							
Ø D bore mm Ø D Průtok mm	**8**	**12**	**16**	**20**							
A mm	73	73	110	110							
B mm	54	56	75	77							
Ø C mm	30	36	45	53							
E mm	43	43	68	68							
F mm	44	47	54	56							
L mm	75	85	95	105							
Kv	4,15	9,35	16,20	27,70							

PRESSURE/TEMPERATURE DIAGRAM - DIAGRAM TLAK / TEPLOTA

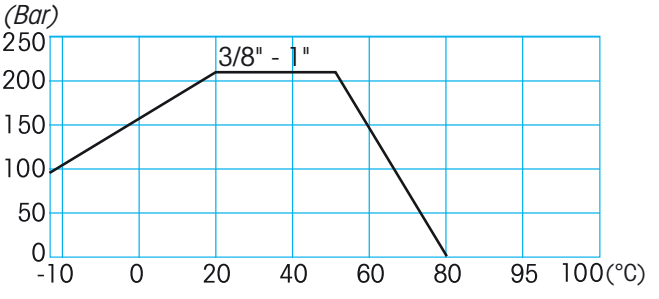

For Specifications about the Pressure-temperature Diagram and installation instructions, see page 410
Návod pro používání diagramu TLAK/TEPLOTA při specifikaci armatury najdete na straně 410

AIRY®

PN 12

art. 2351 F/F with exhaust and aluminium lever from 1/4" to 2"
F/F s odfukem a hliníkovou páčkou od 1/4" do 2"

TECHNICAL FEATURES:

Temperature limits: for air from 0°C to +60°C

Pressure limits: for air to a maximum of 12 bar

SPECIFIC FEATURES:

- The AIRY valve, with full bore, is a product derived from the TOTAL series and has been designed to releive the pressure of the downstream pipe section.

Bore: full.
Stem: security system with self-adjusting gland.
Seats: high resistance virgin PTFE .
Upper seal: DSS4® Dynamic Sealing System (international patent)
4 anti-friction self-adjusting cone-shaped seals, in PTFE with dynamic seals.
Ideal system to ensure long life cycles.

Application fields:
The AIRY series is particularly used in compressed air installations.

Threaded end connections:
• Standard female according to UNI ISO 7/1 (UNI EN 10226).

Operation Devices:
Aluminium lever.
Available colours: black.

All the valves comply with the regulation CE 97/23/CE and are tested 100% on pneumatic seal with electronic control.

TECHNICKÉ VLASTNOSTI:

Teplota média: pro vzduch od 0°C do +60°C

Tlak média: pro vzduch maximálně 12 bar

SPECIFICKÉ VLASTNOSTI:

- Kulový kohout AIRY s plným průtokem je odvozen od série TOTAL a je navržen pro využití tam, kde je nutno odpouštět tlak z navazujícího potrubí.

Průtok: plný
Dřík: bezpečný systém s dotahovací ucpávkou.
Sedla: vysoce odolný čistý PTFE
Horní těsnění: DSS4® Dynamický těsnicí systém (mezinárodní patent)
4 kluzné kónické nastavitelné PTFE kroužky.
Systém vhodný pro dlouhodobé použití.

Možnosti použití:
Kulový kohout AIRY je používán pro rozvody tlakového vzduchu.

Závity a připojení:
• Standardní vnitřní závit dle UNI ISO 7/1 (UNI EN 10226).

Ovládací prvky:
Hliníková páčka.
Barevná provedení: černá

Všechny armatury odpovídají nařízení CE 97/23/CE a jsou testovány na 100%-ní těsnost tlakovým vzduchem s elektronickou kontrolou.

UNI EN ISO 9001:2008
ISO 14001 :2004

AIRY®

SECTION / ŘEZ

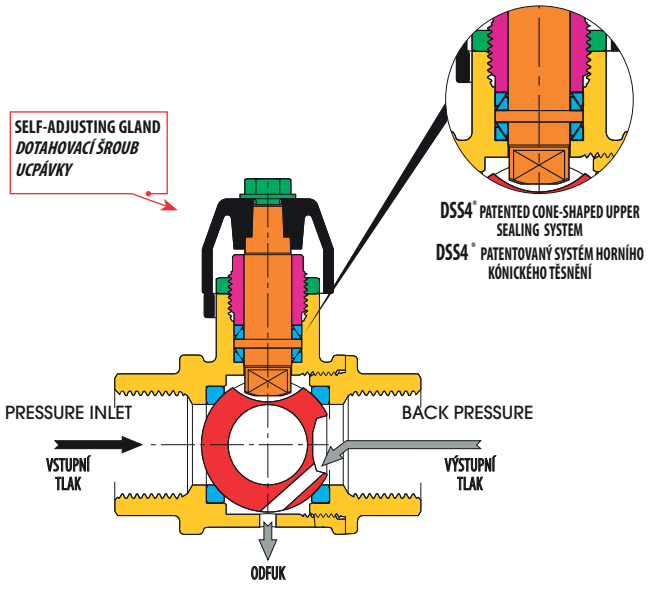

DIMENSIONS / ROZMĚRY

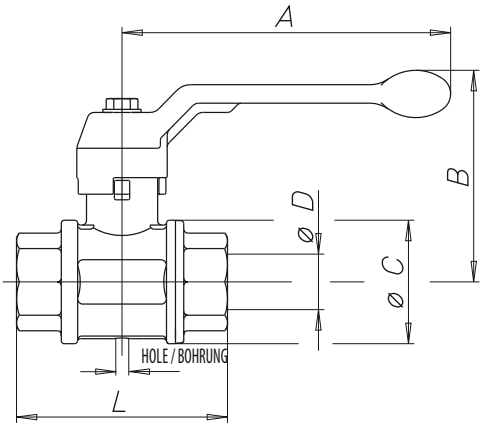

LIST OF COMPONENTS: description/materials/treatments
SEZNAM ČÁSTÍ : popis / materiál / povrchová úprava

Body and threaded end Tělo a závitové konce		CW617N (Pb≤ 2,2% DIN 50930T6)
Gland Dotahovací šroub		CW617N
Gland nut Dotahovací matka		CW617N
Stem Dřík		CW617N (Pb≤ 2,2% DIN 50930T6)
Chromium pl. polished ball Chromovaná koule		CW617N (Pb≤ 2,2% DIN 50930T6)
Seats Sedla		PTFE
Operating device Ovládací páka		aluminium alloy / hliníková slitina
Fixing screw Upevňovací šroub		zinc plated steel / pozinkovaná ocel
Surface treatment Povrchová úprava	-	nickel plating outside, plain brass inside vnější povrch niklovaný, uvnitř mosaz

VALVE DIMENSIONS PER TYPE AND SIZE
ROZMĚRY KOHOUTŮ PODLE TYPU A ROZMĚRU ZÁVITU

nominal diameter mm Jmenovitá světlost mm	8	10	15	20	25	32	40	50			
size in inches Rozměr v palcích	1/4"	3/8"	1/2"	3/4"	1"	1"1/4	1"1/2	2"			
Ø D bore mm Ø D Průtok mm	10	10	15	20	25	32	40	50			
A mm	100	100	100	120	120	150	150	175			
B mm	61	61	64	76	80	98	104	119			
Ø C mm	29	29	36	45	54	65	79	96			
L mm	52	55	69	77	89	103	114	134			
Trou mm Otvor mm	2,5	2,5	2,5	2,5	2,5	2,5	2,5	2,5			

AIRY®LOCK

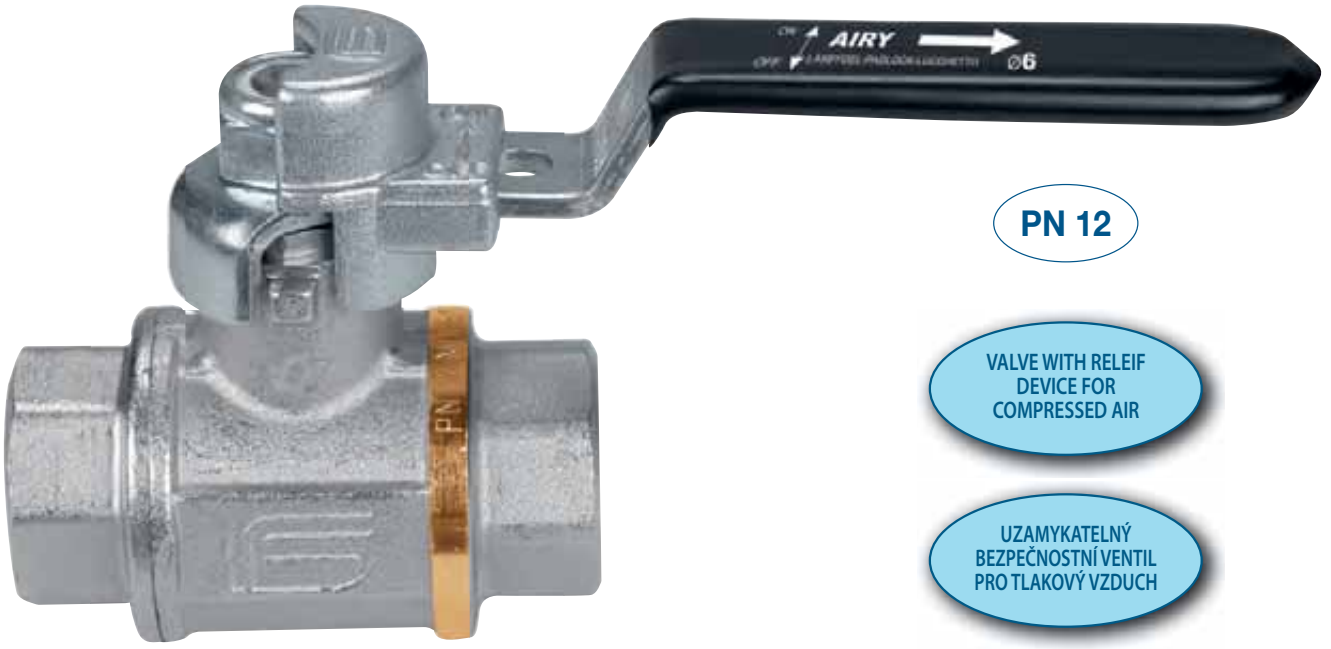

PN 12

VALVE WITH RELEIF DEVICE FOR COMPRESSED AIR

UZAMYKATELNÝ BEZPEČNOSTNÍ VENTIL PRO TLAKOVÝ VZDUCH

art. 2353	AIRY F/F with lockable lever from 1/4" to 1" AIRY F/F s uzamykatelnou páčkou od 1/4" do 1"

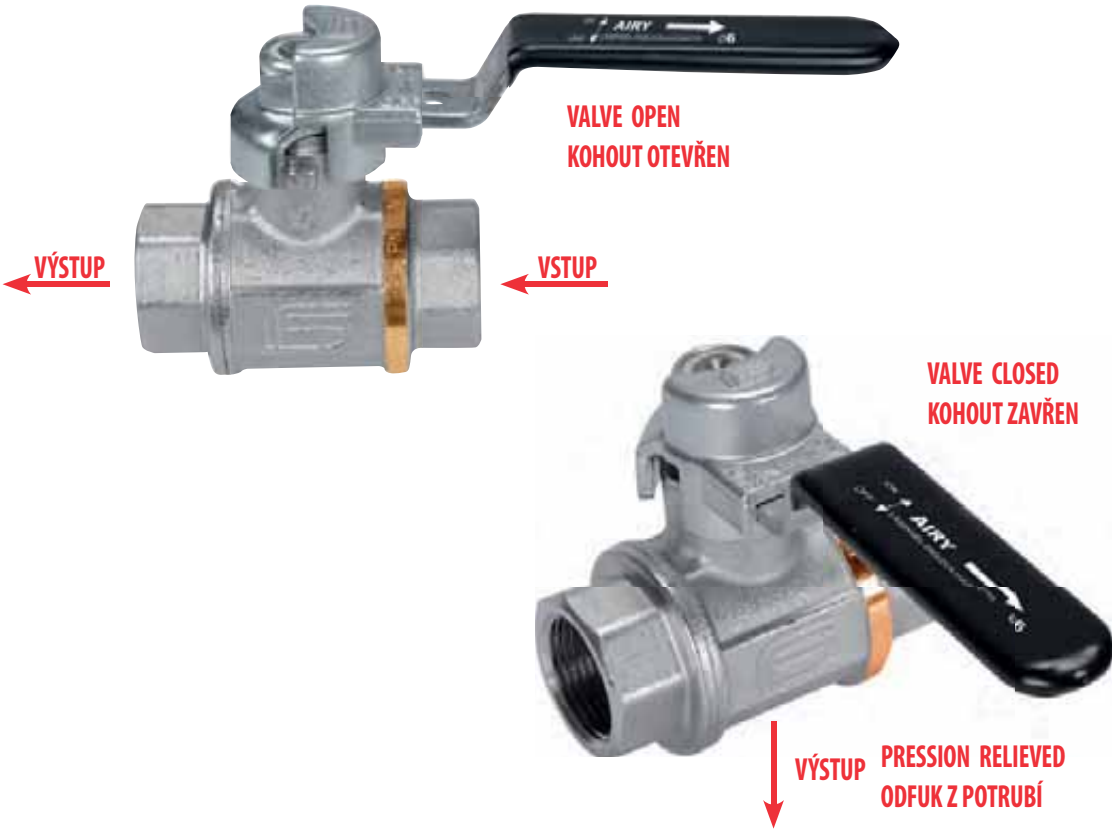

UNI EN ISO 9001:2008
ISO 14001 :2004

AIRY®
LOCK

SECTION / ŘEZ

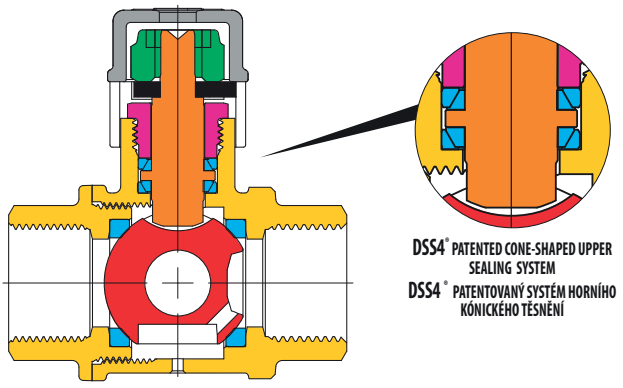

LIST OF COMPONENTS: description/materials/treatments SEZNAM ČÁSTÍ : popis / materiál / povrchová úprava		
Body and threaded end Tělo a závitové konce		CW617N (Pb≤ 2,2% DIN 50930T6)
Gland Dotahovací šroub		CW617N
Operation stem Dřík		CW617N (Pb≤ 2,2% DIN 50930T6)
Chromium pl. polished ball Chromovaná koule		CW617N (Pb≤ 2,2% DIN 50930T6)
Seats Sedla		PTFE
Operating device Ovládací páka		zinc plated steel / pozinkovaná ocel
Fixing screw Upevňovací šroub		zinc plated steel / pozinkovaná ocel
Surface treatment Povrchová úprava	-	nickel plating outside, plain brass inside vnější povrch niklovaný, uvnitř mosaz
Closing Cap Uzamykatelná hlava		Z5 EN1774

DIMENSIONS / ROZMĚRY

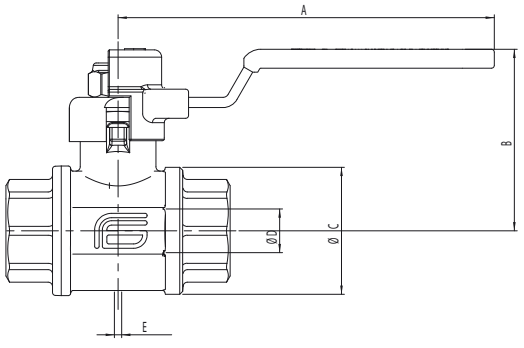

VALVE DIMENSIONS PER TYPE AND SIZE ROZMĚRY KOHOUTŮ PODLE TYPU A ROZMĚRU ZÁVITU												
nominal diameter mm Jmenovitá světlost mm	8	10	15	20	25							
size in inches Rozměr v palcích	1/4"	3/8"	1/2"	3/4"	1"							
Ø D bore mm Ø D Průtok mm	10	10	15	20	25							
A mm	104,5	104,5	104,5	129	129							
B mm	49,5	49,5	52,5	62	66							
Ø C mm	29	29	36	45	53							
L mm	53	54,5	69	77	89							
Ø Padlock/visací zámek	6	6	6	6	6							
E mm	2,5	2,5	2,5	2,5	2,5							

TECHNICAL FEATURES:

Temperature limits: for air from 0°C to +60°C

Pressure limits: for air to a maximum of 12 bar

SPECIFIC FEATURES:

- The AIRY LOCK valve, with reduced bore, is a product derived from the TOTAL series and has been designed in order to exhaust the pressure of the downstream pipe section with the highest safe due to the lockable handle.

The Hand lever is permitting to lock in position Open/Closed, using a 6 mm padlock (not supplied).

Bore: reduced.
Stem: security system with self-adjusting gland.
Seats: high resistance virgin PTFE.
Upper seal: **DSS4® Dynamic Sealing System (international patent)**
4 anti-friction self-adjusting cone-shaped seals, in PTFE with dynamic seals.
Ideal system to ensure long life cycles.

Application fields:
The AIRY LOCK series is particularly used in compressed air installations and where there is the need to operate with highest safe.

Threaded end connections:
• Standard female according to UNI ISO 7/1 (UNI EN 10226).

Operation Devices:
Lockable steel hand lever(padlock not supplied)
Available colours: black.

All the valves comply with the regulation CE 97/23/CE and are tested 100% on pneumatic seal with electronic control.

TECHNICKÉ VLASTNOSTI:

Teplota média: pro vzduch od + 0°C do + 60°C

Tlak média: pro vzduch max. PN 12

SPECIFICKÉ VLASTNOSTI:

- Kulový kohout AIRY s redukovaným průtokem je odvozen od série TOTAL a je navržen pro využití tam, kde je nutno odpouštět tlak z navazujícího potrubí s vysokým zabezpečením díky uzamykatelné páčce.

Ovládací páčka lze uzamknout v poloze otevřeno/zavřeno s použitím visacího zámku 6 mm (není součástí).

Průtok: redukovaný
Dřík: bezpečný systém s dotahovací ucpávkou.
Sedla: vysoce odolný čistý PTFE
Horní těsnění: **DSS4® Dynamický těsnicí systém (mezinárodní patent)**
4 kluzné kónické nastavitelné PTFE kroužky.
Systém vhodný pro dlouhodobé použití.

Možnosti použití:
Kulový kohout AIRY LOCK se používá pro rozvody tlakového vzduchu tam , kde je třeba vysoké bezpečnosti.

Závity a připojení:
• Standardní vnitřní a vnější závit dle UNI ISO 7/1 (UNI EN 10226).

Ovládací prvky:
Uzamykatelná ocelová páčka (zámek není součástí).
Barevná provedení: černá

Všechny armatury odpovídají nařízení CE 97/23/CE a jsou testovány na 100%-ní těsnost tlakovým vzduchem s elektronickou kontrolou.

SONDA®

PN 40

art. 4789 F/F nut 3/4" - 1"
F/F matka 3/4" - 1"

TECHNICAL FEATURES:

Temperature limits: for fluids from –15°C to +90°C

Pressure limits: for fluids of 40 bar (20°C)

SPECIFIC FEATURES:

- The SONDA valve has a boss on the underside of the valve (threaded M10x1).
  By removing the cap, it is possible to insert a temperature measuring probe.
  The unique design of the drilled ball awolis the probe to be fully inserted into the fluid flow.

Bore: full (3/4" x 1") reduced (1"x 1").
Stem: anti blow out.
Seats: high resistance virgin PTFE.
Upper seal: **3 seals**
1 PTFE ring - high pressure.
2 O-Ring - low pressure.

Application fields:
The SONDA ball valve is used in central heating systems where it is necessary to have a temperature/pressure point. The valve is usually installed at the inlet and outlet of the system in order to determine the temperature difference (when connected to a heatmeter).

Threaded end connections:
• female according to UNI ISO 228/1.

Operation devices:
Red aluminium T-handle.

All the valves comply with the regulation CE 97/23/CE and are tested 100% on pneumatic seal with electronic control.

TECHNICKÉ VLASTNOSTI:

Teplota média: pro kapaliny od -15°C do +90°C

Tlak média: pro kapaliny do 40 bar (20°C)

SPECIFICKÉ VLASTNOSTI:

- Kulový kohout SONDA má na spodní straně připojovací konektor (závit M10x1). Po odstranění zátky lze vložit sondu pro měření. Unikátní provedení vrtané koule umožňuje vložit sondu do plného průtoku média.

Průtok: plný (3/4"x1") redukovaný (1"x1").
Dřík: Systém zaručující těsnost
Sedla: vysoce odolný čistý PTFE
Horní těsnění: **3 těsnění**
1 PTFE-kroužek vysoký tlak.
2 O-kroužek - nízký tlak

Možnosti použití:
Kulový kohout SONDA se používá pro systém ústředního vytápění, kde je nutné sledovat teplotu/tlak. Kohout se obvykle instaluje na vstup do systému a výstup ze systému pro sledování teplotního rozdílu (kdy je připojen měřič tepla).

Závity a připojení:
• Standardní vnitřní závit dle UNI ISO 228/1.

Ovládací prvky:
Červený hliníkový motýl.

Všechny armatury odpovídají nařízení CE 97/23/CE a jsou testovány na 100%-ní těsnost tlakovým vzduchem s elektronickou kontrolou.

ICIM UNI EN ISO 9001:2008
ICIM ISO 14001:2004

SONDA®

SECTION / ŘEZ

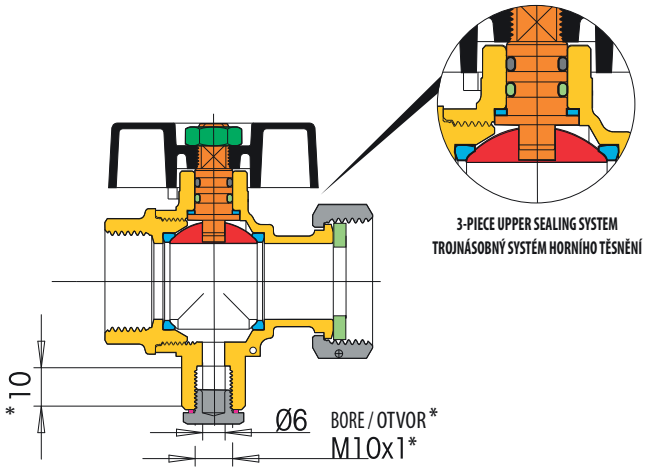

EN1437-2

DIMENSIONS / ROZMĚRY

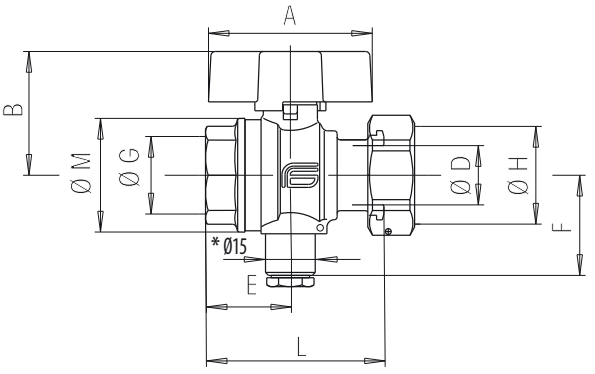

LIST OF COMPONENTS: description/materials/treatments
SEZNAM ČÁSTÍ : popis / materiál / povrchová úprava

Body and threaded end Tělo a závitové konce		CW617N (Pb≤ 2,2% DIN 50930T6)
Stem Dřík		CW617N (Pb≤ 2,2% DIN 50930T6)
Chromium pl. polished ball Chromovaná koule		CW617N (Pb≤ 2,2% DIN 50930T6)
Seats Sedla		PTFE
O-ring on the stem Těsnicí o-kroužek dříku		HNBR
O-ring under the stem Těsnicí o-kroužek pod dříkem		EPDM PEROXIDE / PEROXID-EPDM
Operating device Ovládací páka		aluminium alloy / hliníková slitina
Fixing nut Upevňovací matka		zinc plated steel / pozinkovaná ocel
Plug packing Těsnění víčka		PTFE

VALVE DIMENSIONS PER TYPE AND SIZE
ROZMĚRY KOHOUTŮ PODLE TYPU A ROZMĚRU ZÁVITU

nominal diameter mm Jmenovitá světlost mm	20	20				
size in inches Rozměr v palcích	3/4" x 1"	1" x 1"				
Ø D bore mm Ø D Průtok mm	20	20				
A mm	56	56				
B mm	42	42				
E mm	29	39				
F mm	29,5	29,5				
Ø G	3/4"	1"				
Ø H	1"	1"				
Ø M	38,5	43				
L mm	61	71				

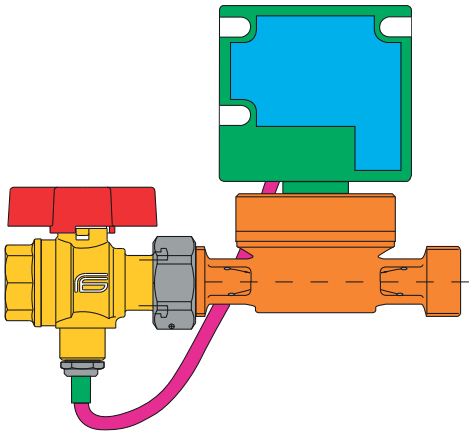

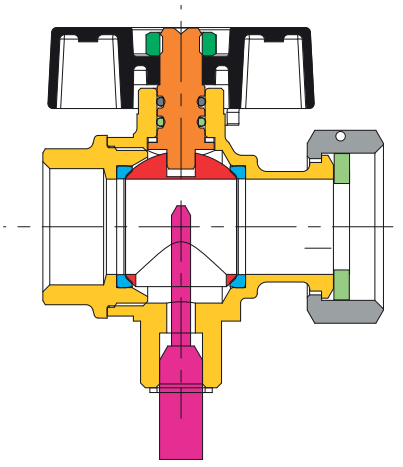

SPECIAL VALVES FOR WATER
SONDERN HÄHNE pro WASSER

Special Valves for WATER

Speciální kulové kohouty na VODU

TOTAL® DVGW

ACS

See Pressure-temperature Diagram
PN 63
Siehe Temperatur - und Druckdiagramm

DRINKING WATER
DIN
DVGW
product
PITNÁ VODA

SELF-CLEANING SYSTEM COMBATS LEGIONELLA

SAMOČISTICÍ SYSTÉM PROTI LEGIONELLE

art.	
0104	F/F with aluminium lever from 3/8" to 2" F/F s hliníkovou páčkou od 3/8" do 2"

art.	
0124	F/F with aluminium T-handle from 3/8" to 1" F/F s hliníkovým motýlem od 3/8" do 1"

ICIM UNI EN ISO 9001:2008

ICIM ISO 14001:2004

TOTAL® DVGW

EFFEBI

SECTION / ŘEZ

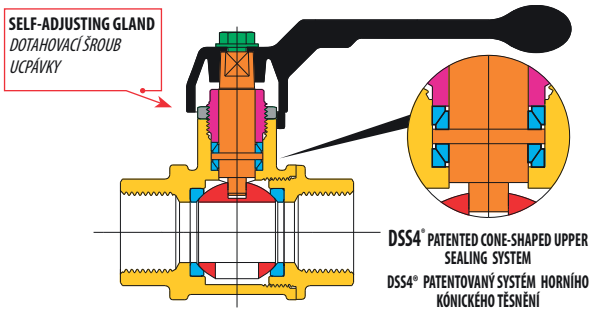

LIST OF COMPONENTS: description/materials/treatments
SEZNAM ČÁSTÍ : popis / materiál / povrchová úprava

Body and threaded end Tělo a závitové konce		CW617N (Pb ≤ 2,2% DIN 50930T6)
Gland Dotahovací šroub		CW617N
Gland nut Matka dotahovacího šroubu		CW617N
Stem Dřík		CW617N (Pb ≤ 2,2% DIN 50930T6)
Chromium pl. polished ball Chromovaná koule		CW617N (Pb ≤ 2,2% DIN 50930T6)
Seats Sedla		PTFE
Operating device Ovládací páka		aluminium alloy / hliníková slitina
Fixing screw Upevňovací šroub		zinc plated steel / pozinkovaná ocel
Surface treatment Povrchová úprava	-	nickel plating outside, plain brass inside vnější povrch niklovaný, uvnitř mosaz

DIMENSIONS / ROZMĚRY

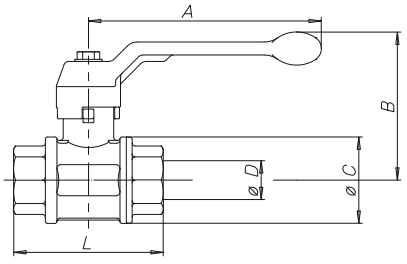

VALVE DIMENSIONS PER TYPE AND SIZE
ROZMĚRY KOHOUTŮ PODLE TYPU A ROZMĚRU ZÁVITU

nominal diameter mm jmenovitá světlost mm	10	15	20	25	32	40	50				
size in inches rozměr v palcích	3/8"	1/2"	3/4"	1"	1"1/4	1"1/2	2"				
Ø D bore mm Ø D světlý průřez mm	10	15	20	25	32	40	50				
A mm	100	100	120	120	150	150	175				
B mm	61	64	76	80	98	104	119				
Ø C mm	29	36	45	54	65	79	96				
F/F - L mm	55	69	77	89	103	114	134				
M/F - L mm	60	75	86	99	113	125	147				
M/M - L mm	66	82	94	108	123	136	161				

PRESSURE/TEMPERATURE DIAGRAM - DIAGRAM TLAK / TEPLOTA

For Specifications about the Pressure-temperature Diagram and installation instructions, see page 410

Návod pro používání diagramu TLAK/TEPLOTA při specifikaci armatury najdete na straně 410

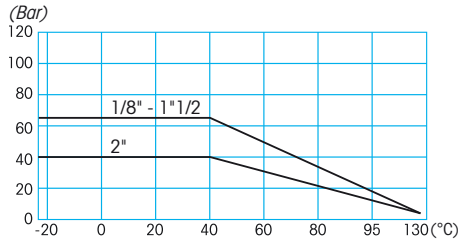

TECHNICAL FEATURES:

Temperature limits: for fluids from –20°C to + 130°C

Pressure limits: for fluids from 63 bar to 40 bar

SPECIFIC FEATURES:

Bore: full.
Stem: security system with self-adjusting gland.
Seats: high resistance virgin PTFE.
Upper seal: **DSS4® Dynamic Sealing System (international patent)**
4 anti-friction self-adjusting cone-shaped seals, in PTFE and dynamic seals.
Ideal system to ensure long life cycles, high and low pressure.
Finishing: Internal surfaces are nickel free and comply with forthcoming European drinking water regulations.
Ball: special self-cleaning system that avoids stagnation.

- The TOTAL DVGW series has been designed to fully comply with forthcoming European drinking water regulations. All internal surfaces are nickel free and all components in contact with water fully comply to the regualtions covering use in drinking water system.

Application fields:
The TOTAL DVGW series is used in water distribution plants.

Threaded end connections:
- Standard female according to UNI ISO 7/1 (UNI EN 10226).

Operation devices:
Aluminium lever, aluminium T-handle.
Available colours: green.

All the valves comply with the regulation CE 97/23/CE and are tested 100% on pneumatic seal with electronic control.

TECHNICKÉ VLASTNOSTI:

Teplota média : pro kapaliny od -20°C do +130°C

Tlak média : pro kapaliny od 63 do 40 bar

SPECIFICKÉ VLASTNOSTI:

Průtok: plný.
Dřík: bezpečný systém s dotahovací ucpávkou
Sedla: vysoce odolný čistý PTFE
Horní těsnění: **DSS4® Dynamický těsnicí systém**
4 kluzné kónické nastavitelné PTFE kroužky.
Systém vhodný pro dlouhodobé použití, pro vysoké, nízké tlaky a vakuum
Povrchová úprava: Vnitřní povrch armatury přicházející do styku s pitnou vodou je bez obsahu niklu ve shode s evropskými nařízeními pro pitnou vodu.
Koule: speciální samočisticí systém bez "slepých" míst se stagnací průtoku.

- Série TOTAL DVGW je konstruována tak, aby byla plně ve shodě se všemi evropskými nařízeními pro pitnou vodu. Veškerý vnitřní povrch armatury je bez obsahu niklu a všechny součásti přicházející do styku s pitnou vodou rovněž splňují všechna nařízení pro pitnou vodu.

Možnosti použití:
Kulové kohouty TOTAL DVGW se používají v rozvodech vody.

Závity a připojení:
- Standardní vnitřní a vnější závit dle UNI ISO 7/1 (UNI EN 10226).

Ovládací prvky:
Hliníková páka, hliníkový motýl.
Barevné provedení: zelená.

Všechny armatury odpovídají nařízení CE 97/23/CE a jsou testovány na 100%-ní těsnost tlakovým vzduchem s elektronickou kontrolou.

GALAXY® DVGW

art.	
0504	F/F with aluminium lever from 3/8" to 2" F/F s hliníkovou páčkou od 3/8" do 2"

art.	
0505	M/F with aluminium lever from 3/8" to 2" M/F s hliníkovou páčkou od 3/8" do 2"

art.	
0524	F/F with aluminium T-handle from 3/8" to 1" F/F s hlinikovým motýlem od 3/8" do 1"

art.	
0525	M/F with aluminium lever from 1/2" to 1" M/F s hliníkovým motýlem od 1/2" do 1"

art.	
0524V...L	F/F with aluminium T-handle and locking key from 1/2" to 1" F/F s hliníkovým motýlem se zámkem a klíčem od 1/2" do 1"

art.	
0594	F/F with gear handle RALLENTY from 1/4" to 2" F/F s jemným ovládáním RALLENTY od 1/4" do 2"

ICIM UNI EN ISO 9001:2008
ICIM ISO 14001:2004

GALAXY® DVGW

EFFEBI

SECTION / ŘEZ

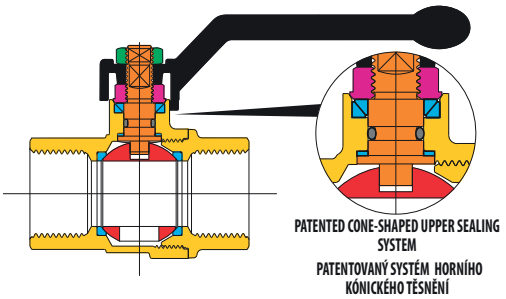

LIST OF COMPONENTS: description/materials/treatments
SEZNAM ČÁSTÍ : popis / materiál / povrchová úprava

Body and threaded end Tělo a závitové konce		CW617N (Pb≤ 2,2% DIN 50930T6)
Gland Dotahovací šroub		CW617N
Stem Dřík		CW617N (Pb≤ 2,2% DIN 50930T6)
Chromium pl. polished ball Chromovaná koule		CW617N (Pb≤ 2,2% DIN 50930T6)
Seats Sedla		PTFE
Stem packing O-ring Těsnicí o-kroužek dříku		NBR
Operating device Ovládací páka		aluminium alloy / hliníková slitina
Fixing screw Upevňovací šroub		zinc plated steel / pozinkovaná ocel
Surface treatment Povrchová úprava	-	nickel plating outside, plain brass inside vnější povrch niklovaný, uvnitř mosaz

DIMENSIONS / ROZMĚRY

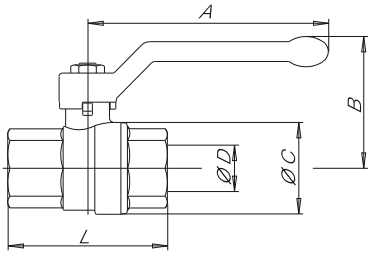

VALVE DIMENSIONS PER TYPE AND SIZE
ROZMĚRY KOHOUTŮ PODLE TYPU A ROZMĚRU ZÁVITU

nominal diameter mm Jmenovitá světlost mm	10	15	20	25	32	40	50				
size in inches Rozměr v palcích	3/8"	1/2"	3/4"	1"	1"1/4	1"1/2	2"				
Ø D bore mm Ø D světlý průřez mm	10	15	20	25	32	40	50				
A mm	85	85	105	105	130	130	165				
B mm	41	49	57	61	70	76	92				
Ø C mm	24	32	40	48	60	72	88				
F/F - L mm	51	61	70	84	98	108	130				
M/F - L mm	54	67	78	89	104	114	136				

PRESSURE/TEMPERATURE DIAGRAM - DIAGRAM TLAK / TEPLOTA

For Specifications about the Pressure-temperature Diagram and installation instructions, see page 410

Návod pro používání diagramu TLAK/TEPLOTA při specifikaci armatury najdete na straně 410

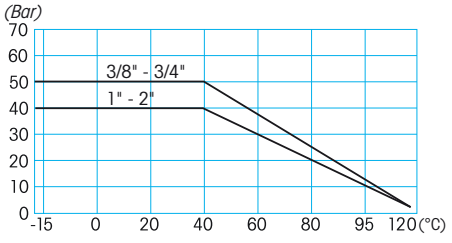

TECHNICAL FEATURES:

Temperature limits: for fluids from –15°C to +120°C

Pressure limits: for fluids from 50 bar to 40 bar

SPECIFIC FEATURES:

Bore: full.
Stem: anti blow out.
Seats: high resistance virgin PTFE.
Upper seal: **4 seals**
1 PTFE ring - high pressure
2 anti-friction self-adjusting cone shaped seals, in PTFE - medium and low pressure
1 O-Ring - low pressure.
Finishing: Internal surfaces are nickel free and comply with forthcoming European drinking water regulations.
Ball: special self washing system that avoids stagnation.

- The GALAXY DVGW series has been designed to comply with forthcoming European drinking water regulations which requires all internal surfaces to be nickel-free and all components in contact with the water to be compliant to regulations.

Application fields:
The GALAXY DVGW series is mainly used in drinkable water distribution systems, industrial and civil heating, oil, pneumatics, agriculture.

Threaded end connections:
- Standard female and male according to UNI ISO 7/1 (UNI EN 10226).

Operation devices:
Aluminium lever, aluminium T-handle.

All the valves comply with the regulation CE 97/23/CE and are tested 100% on pneumatic seal with electronic control.

TECHNICKÉ VLASTNOSTI:

Teplota média: pro kapaliny od -15°C do +120°C

Tlak média: pro kapaliny od 50 do 40 bar

SPECIFICKÉ VLASTNOSTI:

Průtok: plný.
Dřík: systém zaručující těsnost.
Sedla: vysoce odolný čistý PTFE.
Horní těsnění: **4 těsnění**
1 PTFE kroužek - vysoký tlak.
2 kluzné kónické nastavitelné kroužky z PTFE - střední a nízký tlak
1 O-kroužek - nízký tlak.
Povrchová úprava: Vnitřní povrch armatury přicházející do styku s pitnou vodou je bez obsahu niklu ve shode s evropskými nařízeními pro pitnou vodu.
Koule: speciální samočisticí systém bez "slepých" míst se stagnací průtoku..

- Série GALAXY DVGW je konstruována tak, aby byla plně ve shodě se všemi evropskými nařízeními pro pitnou vodu. Veškerý vnitřní povrch armatury je bez obsahu niklu a všechny součásti přicházející do styku s pitnou vodou rovněž splňují všechna nařízení pro pitnou vodu.

Možnosti použití:
Série GALAXY DVGW se hlavně používá pro instalace rozvodů s pitnou vodou, v průmyslovém vytápění i pro vytápění obytných budov, pro hydraulická zařízení a v zemědělství..

Závity a připojení:
•Standardní vnitřní a vnější závit dle UNI ISO 7/1 (UNI EN 10226).

Ovládací prvky:
Hliníková páka, hliníkový motýl.

Všechny armatury odpovídají nařízení CE 97/23/CE a jsou testovány na 100%-ní těsnost tlakovým vzduchem s elektronickou kontrolou.

GALAXY®KEY

See Pressure-temperature Diagram
PN 50
Siehe Temperatur - und Druckdiagramm

DRINKING WATER
DIN
DVGW product
PITNÁ VODA

art. 0524V...L	GALAXY F/F with alum T-handle and locking key from 1/2" to 1" GALAXY F/F s uzamykatelným hliníkovým motýlem od 1/2" do 1"

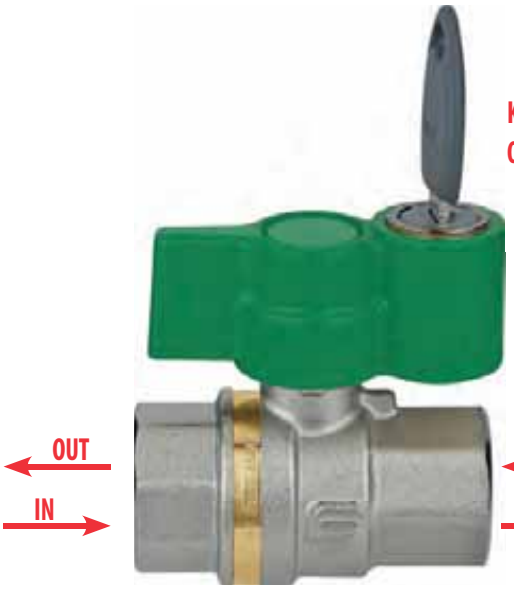

KEY OPENED
ODEMKNUTO

OUT
IN

IN
OUT

VALVE OPEN
KOHOUT OTEVŘEN

KEY LOCKED
ZAMKNUTO

VALVE CLOSED
KOHOUT ZAVŘEN

ICIM UNI EN ISO 9001:2008
ICIM ISO 14001:2004

GALAXY® KEY

EFFEBI

SECTION / ŘEZ

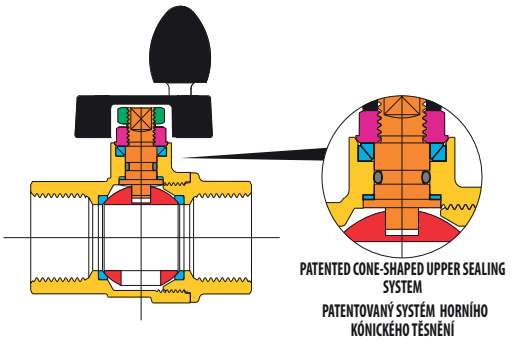

LIST OF COMPONENTS: description/materials/treatments SEZNAM ČÁSTÍ : popis / materiál / povrchová úprava		
Body and threaded end Tělo a závitové konce		CW617N (Pb≤ 2,2% DIN 50930T6)
Gland Dotahovací šroub		CW617N
Stem Dřík		CW617N (Pb≤ 2,2% DIN 50930T6)
Chromium pl. polished ball Chromovaná koule		CW617N (Pb≤ 2,2% DIN 50930T6)
Seats Sedla		PTFE
Stem packing O-ring Těsnicí o-kroužek dříku		NBR
Operating device Ovládací páka		aluminium alloy / hliníková slitina
Fixing screw Upevňovací šroub		zinc plated steel / pozinkovaná ocel
Surface treatment Povrchová úprava	-	nickel plating outside, plain brass inside vnější povrch niklovaný, uvnitř mosaz

DIMENSIONS / ROZMĚRY

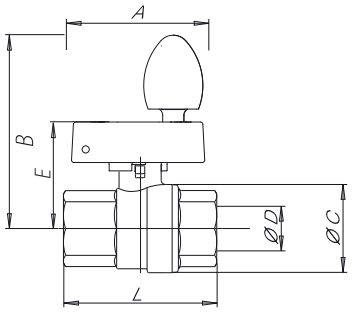

VALVE DIMENSIONS PER TYPE AND SIZE
ROZMĚRY KOHOUTŮ PODLE TYPU A ROZMĚRU ZÁVITU

nominal diameter mm Jmenovitá světlost mm	15	20	25								
size in inches Rozměr v palcích	1/2"	3/4"	1"								
Ø D bore mm Ø D světlý průřez mm	15	20	25								
A mm	69	69	69								
B mm	86,2	89,2	92,2								
E mm	49,8	52,8	55,8								
Ø C mm	32	40	48								
F/F - L mm	61	70	84								
M/F - L mm	67	78	89								

PRESSURE/TEMPERATURE DIAGRAM - DIAGRAM TLAK / TEPLOTA

For Specifications about the Pressure-temperature Diagram and installation instructions, see page 410

Návod pro používání diagramu TLAK/TEPLOTA při specifikaci armatury najdete na straně 410

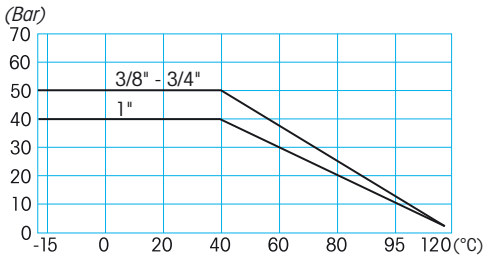

TECHNICAL FEATURES:

Temperature limits: for fluids from –15°C to +120°C

Pressure limits: for fluids from 50 bar to 40 bar

SPECIFIC FEATURES:

Bore: full.
Stem: anti blow out.
Seats: high resistance virgin PTFE.
Upper seal: **4 seals**
1 PTFE ring - high pressure
2 anti-friction self-adjusting cone shaped seals, in PTFE - medium and low pressure
1 O-Ring - low pressure.
Finishing: Internal surfaces are nickel free and comply with forthcoming European drinking water regulations.
Ball: special self washing system that avoids stagnation.

- The GALAXY KEY series has been designed to comply with forthcoming European drinking water regulations which requires all internal surfaces to be nickel-free and all components in contact with the water to be compliant to regulations.

Application fields:
The GALAXY KEY is mainly used in drinkable water distribution systems, industrial and civil heating, oil, pneumatics, agriculture.
Its system with locking key, allows to lock the valve only in closed position.

Threaded end connections:
- Standard female and male according to UNI ISO 7/1 (UNI EN 10226).

Operation devices:
Aluminium T-handle with locking key.

All the valves comply with the regulation CE 97/23/CE and are tested 100% on pneumatic seal with electronic control.

TECHNICKÉ VLASTNOSTI:

Teplota média: pro kapaliny od -15°C do +120°C

Tlak média: pro kapaliny od 50 do 40 bar

SPECIFICKÉ VLASTNOSTI:

Průtok: plný.
Dřík: systém zaručující těsnost.
Sedla: vysoce odolný čistý PTFE.
Horní těsnění: **4 těsnění**
1 PTFE kroužek - vysoký tlak.
2 kluzné kónické nastavitelné kroužky z PTFE - střední a nízký tlak
1 O-kroužek - nízký tlak.
Povrchová úprava: Vnitřní povrch armatury přicházející do styku s pitnou vodou je bez obsahu niklu ve shodě s evropskými nařízeními pro pitnou vodu.
Koule: speciální samočisticí systém bez "slepých" míst se stagnací průtoku..

- Série GALAXY KEY je konstruována tak, aby byla plně ve shodě se všemi evropskými nařízeními pro pitnou vodu. Veškerý vnitřní povrch armatury je bez obsahu niklu a všechny součásti přicházející do styku s pitnou vodou rovněž splňují všechna nařízení pro pitnou vodu.

Možnosti použití:
Série GALAXY DVGW se hlavně používá pro instalace rozvodů s pitnou vodou, v průmyslovém vytápění i pro vytápění obytných budov, pro hydraulická zařízení a v zemědělství. Systém s uzamykatelnou páčkou umožňuje uzamknout kohout pouze v uzavřené poloze.

Závity a připojení:
•Standardní vnitřní a vnější závit dle UNI ISO 7/1 (UNI EN 10226).

Ovládací prvky:
Hliníkový motýl se zámkem.

Všechny armatury odpovídají nařízení CE 97/23/CE a jsou testovány na 100%-ní těsnost tlakovým vzduchem s elektronickou kontrolou.

ASTER®DVGW

art. 0804V	F/F with aluminium lever from 1/4" to 2" F/F s hliníkovou páčkou od 1/4" do 2"

art. 0805V	M/F with aluminium lever from 1/4" to 2" M/F s hliníkovou páčkou od 1/4" do 2"

art. 0824V	F/F with aluminium T-handle from 1/4" to 1" F/F s hliníkovým motýlem od 1/4" do 1"

art. 0825V	M/F with aluminium T-handle from 1/4" to 1" M/F s hliníkovým motýlem od 1/4" do 1"

UNI EN ISO 9001:2008

ISO 14001:2004

ASTER® DVGW

SECTION / ŘEZ

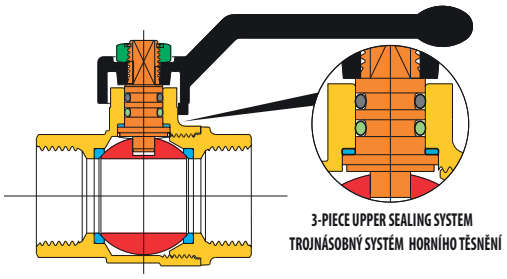

3-PIECE UPPER SEALING SYSTEM
TROJNÁSOBNÝ SYSTÉM HORNÍHO TĚSNĚNÍ

LIST OF COMPONENTS: description/materials/treatments
SEZNAM ČÁSTÍ : popis / materiál / povrchová úprava

Body and threaded end Tělo a závitové konce		CW617N (Pb≤ 2,2% DIN 50930T6)
Stem Dřík		CW617N (Pb≤ 2,2% DIN 50930T6)
Chromium pl. polished ball Chromovaná koule		CW617N (Pb≤ 2,2% DIN 50930T6)
Seats Sedla		PTFE
O-ring on the stem Těsnící o-kroužek dříku		HNBR
O-ring under the stem Těsnící o-kroužek pod dříkem		EPDM PEROXIDE / PEROXID-EPDM
Operating device Ovládací páka		aluminium alloy / hliníková slitina
Fixing screw Upevňovací šroub		zinc plated steel / pozinkovaná ocel
Surface treatment Povrchová úprava	-	nickel plating outside, plain brass inside vnější povrch niklovaný, uvnitř mosaz

DIMENSIONS / ROZMĚRY

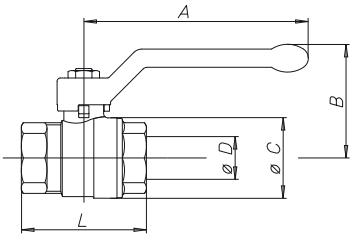

VALVE DIMENSIONS PER TYPE AND SIZE
ROZMĚRY KOHOUTŮ PODLE TYPU A ROZMĚRU ZÁVITU

nominal diameter mm Jmenovitá světlost mm	8	10	15	20	25	32	40	50			
size in inches Rozměr v palcích	1/4"	3/8"	1/2"	3/4"	1"	1"1/4	1"1/2	2"			
Ø D bore mm Ø D světlý průřez mm	10	10	15	20	25	32	40	50			
A mm	85	85	85	105	105	130	130	165			
B mm	42	42	46	53	57	70	76	92			
Ø C mm	22	23	31	39	48	57	72	87			
F/F - L mm	39	43	50	58	69	81	93	110			
M/F - L mm	44	51	60	70	79	91	104	122			
M/M - L mm	-	55	66	75	86	98	111	129			
Kv	6	8	15	28	39	84	156	243			

PRESSURE/TEMPERATURE DIAGRAM - DIAGRAM TLAK / TEPLOTA

For Specifications about the Pressure-temperature Diagram and installation instructions, see page 410

Návod pro používání diagramu TLAK/TEPLOTA při specifikaci armatury najdete na straně 410

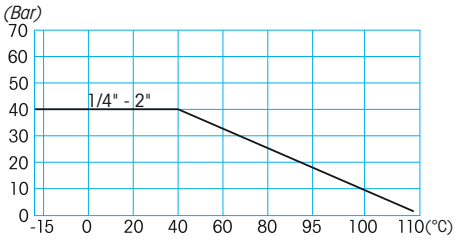

TECHNICAL FEATURES:

Temperature limits: for fluids from –15°C to +110° C

Pressure limits: for fluids from at 40 bar

SPECIFIC FEATURES:

Bore: full.
Stem: anti blow out.
Seats: high resistance virgin PTFE.
Upper seal: **3 seals:**
1 PTFE ring - high pressure
2 O-Ring - low pressure.

• The ASTER DVGW series has been designed to comply with future European regulations about drinkable water. The nickel free inside surface and all its components make the valve suitable for drinking water.

Application fields:
The ASTER DVGW series is used in drinking water distribution, cooling and heating systems and pneumatic applications.

Threaded end connections:
• Standard female according to UNI ISO 228/1.

Operation devices:
Sluminium lever, steel lever, stainless steel lever, aluminium T-handle.
Available colours: green.

All the valves comply with the regulation CE 97/23/CE and are tested 100% on pneumatic seal with electronic control.

TECHNICKÉ VLASTNOSTI:

Teplota média: pro kapaliny od -15°C do +110°C

Tlak média: pro kapaliny do 40 bar

SPECIFICKÉ VLASTNOSTI:

Průtok: plný.
Dřík: systém zaručující těsnost.
Sedla: vysoce odolný čistý PTFE.
Horní těsnění: **3 těsnění:**
1 PTFE kroužek - vysoký tlak.
2 O-kroužek - nízký tlak.

• Série ASTER DVGW je konstruována tak, aby byla plně ve shodě se všemi evropskými nařízeními pro pitnou vodu. Veškerý vnitřní povrch armatury je bez obsahu niklu a všechny součásti přicházející do styku s pitnou vodou rovněž splňují všechna nařízení pro pitnou vodu.

Možnosti použití:
Série ASTER DVGW se používá pro rozvody pitné vody, pro chladicí systémy, vytápění a pneumatické rozvody.

Závity a připojení:
• Standardní vnitřní a vnější závit dle UNI ISO 228/1.

Ovládací prvky:
Hliníková páka, hliníkový motýl, ocelová páčka,
nerezová páčka.
Barevná provedení ruček : zelená.

Všechny armatury odpovídají nařízení CE 97/23/CE a jsou testovány na 100%-ní těsnost tlakovým vzduchem s elektronickou kontrolou.

KIT STAINLESS STEEL A430 LEVER + SCREW: CODE K002

KIT Ocelová páčka A430
+ MUTTER AUS EDELSTAHL: CODE K002

KIT STAINLESS STEEL AISI316 LEVER + SCREW: CODE K003

KIT Ocelová páčka AISI316
+ MUTTER AUS EDELSTAHL: CODE K003

ASTER®NF

art. 0804V...NF	F/F with aluminium lever from 1/4" to 2" F/F s hliníkovou páčkou od 1/4" do 2"

art. 0805V...NF	M/F with aluminium lever from 1/4" to 2" M/F s hliníkovou páčkou od 1/4" do 2"

art. 0824V...NF	F/F with aluminium T-handle from 1/4" to 1" F/F s hliníkovým motýlem od 1/4" do 1"

art. 0825V...NF	M/F with aluminium T-handle from 1/4" to 1" M/F s hliníkovým motýlem od 1/4" do 1"

art. 0806V...NF	M/M with aluminium lever from 3/8" to 2" M/M s hliníkovou páčkou od 3/8" do 2"
art. 0826V...NF	M/M with aluminium T-handle from 3/8" to 1" M/M s hliníkovým motýlem od 3/8" do 1"

art. 0884V...NF	F/F with extension + lever h. from 1/2" to 2" F/F s prodloužením a pákou od 1/2" do 2"

art. 2375V...NF	F/F with turning drain cock and aluminium lever from 1/2" to 2" F/F s otočným vypouštěcím ventilem a hliníkovou páčkou od 1/2" do 2"

UNI EN ISO 9001:2008

ISO 14001:2004

ASTER®NF

EFFEBI

SECTION / ŘEZ

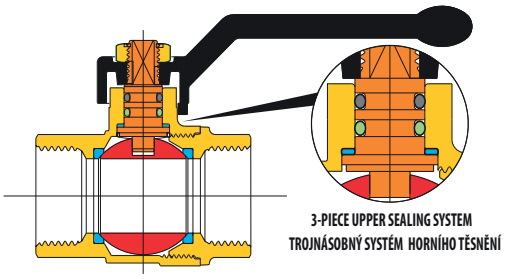

3-PIECE UPPER SEALING SYSTEM
TROJNÁSOBNÝ SYSTÉM HORNÍHO TĚSNĚNÍ

LIST OF COMPONENTS: description/materials/treatments SEZNAM ČÁSTÍ : popis / materiál / povrchová úprava		
Body and threaded end Tělo a závitové konce		CW617N (Pb≤2,2% DIN 50930T6)
Stem Dřík		CW617N (Pb≤2,2% DIN 50930T6)
Chromium pl. polished ball Chromovaná koule		CW617N (Pb≤2,2% DIN 50930T6)
Seats Sedla		PTFE
O-ring on the stem Těsnící o-kroužek dříku		HNBR
O-ring under the stem Těsnící o-kroužek pod dříkem		EPDM PEROXIDE / PEROXID-EPDM
Operating device Ovládací páka		aluminium alloy / hliníková slitina
Fixing screw Upevňovací šroub		CW617N (Pb≤2,2% DIN 50930T6)
Surface treatment Povrchová úprava	-	nickel plating outside, plain brass inside vnější povrch niklovaný, uvnitř mosaz

DIMENSIONS / ROZMĚRY

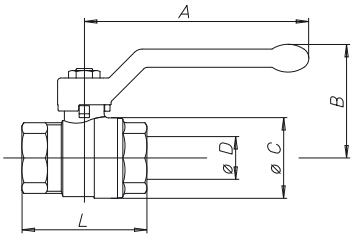

VALVE DIMENSIONS PER TYPE AND SIZE ROZMĚRY KOHOUTŮ PODLE TYPU A ROZMĚRU ZÁVITU											
nominal diameter mm Jmenovitá světlost mm	8	10	15	20	25	32	40	50			
size in inches Rozměr v palcích	1/4"	3/8"	1/2"	3/4"	1"	1"1/4	1"1/2	2"			
Ø D bore mm Ø D světlý průřez mm	10	10	15	20	25	32	40	50			
A mm	85	85	85	105	105	130	130	165			
B mm	42	42	46	53	57	70	76	92			
Ø C mm	22	23	31	39	48	57	72	87			
F/F - L mm	39	43	50	58	69	81	93	110			
M/F - L mm	44	51	60	70	79	91	104	122			
M/M - L mm	-	55	66	75	86	98	111	129			
Kv	6	8	15	28	39	84	156	243			

PRESSURE/TEMPERATURE DIAGRAM - DIAGRAM TLAK / TEPLOTA

For Specifications about the Pressure-temperature Diagram and installation instructions, see page 410

Návod pro používání diagramu TLAK/TEPLOTA při specifikaci armatury najdete na straně 410

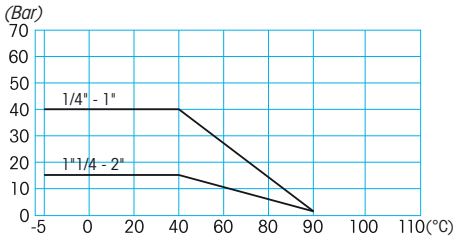

TECHNICAL FEATURES:

Temperature limits: for fluids from –5°C to +90° C with occasional peaks at 110°C max 1 hour

Pressure limits: See diagram pression/temperature

SPECIFIC FEATURES:

Bore: full.
Stem: anti blow out.
Seats: high resistance virgin PTFE.
Upper seal: **3 seals:**
1 PTFE ring - high pressure
2 O-Ring - low pressure.

• The ASTER NF series has been designed to comply with norms EN13828 and NF 079. The nickel free inside surface and all its components make the valve suitable for drinking water.

Application fields:
The ASTER NF series is used in drinking water distribution plants, cooling and heating systems and pneumatic applications.

Threaded end connections:
• Standard female according to UNI ISO 228/1.

Operation devices:
Aluminium lever, aluminium T-handle.
Available colours: green.

All the valves comply with the regulation CE 97/23/CE and are tested 100% on pneumatic seal with electronic control.

TECHNICKÉ VLASTNOSTI:

Teplota média: pro kapaliny od -5°C do +90°C max 110°C pro 1 hodinu

Tlak média: viz diagram tlak/teplota

SPECIFICKÉ VLASTNOSTI:

Průtok: plný.
Dřík: systém zaručující těsnost.
Sedla: vysoce odolný čistý PTFE.
Horní těsnění: **3 těsnění:**
1 PTFE kroužek - vysoký tlak.
2 O-kroužek - nízký tlak.

• Série ASTER NF je konstruována dle normy EN13828 a NF 079. Veškerý povrch uvnitř armatury neobsahuje nikl a všechny součásti armatury jsou použitelné pro pitnou vodu.

Možnosti použití:
Série ASTER DVGW se používá pro rozvody pitné vody, pro chladicí systémy, vytápění a pneumatické rozvody.

Závity a připojení:
•Standardní vnitřní a vnější závit dle UNI ISO 228/1.

Ovládací prvky:
Hliníková páka, hliníkový motýl.
Barevná provedení ruček : zelená.

Všechny armatury odpovídají nařízení CE 97/23/CE a jsou testovány na 100%-ní těsnost tlakovým vzduchem s elektronickou kontrolou.

ASTER® ACS

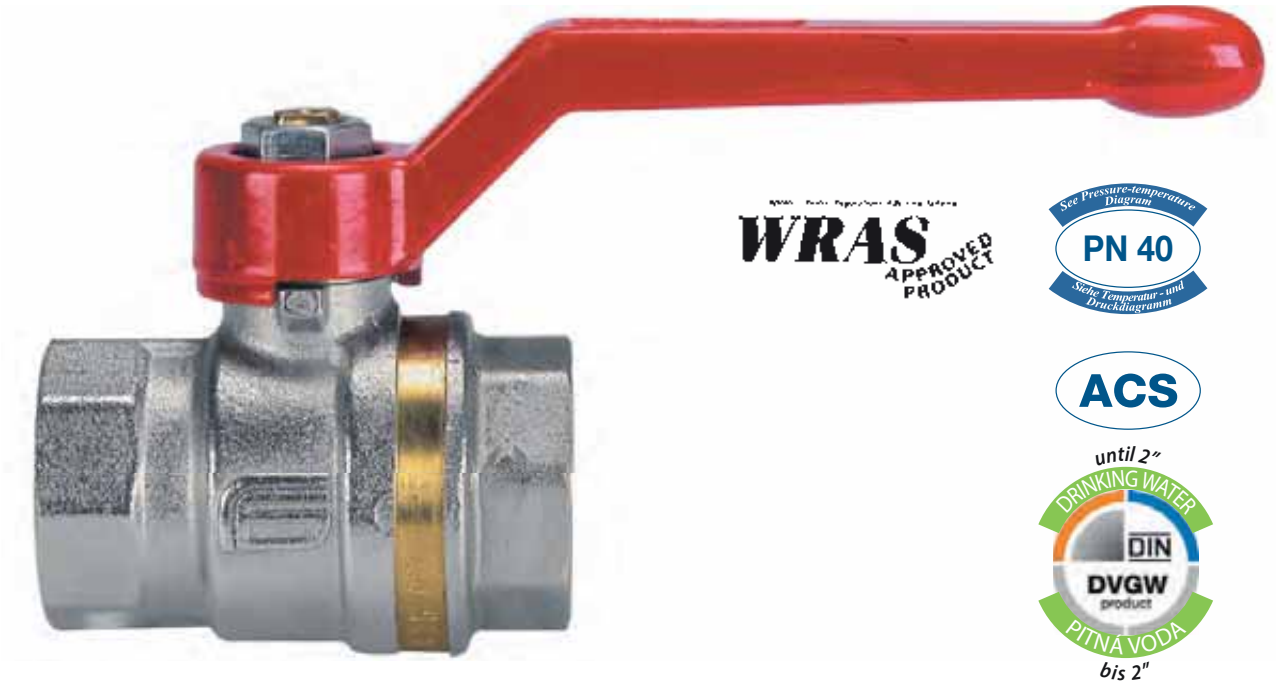

WRAS APPROVED PRODUCT

See Pressure-temperature Diagram
PN 40
Siehe Temperatur- und Druckdiagramm

ACS

until 2"
DRINKING WATER
DIN
DVGW product
PITNA VODA
bis 2"

art. 0804	F/F with aluminium lever from 1/4" to 4" F/F s hliníkovou páčkou od 1/4" do 4"

art. 0805	M/F with aluminium lever from 1/4" to 2" F/F s hliníkovou páčkou od 1/4" do 2"
art. 0806	M/M with aluminium lever from 3/8" to 2" M/M s hliníkovou páčkou od 3/8" do 2"

art. 0824	F/F with aluminium T-handle from 1/4" to 1" F/F s hliníkovým motýlem od 1/4" do 1"
art. 0825	M/F with aluminium T-handle from 1/4" to 1" M/F s hliníkovým motýlem od 1/4" do 1"
art. 0826	M/M with aluminium T-handle from 3/8" to 1" MM/M s hliníkovým motýlem od 3/8" do 1"

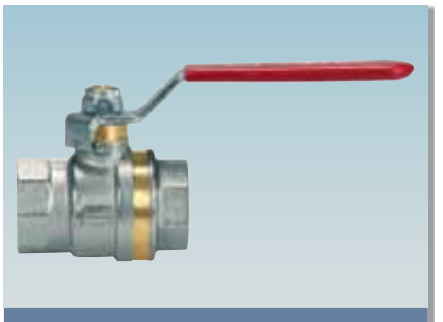

art. 0814	F/F with lever in steel from 1/4" to 2" F/F s ocelovou páčkou od 1/4" do 2"
art. 0815	M/F with lever in steel from 1/4" to 2" M/F s ocelovou páčkou od 1/4" do 2"
art. 0816	M/M with lever in steel from 3/8" to 2" M/M s ocelovou páčkou od 3/8" do 2"

art. 0814XR	F/F with Stainless Steel lever from 1/4" to 2" F/F s nerezovou páčkou od 1/4" do 2"

art. 0884	F/F with extension from 1/4" to 4" F/F s prodloužením od 1/4" do 4"
art. 0885	M/F with extension from 1/4" to 2" M/F s prodloužením od 1/4" do 2"
art. 0886	M/M with extension from 3/8" to 2" M/M s prodloužením od 3/8" do 2"

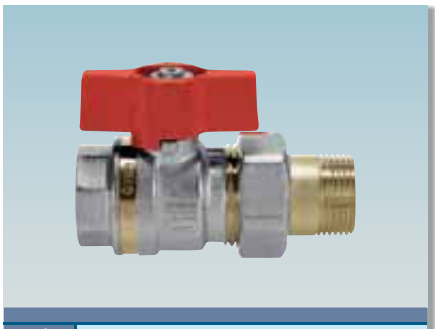

art. 2048	for female manifolds / tail and nut with T-handle from 1/2" to 1"
	se šroubením a hliníkovým motýlem od 1/2" do 1"

ICIM UNI EN ISO 9001:2008
ICIM ISO 14001:2004

ASTER® ACS

EFFEBI

SECTION / ŘEZ

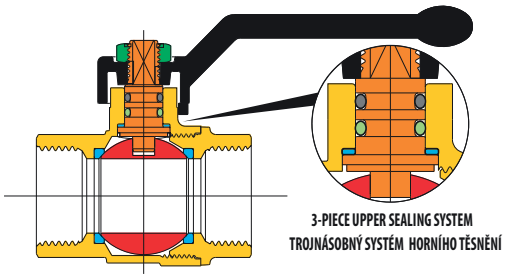

3-PIECE UPPER SEALING SYSTEM
TROJNÁSOBNÝ SYSTÉM HORNÍHO TĚSNĚNÍ

LIST OF COMPONENTS: description/materials/treatments
SEZNAM ČÁSTÍ : popis / materiál / povrchová úprava

Body and threaded end Tělo a závitové konce		CW617N (Pb≤ 2,2% DIN 50930T6)
Stem Dřík		CW617N (Pb≤ 2,2% DIN 50930T6)
Chromium pl. polished ball Chromovaná koule		CW617N (Pb≤ 2,2% DIN 50930T6)
Seats Sedla		PTFE
O-ring on the stem Těsnící o-kroužek dříku		HNBR
O-ring under the stem Těsnící o-kroužek pod dříkem		EPDM PEROXIDE / PEROXID-EPDM
Operating device Ovládací páka		aluminium alloy / hliníková slitina
Fixing screw Upevňovací šroub		zinc plated steel / pozinkovaná ocel
Surface treatment Povrchová úprava	-	nickel plating outside, plain brass inside vnější povrch niklovaný, uvnitř mosaz

DIMENSIONS / ROZMĚRY

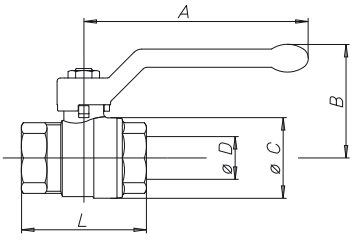

VALVE DIMENSIONS PER TYPE AND SIZE
ROZMĚRY KOHOUTŮ PODLE TYPU A ROZMĚRU ZÁVITU

nominal diameter mm Jmenovitá světlost mm	8	10	15	20	25	32	40	50	65	80	100
size in inches Rozměr v palcích	1/4"	3/8"	1/2"	3/4"	1"	1"1/4	1"1/2	2"	2"1/2	3"	4"
Ø D bore mm Ø D světlý průřez mm	10	10	15	20	25	32	40	50	65	80	100
A mm	85	85	85	105	105	130	130	165	260	260	260
B mm	42	42	46	53	57	70	76	92	116	127	142
Ø C mm	22	23	31	39	48	57	72	87	110	134	166
F/F - L mm	39	43	50	58	69	81	93	110	133	156	193
M/F - L mm	44	51	60	70	79	91	104	122	-	-	-
M/M - L mm	-	55	66	75	86	98	111	129	-	-	-
Kv	6	8	15	28	39	84	156	243	476	770	1200

PRESSURE/TEMPERATURE DIAGRAM - DIAGRAM TLAK / TEPLOTA

For Specifications about the Pressure-temperature Diagram and installation instructions, see page 410

Návod pro používání diagramu TLAK/TEPLOTA při specifikaci armatury najdete na straně 410

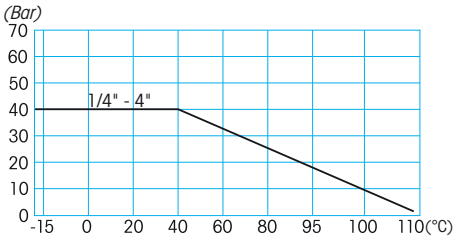

TECHNICAL FEATURES:

Temperature limits: for fluids from –15°C to +110° C

Pressure limits: for fluids from at 40 bar

SPECIFIC FEATURES:

Bore: full.
Stem: anti blow out.
Seats: high resistance virgin PTFE.
Upper seal: **3 seals:**
1 PTFE ring - high pressure
2 O-Ring - low pressure.

• The ASTER ACS series has been designed to comply with future European regulations about drinkable water. The nickel free inside surface and all its components make the valve suitable for drinking water.

Application fields:
The ASTER ACS series is used in drinking water distribution, cooling and heating systems and pneumatic applications.

Threaded end connections:
• Standard female according to UNI ISO 228/1.

Operation devices:
Sluminium lever, steel lever, stainless steel lever, aluminium T-handle.
Available colours: red.

All the valves comply with the regulation CE 97/23/CE and are tested 100% on pneumatic seal with electronic control.

TECHNICKÉ VLASTNOSTI:

Teplota média: pro kapaliny od -15°C do +110°C

Tlak média: pro kapaliny do 40 bar

SPECIFICKÉ VLASTNOSTI:

Průtok: plný.
Dřík: systém zaručující těsnost.
Sedla: vysoce odolný čistý PTFE.
Horní těsnění: **3 těsnění:**
1 PTFE kroužek - vysoký tlak.
2 O-kroužek - nízký tlak.

• Série ASTER ACS je konstruována ve shodě s budoucími evropskými nařízeními týkajícími se použití pro pitnou vodu. Vnitřní povrch armatury bez obsahu niklu a všechny součásti jsou použitelné pro pitnou vodu.

Možnosti použití:
Série ASTER ACS se používá pro rozvody pitné vody, pro chladicí systémy, vytápění a pneumatické rozvody.

Závity a připojení:
• Standardní vnitřní a vnější závit dle UNI ISO 228/1.

Ovládací prvky:
Hliníková páka, hliníkový motýl, ocelová páčka,
Nerezová páčka.
Barevná provedení ruček : červená.

Všechny armatury odpovídají nařízení CE 97/23/CE a jsou testovány na 100%-ní těsnost tlakovým vzduchem s elektronickou kontrolou.

KIT STAINLESS STEEL A430 LEVER + SCREW: CODE K002

SOUPRAVA S NEREZOVOU PÁČKOU AISI430 + ŠROUB: KÓD K002

KIT STAINLESS STEEL AISI316 LEVER + SCREW: CODE K003

SOUPRAVA S NEREZOVOU PÁČKOU AISI316 + ŠROUB: KÓD K003

ASTER® ACS

PRO VODOMĚRY

PN 40

ACS

art.	
2162R424	male 1/2" ISO 228 / nut 3/4" ISO 228 vnější 1/2" ISO 228 / matka 3/4" ISO 228

art.	
2164R405	male 3/4" ISO 228 / nut 3/4" ISO 228 vnější 3/4 " ISO 228 / matka 3/4" ISO 228

TECHNICAL FEATURES:

Temperature limits: for fluids from –15°C to +110°C

Pressure limits: for fluids from 40 bar (20°C)

SPECIFIC FEATURES:

Bore: full (1/2"), reduced (3/4").
Stem: anti blow out.
Seats: high resistance virgin PTFE.
Upper seal: **4 seals**
1 PTFE ring - high pressure
2 anti-friction self-adjusting cone-shaped seals, in PTFE, medium and low pressure
1 O-Ring - low pressure

Application fields:
Stop valve for meters.

Threaded end connections:
• According to ISO 228/1.

Operation devices:
Aluminium T-handle.
Available colours: yellow, red.

All the valves comply with the regulation CE 97/23/CE and are tested 100% on pneumatic seal with electronic control.

TECHNICKÉ VLASTNOSTI:

Teplota média: pro kapaliny od -15°C do +110°C

Tlak média: pro kapaliny do 40 bar (20°C)

SPECIFICKÉ VLASTNOSTI:

Průtok: plný (1/2"), redukovaný (3/4").
Dřík: systém zaručující těsnost.
Sedla: vysoce odolný čistý PTFE.
Horní těsnění: **4 těsnění**
1 PTFE kroužek - vysoký tlak.
2 kluzná kónická PTFE těsnění - střední tlak a nízký tlak
1 O-kroužek - nízký tlak.

Možnosti použití:
Jako uzavírací armatura k vodoměrům.

Závity a připojení:
• Podle UNI ISO 228/1.

Ovládací prvky:
Hliníkový motýl.
Barevná provedení: žlutá, červená.

Všechny armatury odpovídají nařízení CE 97/23/CE a jsou testovány na 100%-ní těsnost tlakovým vzduchem s elektronickou kontrolou.

UNI EN ISO 9001:2008

ISO 14001:2004

ASTER® ACS
PRO VODOMĚRY

SECTION / ŘEZ

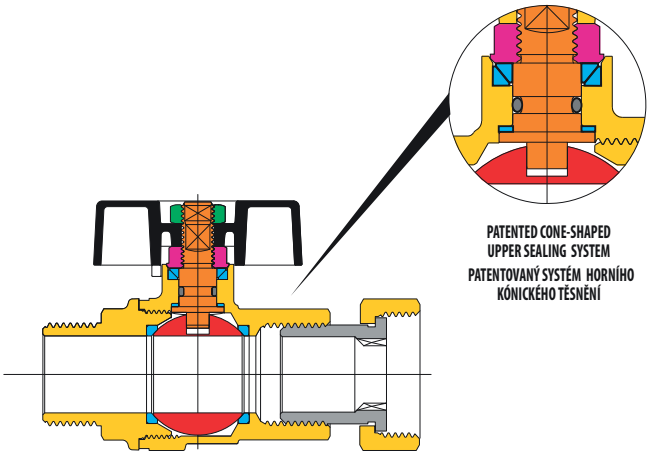

DIMENSIONS / ROZMĚRY

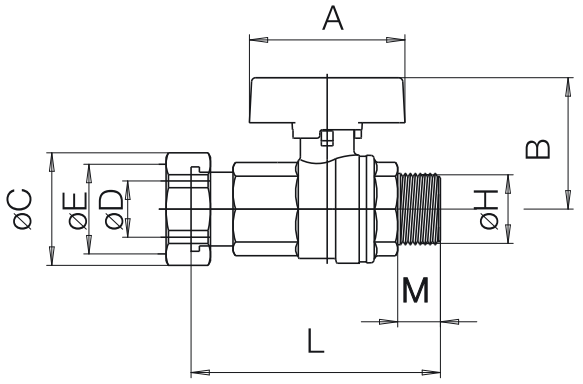

LIST OF COMPONENTS: description/materials/treatments
SEZNAM ČÁSTÍ : popis / materiál / povrchová úprava

Body and threaded end Tělo a závitové konce		CW617N (Pb≤ 2,2% DIN 50930T6)
Gland Dotahovací šroub		CW617N
Stem Dřík		CW617N (Pb≤ 2,2% DIN 50930T6)
Chromium pl. polished ball Chromovaná koule		CW617N (Pb≤ 2,2% DIN 50930T6)
Tail/nut Šroubení/matka		CW617N
Seats Těsnění		PTFE
Stem packing O-ring Těsnicí o-kroužek dříku		NBR
Operating device Ovládací páka		aluminium alloy / hliníková slitina
Fixing screw Upevňovací šroub		zinc plated steel / pozinkovaná ocel
Surface treatment Povrchová úprava	-	nickel plating outside, plain brass inside vnější povrch niklovaný, uvnitř mosaz

VALVE DIMENSIONS PER TYPE AND SIZE
ROZMĚRY KOHOUTŮ PODLE TYPU A ROZMĚRU ZÁVITU

	2162 - 2164					
nominal diameter mm Jmenovitá světlost mm	15	20				
size in inches Rozměr v palcích	1/2" x 3/4"	3/4" x 3/4"				
Ø D bore mm Ø D světlý průřez mm	15	15				
A mm	47	47				
B mm	37,5	37,5				
Ø C mm	34	34				
Ø E	3/4"	3/4"				
Ø H	1/2"	3/4"				
L mm	75,8	79,3				
M mm	11,7	15,2				

PRESSURE/TEMPERATURE DIAGRAM - DIAGRAM TLAK / TEPLOTA

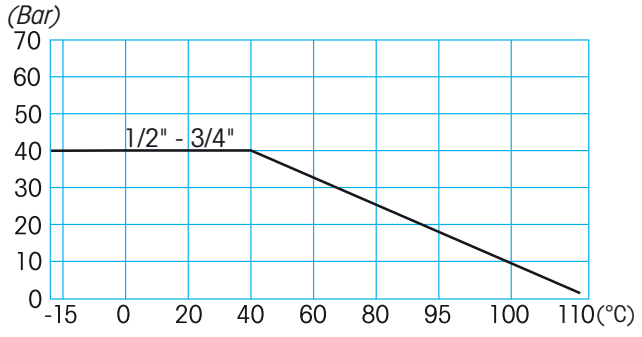

For Specifications about the Pressure-temperature Diagram and installation instructions, see page 410
Návod pro používání diagramu TLAK/TEPLOTA při specifikaci armatury najdete na straně 410

ASTER® ACS

ROHOVÝ PRO VODOMĚRY

See Pressure-temperature Diagram
PN 40
Siehe Temperatur - und Druckdiagramm

ACS

art.	
2166R424	male 1/2" ISO 228 / nut 3/4" ISO 228/1 vnější 1/2" ISO 228 / matka 3/4" ISO 228

art.	
2168R405	male 3/4" ISO 228 / nut 3/4" ISO 228/1 vnější 3/4 " ISO 228 / matka 3/4" ISO 228

TECHNICAL FEATURES:

Temperature limits: for fluids from –15°C to +110°C

Pressure limits: for fluids from at PN40 (20°C)

SPECIFIC FEATURES:

Bore: full (1/2"), reduced (3/4").
Stem: anti blow out.
Seats: high resistance virgin PTFE.
Upper seal: **4 seals**
1 PTFE ring - high pressure
2 anti-friction self-adjusting cone-shaped seals, in PTFE- medium and low pressure
1 O-Ring - low pressure.

Application fields:
Stop valve for meters.

Threaded end connections:
• According to ISO 228/1.

Operation devices:
Aluminium T-handle.
Available colours: yellow, red.

All the valves comply with the regulation CE 97/23/CE and are tested 100% on pneumatic seal with electronic control.

TECHNICKÉ VLASTNOSTI:

Teplota média: pro kapaliny od -15°C do +110°C

Tlak média: pro kapaliny do 40 bar (20°C)

SPECIFICKÉ VLASTNOSTI:

Průtok: plný (1/2"), redukovaný (3/4").
Dřík: Systém zaručující těsnost.
Sedla: vysoce odolný čistý PTFE.
Horní těsnění: **4 Těsnění**
1 PTFE kroužek - vysoký tlak.
2 kluzná kónická PTFE těsnění - střední tlak a nízký tlak
1 O-kroužek - nízký tlak.

Možnosti použití:
Jako uzavírací armatura k vodoměrům.

Závity a připojení:
• Podle UNI ISO 228/1.

Ovládací prvky:
Hliníkový motýl.
Barevná provedení: žlutá, červená.

Všechny armatury odpovídají nařízení CE 97/23/CE a jsou testovány na 100%-ní těsnost tlakovým vzduchem s elektronickou kontrolou.

ICIM UNI EN ISO 9001:2008
ICIM ISO 14001:2004

ASTER® ACS
ROHOVÝ PRO VODOMĚRY

SECTION / ŘEZ

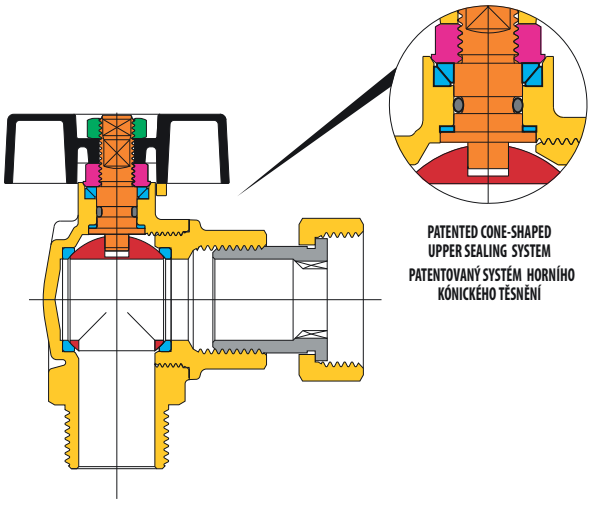

DIMENSIONS / ROZMĚRY

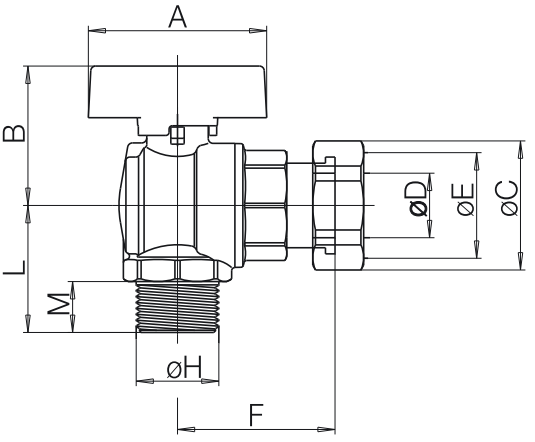

LIST OF COMPONENTS: description/materials/treatments
SEZNAM ČÁSTÍ : popis / materiál / povrchová úprava

Body and threaded end Tělo a závitové konce		CW617N (Pb≤ 2,2% DIN 50930T6)
Gland Dotahovací šroub		CW617N
Stem Dřík		CW617N (Pb≤ 2,2% DIN 50930T6)
Chromium pl. polished ball Chromovaná koule		CW617N (Pb≤ 2,2% DIN 50930T6)
Tail/nut Šroubení/matka		CW617N
Seats Sedla		PTFE
Stem packing O-ring Těsnicí o-kroužek dříku		NBR
Operating device Ovládací páka		aluminium alloy / hliníková slitina
Fixing screw Upevňovací šroub		zinc plated steel / pozinkovaná ocel
Surface treatment Povrchová úprava	-	nickel plating outside, plain brass inside vnější povrch niklovaný, uvnitř mosaz

VALVE DIMENSIONS PER TYPE AND SIZE
ROZMĚRY KOHOUTŮ PODLE TYPU A ROZMĚRU ZÁVITU

	2166 - 2168					
nominal diameter mm Jmenovitá světlost mm	15	20				
size in inches Rozměr v palcích	1/2" x 3/4"	3/4" x 3/4"				
Ø D bore mm Ø D světlý průřez mm	15	15				
A mm	47	47				
B mm	37,5	37,5				
Ø C mm	34	34				
Ø E	3/4"	3/4"				
F mm	42,3	42,3				
Ø H	1/2"	3/4"				
L mm	31,5	35				
M mm	12	16				

PRESSURE/TEMPERATURE DIAGRAM - DIAGRAM TLAK / TEPLOTA

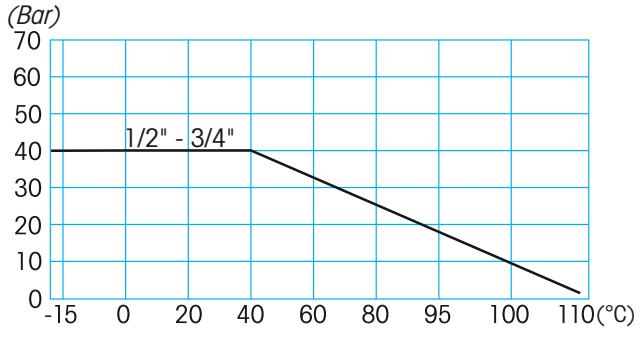

For Specifications about the Pressure-temperature Diagram and installation instructions, see page 410
Návod pro používání diagramu TLAK/TEPLOTA při specifikaci armatury najdete na straně 410

ASTER®ACS

S VYPOUŠTĚNÍM

See Pressure-temperature Diagram
PN 40
Siehe Temperatur - und Druckdiagramm

ACS

NF*

*Only/Pouze art. 2375V...NF

art. 2374	F/F with drain plug and aluminium lever from 1/2" to 2" F/F s vypouštěcím ventilem a hliníkovou páčkou od 1/2" do 2"

art. 2378	F/F with drain cock and t-handle plug from 1/2" to 2" F/F s vypouštěcím ventilem a ocelovou páčkou od 1/2" do 2"

art. 2375	F/F with tap drain and aluminium lever from 1/2" to 2" F/F s otočným vypouštěcím ventilem a hliníkovou páčkou od 1/2" do 2"

art. 2373	M/M with tap drain and steel lever from 1/2" to 1" M/M s otočným vypouštěcím ventilem a ocelovou páčkou od 1/2" do 1"

art. 2375V...NF	F/F with turning drain cock and aluminium lever from 1/2" to 2" F/F s otočným vypouštěcím ventilem a hliníkovou páčkou od 1/2" do 2"

ICIM UNI EN ISO 9001:2008

ICIM ISO 14001:2004

ASTER® ACS
S VYPOUŠTĚNÍM

EFFEBI

SECTION / ŘEZ

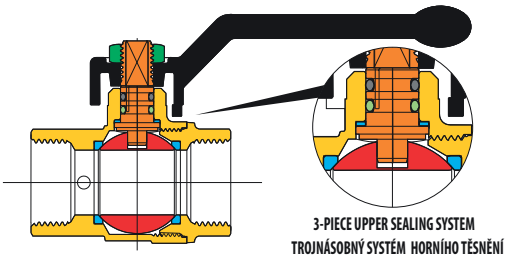

3-PIECE UPPER SEALING SYSTEM
TROJNÁSOBNÝ SYSTÉM HORNÍHO TĚSNĚNÍ

LIST OF COMPONENTS: description/materials/treatments
SEZNAM ČÁSTÍ : popis / materiál / povrchová úprava

Body and threaded end Tělo a závitové konce		CW617N (Pb ≤ 2,2% DIN 50930T6)
Stem Dřík		CW617N (Pb ≤ 2,2% DIN 50930T6)
Chromium pl. polished ball Chromovaná koule		CW617N (Pb ≤ 2,2% DIN 50930T6)
Seats Sedla		PTFE
O-ring on the stem Těsnící o-kroužek dříku		HNBR
O-ring under the stem Těsnící o-kroužek pod dříkem		EPDM PEROXIDE / PEROXID-EPDM
Operating device Ovládací páka		aluminium alloy / hliníková slitina
Fixing screw Upevňovací šroub		zinc plated steel / pozinkovaná ocel
Surface treatment Povrchová úprava	-	nickel plating outside, plain brass inside vnější povrch niklovaný, uvnitř mosaz
Valve (brass parts) Kohout (mosazné části)	-	CW617N
Valve (plastic parts) Kohout (plastové části)	-	nylon PA 6.6

DIMENSIONS / ROZMĚRY

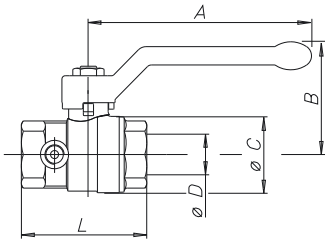

VALVE DIMENSIONS PER TYPE AND SIZE
ROZMĚRY KOHOUTŮ PODLE TYPU A ROZMĚRU ZÁVITU

nominal diameter mm Jmenovitá světlost mm	15	20	25	32	40	50					
size in inches Rozměr v palcích	1/2"	3/4"	1"	1"1/4	1"1/2	2"					
Ø D bore mm Ø D světlý průřez mm	15	20	25	32	40	50					
A mm	85	105	105	130	130	165					
B mm	46	53	57	70	76	92					
Ø C mm	30	38	46	57,5	70	85,5					
L mm	58	65	75	86,5	98	116					

PRESSURE/TEMPERATURE DIAGRAM - DIAGRAM TLAK / TEPLOTA

For Specifications about the Pressure-temperature Diagram and installation instructions, see page 410

Návod pro používání diagramu TLAK/TEPLOTA při specifikaci armatury najdete na straně 410

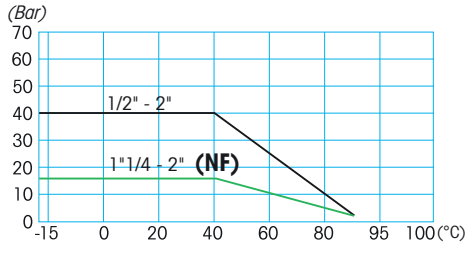

TECHNICAL FEATURES:

Temperature limits: for fluids from –15°C to +90°C

Pressure limits: for fluids from PN40

SPECIFIC FEATURES:

- The Aster valve with Drain , Art. 2374 and 2378 is equipped with a drain plug for the liquids used in the water distribution systems, heating and air conditioning.
- The Aster valve with Drain , Art. 2375 and 2373 is equipped with a drain tap to allow the system to be drained.

Application fields:
The ASTER ACS WITH DRAIN series is used in water distribution plants, cooling, heating and hydraulics systems.

Threaded end connections:
• Standard female according to UNI ISO 228.

Operation devices:
Aluminium lever, steel lever.
Available colours: red.

All the valves comply with the regulation CE 97/23/CE and are tested 100% on pneumatic seal with electronic control.

TECHNICKÉ VLASTNOSTI:

Teplota média: pro kapaliny od -15°C do +90°C

Tlak média: pro kapaliny do PN40

SPECIFICKÉ VLASTNOSTI:

- Kulový kohout ASTER s vypouštěním art.2374 a art.2378 je vybaven vypouštěcím ventilem pro použití v rozvodech vody, v systémech vytápění a klimatizačních systémech.
- Kulový kohout ASTER s vypouštěním art.2375 a art.2373 je vybaven otočným vypouštěcím ventilem s využitím při vypouštění systému.

Možnosti použití:
Série ASTER ACS S VYPOUŠTĚNÍM se používá pro rozvody vody, pro chladicí systémy, vytápění a hydraulické rozvody.

Závity a připojení:
•Standardní vnitřní a vnější závit dle UNI ISO 228/1.

Ovládací prvky:
Hliníková páčka, ocelová páčka.
Barevná provedení ruček : červená.

Všechny armatury odpovídají nařízení CE 97/23/CE a jsou testovány na 100%-ní těsnost tlakovým vzduchem s elektronickou kontrolou.

PRESSTIGE®

DRINKING WATER DIN DVGW product PITNÁ VODA

See Pressure-temperature Diagram PN 40 Siehe Temperatur - und Druckdiagramm

PRESS FITTINGS TYPE V OR M LISOVACÍ TVAROVKY PROFIL V NEBO M *

DEZINCIFICATION CR SPECIAL BRASS

BEZ OBSAHU ZINKU CR SPECIÁLNÍ MOSAZ

SELF-CLEANING SYSTEM COMBATS LEGIONELLA

SAMOČISTICÍ SYSTÉM PROTI LEGIONELLE

art. 0701	press fitting with aluminium lever from 15 to 54 mm s lisovacím koncem s hliníkovou páčkou od 15 do 54 mm

art. 0701	press fitting with aluminium lever from 15 to 54 mm s lisovacím koncem s hliníkovou páčkou od 15 do 54 mm

art. 0721	press fitting with aluminium T-handle from 15 to 28 mm s lisovacím koncem s hliníkovým motýlem od 15 do 28 mm

art. 0702	press fitting -F with aluminium lever from 15 to 35 mm s lisovacím koncem -F s hliníkovou pákou od 15 do 35 mm
art. 0722	press fitting -F with aluminium T-handle from 15 to 28 mm s lisovacím koncem -F s hliníkovým motýlem od 15 do 28 mm

art. 0703	press fitting -M with aluminium lever from 15 to 35 mm s lisovacím koncem -M s hliníkovou pákou od 15 do 35 mm
art. 0723	press fitting -M with aluminium T-handle from 15 to 28 mm s lisovacím koncem -M s hliníkovým motýlem od 15 do 28 mm

art. 0781	press fitting with aluminium lever and extension from 15 to 35 mm s lisovacím koncem s hliníkovou pákou a prodloužením od 15 do 35 mm

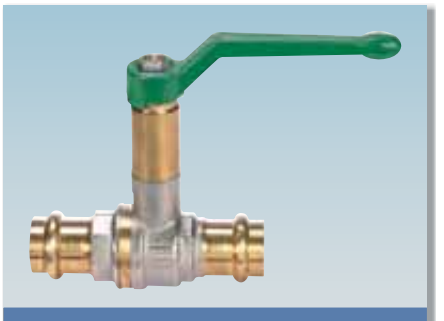

art. 2090	Extended lever press-fit Ball valve from 15 to 54 mm s lisovacím koncem s hliníkovou pákou a integrovaným prodloužením od 15 do 54 mm

ICIM UNI EN ISO 9001:2008

ICIM ISO 14001:2004

PRESSTIGE®

EFFEBI

SECTION / ŘEZ

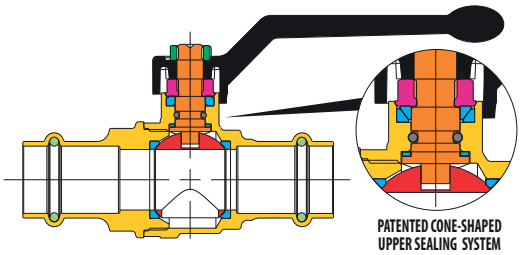

PATENTED CONE-SHAPED UPPER SEALING SYSTEM
PATENTOVANÝ SYSTÉM HORNÍHO KÓNICKÉHO TĚSNĚNÍ

LIST OF COMPONENTS: description/materials/treatments
SEZNAM ČÁSTÍ : popis / materiál / povrchová úprava

Body and threaded end Tělo a závitové konce		CW602N (Pb≤2,2% DIN 50930T6)
Gland Dotahovací šroub		CW617N
Stem Dřík		CW602N (Pb≤2,2% DIN 50930T6)
Chromium pl. polished ball Chromovaná koule		CW602N (Pb≤2,2% DIN 50930T6)
Seats Sedla		PTFE
Stem packing O-ring Těsnicí o-kroužek dříku		HNBR
Bore packing O-ring Těsnicí o-kroužek lisovacího konce		EPDM PEROXIDE / PEROXID-EPDM
Operating device Ovládací páka		aluminium alloy / hliníková slitina
Fixing screw Upevňovací šroub		zinc plated steel / pozinkovaná ocel
Surface treatment Povrchová úprava	-	nickel plating outside, plain brass inside vnější povrch niklovaný, uvnitř mosaz

DIMENSIONS / ROZMĚRY

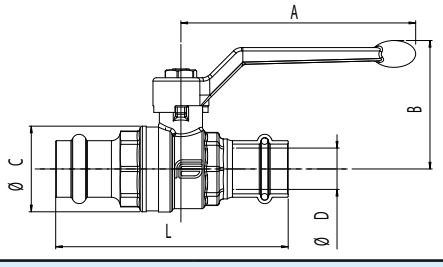

VALVE DIMENSIONS PER TYPE AND SIZE
ROZMĚRY KOHOUTŮ PODLE TYPU A ROZMĚRU ZÁVITU

nominal diameter mm Jmenovitá světlost mm	15	18	22	28	35	42	54
size in inches Rozměr v palcích	15x15 15x1/2"	18x18 18x1/2"	22x22 22x3/4"	28x28 28x1"	35x35 35x1"1/4	42x42	54x54
Ø D bore mm Ø D světlý průřez mm	15	15	20	25	32	40	50
A mm	85	85	105	105	130	130	165
B mm	41	49	57	61	70	79	97
Ø C mm	31	31	38,5	47	57,5	70	85,5
Press fitting - L mm S lisovacím koncem - L mm	93	94	104	110	123	158	179
Press fitting F - L mm S lisovacím koncem F - L mm	70	69	77	86	99	-	-
Press fitting M - L mm S lisovacím koncem M – L mm	80	79	87	89	-	-	-
Press fitting coll. M Kolektor s externím závitem	103	102	114	123	-	-	-

PRESSURE/TEMPERATURE DIAGRAM - DIAGRAM TLAK / TEPLOTA

For Specifications about the Pressure-temperature Diagram and installation instructions, see page 410

Návod pro používání diagramu TLAK/TEPLOTA při specifikaci armatury najdete na straně 410

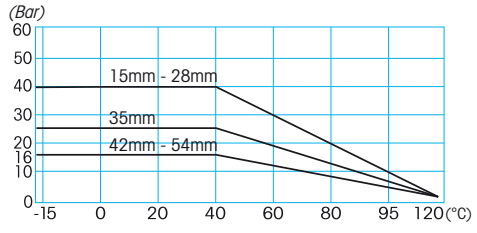

TECHNICAL FEATURES:

Temperature limits: for fluids from -15°C to +120°C

Pressure limits: from PN40 to PN16

SPECIFIC FEATURES:

Bore: full.
Stem: anti blow out.
Seats: high resistance virgin PTFE.
Upper seal: **4 seals**
1 PTFE ring - high pressure
2 anti-friction self-adjusting cone shaped seals, in PTFE- medium and low pressure
1 O-Ring - low pressure.
Finishing: Internal surfaces are nickel free and comply with forthcoming European drinking water regulations.
Ball: special self-cleaning system that avoids stagnation.
Valve: complies with EN 13828.
Connections: comply with UNI 11065 - UNI TS 11147 pr EN 1254-7 : 05
Thread: UNI ISO 228.

Application fields:
The PRESSTIGE series enables rapid installation due to the press-fit system using press tools in accordance with **schedule A**.
The valve incorporates the compression's fitting, reducing the components to use and therefore the costs. This valve design incorporates a press-fit connection wich reduces the time and cost of installations. The valve complies with UNI EN 1057 and it is suitable for cold and hot water, drinking water distribution, industrial and civil heating installation (**see schedule A**).

* SCHEDULE A

COPPER PIPE / EN1057 / CLAMPING TOOL	R250	R250	R250	R250	R250	R290	R290
	15x1 15x1,5	18x1 18x1,5	22x1 22x1,5	28x1 28x1,5	35x1 35x1,5	— 42x1,5	— 54x1,5
V	OK	OK	OK	OK	OK	OK	OK
M	OK	OK	OK	OK	OK	NO	NO

Operation devices:
aluminium lever, aluminium T-handle.

All the valves comply with the regulation CE 97/23/CE and are tested 100% on pneumatic seal with electronic control.

TECHNICKÉ VLASTNOSTI:

Teplota média: pro kapaliny od -15°C do +120°C

Tlak média: od PN40 do PN16

SPECIFICKÉ VLASTNOSTI:

Průtok: plný.
Dřík: systém zaručující těsnost.
Sedla: vysoce odolný čistý PTFE.
Horní těsnění: **4 těsnění**
1 PTFE kroužek - vysoký tlak.
2 kluzná kónická PTFE těsnění - střední tlak a nízký tlak
1 O-kroužek - nízký tlak.
Povrchová úprava: Vnitřní povrch armatury přicházející do styku s pitnou vodou je bez obsahu niklu ve shode s evropskými nařízeními pro pitnou vodu.
Koule: speciální samočisticí systém bez "slepých" míst se stagnací průtoku..
Kohout: vyhovuje EN 13828
Lisovací konce: vyhovují UNI 11065 - UNI TS 11147 pr EN 1254-7 : 05
Závit: UNI ISO 228.

Možnosti použití:
Série PRESSTIGE umožňuje rychlou montáž díky lisovacímu systému s použitím lisovacích čelistí dle tabulky A. Součástí armatury jsou lisovací konce, které snižují potřebu dalších montážních dílů a tím snižují náklady na montáž. Konstrukce tohoto kohoutu umožňuje zkrátit čas na montáž a tím rovněž snižuje celkové náklady. Tato armatura vyhovuje UNI EN 1057 a je použitelná pro studenou i teplou vodu, pitnou vodu, v systémech průmyslového vytápění i v obytných budovách (viz tabulka A).

* TABULKA A

MEDĚNÁ TRUBKA / EN1057 / LISOVACÍ PROFIL	R250	R250	R250	R250	R250	R290	R290
	15x1 15x1,5	18x1 18x1,5	22x1 22x1,5	28x1 28x1,5	35x1 35x1,5	— 42x1,5	— 54x1,5
V	OK	OK	OK	OK	OK	OK	OK
M	OK	OK	OK	OK	OK	NO	NO

Ovládací prvky:
Hliníková páka, hliníkový motýl.

Všechny armatury odpovídají nařízení CE 97/23/CE a jsou testovány na 100%-ní těsnost tlakovým vzduchem s elektronickou kontrolou.

HEXA®

See tech. datasheet
PN 25
Siehe tech. Tabelle

HEAVY DUTY

TĚŽKÁ VERZE

art.	
2301	F/F Check valve from 3/8" to 4" F/F zpětná klapka od 3/8" do 4"

art.	
2301	F/F Check valve from 3/8" to 4"
	F/F zpětná klapka od 3/8" do 4"

art.	
2304	F/F Foot valve from 3/8" to 4"
	F/F Sací koš se zpětnou klapkou od 3/8" do 4"

art.	
K900	Stainless steel strainer with nylon threaded end from 3/8" to 4"
	nerezový sací koš s nylonovým závitem od 3/8" do 4"

ICIM UNI EN ISO 9001:2008
ICIM ISO 14001:2004

HEXA®

SECTION / ŘEZ

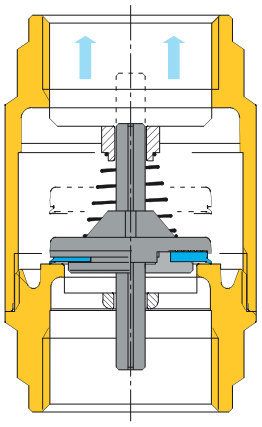

LIST OF COMPONENTS: description/materials/treatments
SEZNAM ČÁSTÍ : popis / materiál / povrchová úprava

Body and threaded end Tělo a závitové konce		CW617N (Pb≤ 2,2% DIN 50930T6)
Pad Klapka		POM
Spring Pružina		AISI 302
Seats Sedla		NBR

DIMENSIONS / ROZMĚRY

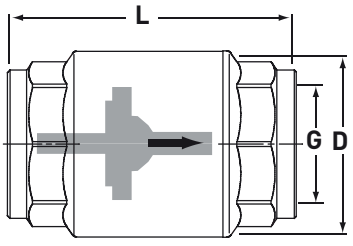

VALVE DIMENSIONS PER TYPE AND SIZE
ROZMĚRY KOHOUTŮ PODLE TYPU A ROZMĚRU ZÁVITU

bar bar	25	25	25	25	18	18	18	8	8	8	
D	29	32	39	47	60	67	83	103	120	155	
L	52	58	65	75	80	86	94	93	104	119	
G	**3/8"**	**1/2"**	**3/4"**	**1"**	**1"1/4**	**1"1/2**	**2"**	**2"1/2**	**3"**	**4"**	
Weight/gr	115	150	225	330	545	685	1025	1260	1810	3100	

Kv DIAGRAM - Kv DIAGRAM

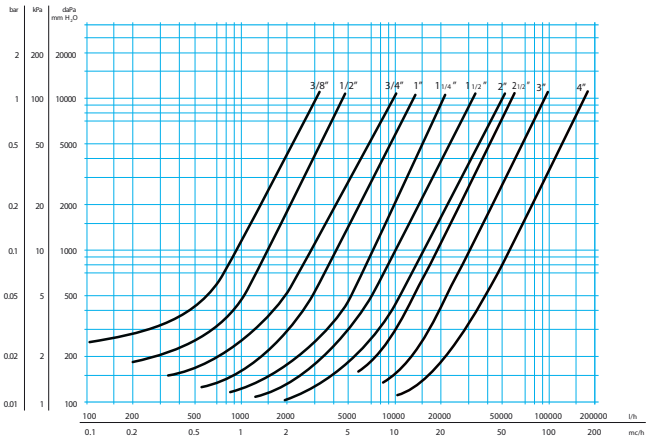

TECHNICAL FEATURES:

Temperature limits: for fluids from –5°C to +110°C (in absence of steam)

Pressure limits: See tech. datasheet
Minimal opening's pressure: **0,02 bar**

SPECIFIC FEATURES:

- Limited Headlosses, see Diagram
- Full bore
- Noiseless
- Heavy duty and long endurance
- High resistance
- Ideal tightness at low and high pressure
- Max glycol admitted in water 50%

Application fields:
It is ideal to be used in water systems (sanitary,industrial and agricultural), heating and thermic (radiators, boilers, pumps system).
Mountable in all the positions: vertical,horizontal,oblique.
Follow the fluid's direction indicated with an arrow

Threaded end connections:
• Standard female according to UNI ISO 228/1.

Special executions:
• EPDM seal.

All the valves comply with the regulation CE 97/23/CE and are tested 100% on pneumatic seal with electronic control.

TECHNICKÉ VLASTNOSTI:

Teplota média: pro kapaliny od -5°C do +110°C (bez přítomnosti páry)

Tlak média: viz technická data
Minimální otevírací tlak: **0,02 bar**

SPECIFICKÉ VLASTNOSTI:

- omezené tlakové ztráty, viz diagram
- Plný průtok
- Omezená hlučnost
- Těžká verze s dlouhou životností
- Vysoká odolnost
- Ideální těsnost při vysokých i nízkých tlacích
- Maximální obsah glykolu ve vodě 50%

Možnosti použití:
Armatura je ideální pro použití v rozvodech vody (sanitární, průmyslové, zemědělské), ve vytápění a ohřevu vody (radiátory, bojlery, čerpadlové systémy). Je možné ji instalovat ve všech polohách: svisla, vodorovná, šikmá. Směr toku je znázorněn šipkou na těle.

Závity a připojení:
• Standardní závit Podle UNI ISO 228/1

Sonder Povrchová úprava:
• s těsněním EPDM

Všechny armatury odpovídají nařízení CE 97/23/CE a jsou testovány na 100%-ní těsnost tlakovým vzduchem s elektronickou kontrolou.

NEW VIVA®

See Pressure-temperature Diagram
PN 10
Siehe Temperatur- und Druckdiagramm

DRINKING WATER
DIN
DVGW
product
PITNÁ VODA
CERTIFICATION IN PROGRESS

art. 1730 Bib cock with hose union conection 1/2" - 3/4"
zahradní kulový kohout s hadicovou výustkou 1/2" - 3/4"

TECHNICAL FEATURES:

Temperature limits: for fluids +90°C

Pressure limits: for fluids PN 10 (at 20°C)
without hose connector

SPECIFIC FEATURES:

- The NEW VIVA valve is a product of easy and safe use:
- The flow is direct, with limited headlosses; a flow strainer is mounted as a standard feature.
- The check of open and closed position is immediate, through the lever position.
- The operation is rapid thanks to the quarter turn and the handgrip is eased by slanting lever.
- The long endurance is guaranteed by wrapping PTFE seats mutually protecting the ball.

Application fields:
NEW VIVA series is suitable for the distribution of hot and cold water.

Threaded end connections:
• Standard Male according to ISO 228/1.

Operation devices:
Aluminium lever.
Available colours: blue.

All the valves are tested 100% on pneumatic seal with electronic control.

TECHNICKÉ VLASTNOSTI:

Teplota média: pro kapaliny do +90°C

Tlak média: pro kapaliny do PN 10 (20°C)

SPECIFICKÉ VLASTNOSTI:

- Zahradní kulový kohout NEW VIVA je výrobek pro snadné a bezpečné použití.
- Má omezenou tlakovou ztrátu a usměrňovač průtoku je standardním vybavením .
- Poloha otevřeno a zavřeno je dána polohou páčky.
- Dlouhá životnost je zaručena díky sedlům PTFE chránícím kouli.

Možnosti použití:
Série NEW VIVA je použitelná pro rozvody studené a teplé vody.

Závity a připojení:
• Podle ISO 228/1.

Ovládací prvky:
Hliníková páka.
Barevná provedení: modrá.

Všechny armatury odpovídají nařízení CE 97/23/CE a jsou testovány na 100%-ní těsnost tlakovým vzduchem s elektronickou kontrolou..

ICIM UNI EN ISO 9001:2008
ICIM ISO 14001:2004

NEW VIVA®

SECTION / ŘEZ

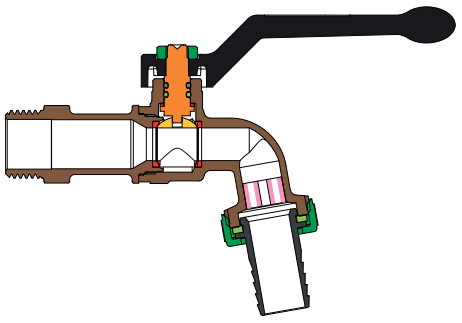

DIMENSIONS / ROZMĚRY

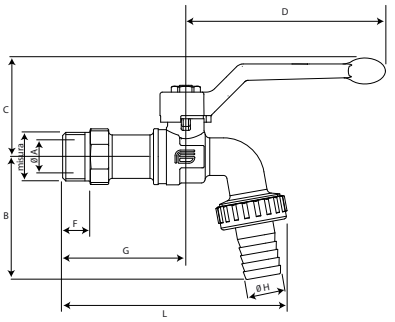

LIST OF COMPONENTS: description/materials/treatments
SEZNAM ČÁSTÍ : popis / materiál / povrchová úprava

Body and threaded end Tělo a závitové konce	●	CW617N (Pb≤2,2%)
Stem Dřík	●	CW617N (Pb≤2,2%)
Chromium pl. polished ball Chromovaná koule	●	CW617N (Pb≤2,2%)
Seats Sedla	●	PTFE
Stem packing O-ring Těsnicí o-kroužek dříku	●	HNBR
Stem packing O-ring Těsnicí o-kroužek dříku	●	EPDM PEROXIDE
Operating device Ovládací páka	●	Aluminium Lever hliníková slitina
Fixing screw Upevňovací šroub	●	CW617N
Nut Matka	●	CW617N
Filter Sítko	●	plastic plast
Sealing for hose connector Těsnění hadicové výustky	●	ELASTOMER
Hose connector Hadicová výustka	●	CW617N (Pb≤2,2%)
Surface treatment Povrchová úprava	-	nickel plating outside, plain brass inside vnější povrch niklovaný, uvnitř mosaz

VALVE DIMENSIONS PER TYPE AND SIZE
ROZMĚRY KOHOUTŮ PODLE TYPU A ROZMĚRU ZÁVITU

nominal diameter mm Jmenovitá světlost mm	15	20									
size in inches Rozměr v palcích	1/2"	3/4"									
Ø D bore mm Ø D světlý průřez mm	10	15									
B mm	52	59									
C mm	42	45,5									
D mm	85	85									
F mm	11,5	12,5									
G mm	52,5	58,5									
L mm	96	111									
Ø H mm	14,8	20									

Kv DIAGRAM

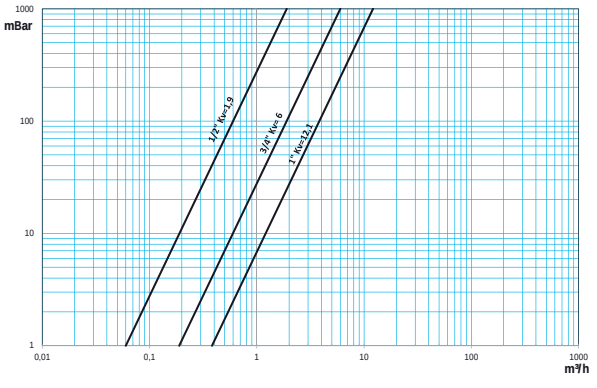

PRESSURE/TEMPERATURE DIAGRAM - DIAGRAM TLAK / TEPLOTA

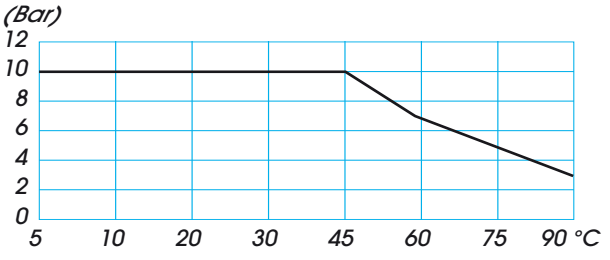

In the event of freezing and ice, we racommend the istallation must be drained and the valve operated several times to ensure that it is fully drained. We suggest that the valve be thermally insulated to avoid this risk.

V případě mrazu, se ventil musí vypustit a to několikrát, aby se zajistilo, že je zcela prázdný. Navrhujeme, aby ventil byl tepelně izolovaný, abychom se vyhnuli riziku zamrznutí.

ISIS®

WRAS APPROVED PRODUCT

ISO 6957
CORROSION PROOF

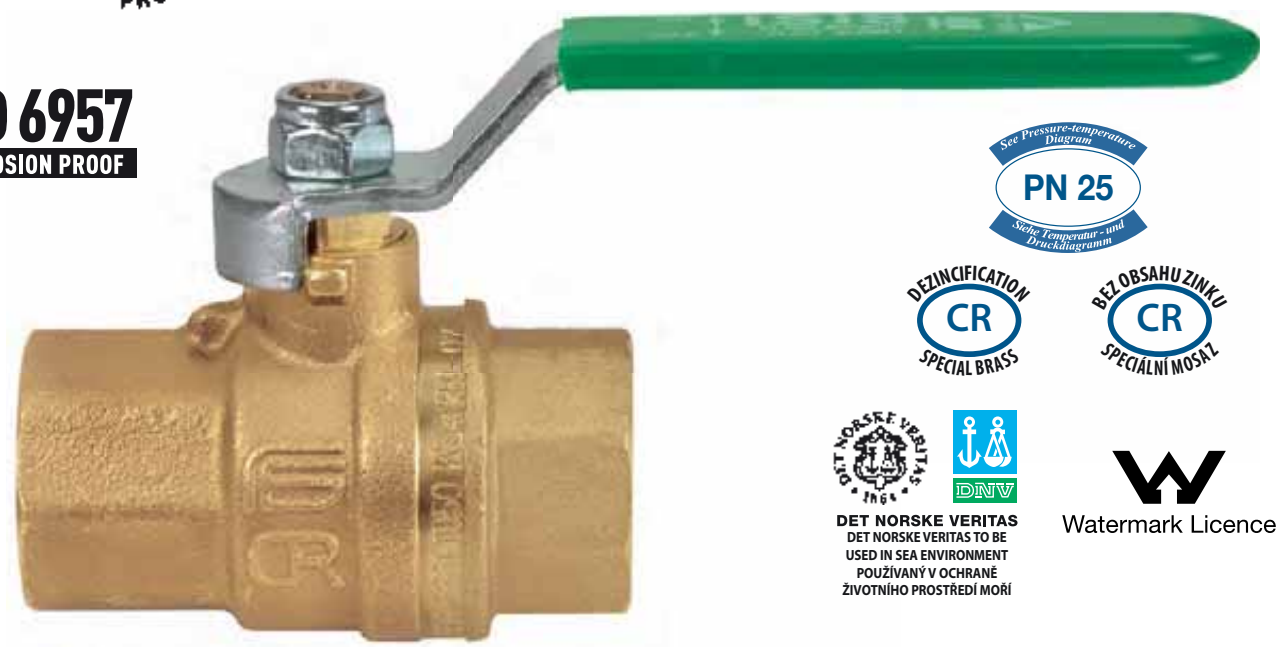

See Pressure-temperature Diagram
PN 25
Siehe Temperatur - und Druckdiagramm

DEZINCIFICATION CR SPECIAL BRASS

BEZ OBSAHU ZINKU CR SPECIÁLNÍ MOSAZ

DET NORSKE VERITAS
DET NORSKE VERITAS TO BE USED IN SEA ENVIRONMENT
POUŽÍVANÝ V OCHRANĚ ŽIVOTNÍHO PROSTŘEDÍ MOŘÍ

Watermark Licence

art.	
2411	F/F "DZR" alloy with steel lever from 1/4" to 4" F/F ze slitiny bez obsahu zinku "DZR" s ocelovou páčkou od 1/4" do 4"

art.	
2411	F/F "DZR" alloy with steel lever from 1/4" to 4"
	F/F "DZR slitina s ocelovou páčkou od 1/4" do 4"

art.	
2421	F/F "DZR" alloy with aluminium T-handle from 1/4" to 1"
	F/F "DZR slitina s hliníkovým motýlem od 1/4" do 1"

art.	
2415	Cu/Cu "DZR"alloy with steel lever from 15 to 54 mm
	Cu/Cu "DZR" slitina s ocelovou páčkou od 15 do 54 mm

art.	
2481	F/F "DZR" alloy with extension and aluminium lever from 1/4" to 2"
	F/F "DZR" slitina s prodloužením a hliníkovou páčkou od 1/4" do 2"

art.	
2412	M/F "DZR" alloy with steel lever from 1/2" to 1"
	M/F "DZR" slitina s ocelovou páčkou od 1/2" do 1"

art.	
4957	ball valve F with nut 1/2"x1/2" 3/4"x3/4" reduced bore
	F s převlečnou matkou 1/2"x1/2" 3/4"x3/4" s redukovaným průtokem

ICIM UNI EN ISO 9001:2008
ICIM ISO 14001:2004

ISIS®

SECTION / ŘEZ

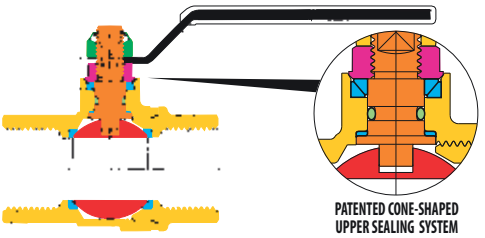

PATENTED CONE-SHAPED UPPER SEALING SYSTEM
PATENTOVANÝ SYSTÉM HORNÍHO KÓNICKÉHO TĚSNĚNÍ

LIST OF COMPONENTS: description/materials/treatments
SEZNAM ČÁSTÍ : popis / materiál / povrchová úprava

Body and threaded end Tělo a závitové konce		CW602N (Pb ≤ 2,2% DIN 50930T6)
Gland Dotahovací šroub		CW617N
Stem Dřík		CW602N (Pb ≤ 2,2% DIN 50930T6)
Chromium pl. polished ball Chromovaná koule		CW602N (Pb ≤ 2,2% DIN 50930T6)
Seats Sedla		PTFE
Stem packing O-ring Těsnicí o-kroužek dříku		EPDM
Operating device Ovládací páka		zinc plated steel / pozinkovaná ocel
Fixing screw self-blocking Upevňovací šroub		zinc plated steel / pozinkovaná ocel

DIMENSIONS / ROZMĚRY

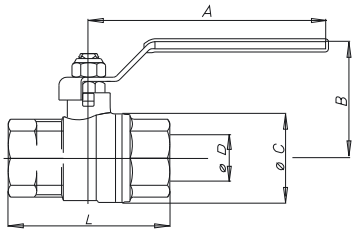

VALVE DIMENSIONS PER TYPE AND SIZE
ROZMĚRY KOHOUTŮ PODLE TYPU A ROZMĚRU ZÁVITU

nominal diameter mm Jmenovitá světlost mm	8	10	15	20	25	32	40	50	65	80	100
size in inches Rozměr v palcích	1/4"	3/8"	1/2"	3/4"	1"	1"1/4	1"1/2	2"	2"1/2	3"	4"
Ø D bore mm Ø D světlý průřez mm	10	10	15	20	25	32	40	50	65	80	100
A mm	85	85	85	105	105	130	130	165	248	248	260
B mm	37	37	44	52	56	63	69	83	108	123	142
Ø C mm	27	27	32	40	48	60	72	88	135	167	167
L Female mm L F mm	49	50	61	70	84	98	108	130	159	182,5	219
Kv	6	8	15	28	39	84	156	243	476	770	1200

PRESSURE/TEMPERATURE DIAGRAM - DIAGRAM TLAK / TEPLOTA

For Specifications about the Pressure-temperature Diagram and installation instructions, see page 410

Návod pro používání diagramu TLAK/TEPLOTA při specifikaci armatury najdete na straně 410

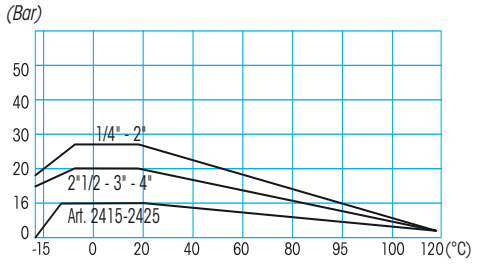

TECHNICAL FEATURES:

Temperature limits: for fluids from –15°C to +120°C

Pressure limits: for fluids from PN25 to PN20 (DN 65-100) (PN16 for art. 2415-2425)

SPECIFIC FEATURES:

- The ISIS ball valve is manufactured in **DZR**, a particular antidezincification resistant copper alloy with high corrosion resistance.

Bore: full.
Stem: anti blow out.
Seats: high resistance virgin PTFE.
Upper seal: **4 seals:**
1 PTFE ring - high pressure
2 anti-friction self-adjusting cone-shaped seals, in PTFE -medium and low pressure
1 O-Ring - low pressure.

Application fields:
The ISIS ball valve is particularly suitable for those installations where aggressive water causes dezincification in standard brass alloys and weakens the material molecular structure of the material.
Thanks to these features it is suitable for chilled water and sea water installations (recommended with Stainless steel lever K003) and can be installed on boats.

Threaded end connections:
• Standard female according to UNI ISO 7/1 (UNI EN 10226).
• Sccording to UNI ISO 228/1 on request.
• Copper pipe with compression brass olives.

Operation devices:
Aluminium lever, aluminium T-handle, aluminium lever.
Available colours: black, green.

All the valves comply with the regulation CE 97/23/CE and are tested 100% on pneumatic seal with electronic control.

TECHNICKÉ VLASTNOSTI:

Teplota média: pro kapaliny od -15°C do +120°C

Tlak média: pro kapaliny od PN25 do PN20 (DN 65-100)

SPECIFICKÉ VLASTNOSTI:

- Kulové kohouty ISIS jsou vyráběny ze slitiny "DZR", slitiny mědi s částečnou odolností proti koroznímu vyplavování zinku a s vysokou korozní odolností.

Průtok: plný.
Dřík: systém zaručující těsnost.
Sedla: vysoce odolný čistý PTFE.
Horní těsnění: **4 těsnění:**
1 PTFE kroužek - vysoký tlak.
2 kluzná kónická PTFE těsnění - střední tlak a nízký tlak
1 O-kroužek - nízký tlak.

Možnosti použití:
Kulový kohout ISIS je částečně použitelný pro takové instalace, kde agresivní prostředí (voda) způsobuje vyplavování zinku ze slitiny u normální mosazi a narušuje tak molekulární strukturu materiálu. Díky těmto vlastnostem je použitelný pro rozvody chladicí a mořské vody (doporučuje se nerezová ovládací páčka K003) a může být instalován na plavidlech a lodích.

Závity a připojení:
•Standardní vnitřní závit dle UNI ISO 7/1 (UNI EN 10226).
• Na vyžádání podle UNI ISO 228/1.
• Mosazné svěrné kroužku pro montáž měděných trubek.

Ovládací prvky:
Hliníková páčka, hliníkový motýl, ocelová páčka.
Barevná provedení ruček : černá, zelená.

Všechny armatury odpovídají nařízení CE 97/23/CE a jsou testovány na 100%-ní těsnost tlakovým vzduchem s elektronickou kontrolou.

KIT STAINLESS STEEL AISI316 LEVER + SCREW: CODE K003
SOUPRAVA S NEREZOVOU PÁČKOU AISI316 + ŠROUB: KÓD K003

ISIS FILTRO®

art. 2435 V2	F/F ISO 7/1 Rc from 1/2" to 1" F/F ISO 7/1 Rc od 1/2" do 1"

TECHNICAL FEATURES:

Temperature limits: for fluids from –15°C to + 120°C

Pressure limits: PN25 (20°C)
PN16 for Art. 2435V7

SPECIFIC FEATURES:

- The ISIS FILTRO ball valve is manufactured from **DZR** (Dezincification Resistant Copper Alloy), a particular antidezincification copper with high corrosion resistance to aggressive water,chilled water and seawater applications.

Bore: full.
Stem: anti blow out.
Seats: high resistance virgin PTFE.
Upper seal: **4 seals**
1 PTFE ring - high pressure
2 anti-friction self-adjusting cone-shaped seals, in PTFE -medium and low pressure
1 O-Ring - low pressure.

Application fields:
The ISIS FILTRO ball valve is particularly suitable for those installations where high aggressive water causes dezincification in standard brass alloys and weakens the molecular structure of the material. As a result it is suitable for sea water and chilled water installations and can also be installed on boats.
Filter: Stainless Steel Mesh.
Cleaning: By removing the threaded plug, the Mesh can be removed and it is possible to remove the deposits of dirt plashed on the screen.
Maintenance: The Nut can be unscrewed to replace or clean the strainer Mesh.

Threaded end connections:
• Standard female according to UNI ISO 7/1 (UNI EN 10226).
• Copper pipe with compression brass olives.

Operation devices: Aluminium T-handle. Available colours: green.

All the valves comply with the regulation CE 97/23/CE and are tested 100% on pneumatic seal with electronic control.

art. 2435 V7	Cu/Cu 15-22-28 mm Cu/Cu 15-22-28 mm

TECHNICKÉ VLASTNOSTI:

Teplota média: pro kapaliny od -15°C do +120°C

Tlak média: PN25 (20°C)
PN16 pro Art. 2435V7

SPECIFICKÉ VLASTNOSTI:

- Kulové kohouty s filtrem ISIS FILTRO jsou vyráběny ze slitiny "DZR", slitiny mědi s částečnou odolností proti korozním vyplavování zinku a s vysokou korozní odolností.

Průtok: plný.
Dřík: systém zaručující těsnost.
Sedla: vysoce odolný čistý PTFE.
Horní těsnění: **4 těsnění**
1 PTFE kroužek - vysoký tlak.
2 kluzná kónická PTFE těsnění - střední tlak a nízký tlak.
1 O-kroužek - nízký tlak.

Možnosti použití:
Kulový kohout ISIS FILTRO je částečně použitelný pro takové instalace, kde agresivní prostředí (voda) způsobuje vyplavování zinku ze slitiny u normální mosazi a narušuje tak molekulární strukturu materiálu. Díky těmto vlastnostem je použitelný pro rozvody chladicí a mořské vody (doporučuje se nerezová ovládací páčka K003) a může být instalován na plavidlech a lodích.

Filtr: nerezové sítko.
Čištění: Po demontáži závitové zátky lze vyjmout sítko a vypláchnout nečistoty.
Údržba: k čištění nebo výměně sítka stačí odšroubovat zátku.

Závity a připojení:
• Standardní vnitřní závit podle UNI ISO 7/1 (UNI EN 10226).
• Mosazné svěrné kroužky pro připojení měděných trubek.

Ovládací prvky:
Hliníkový motýl,
Barevná provedení: zelená.

Všechny armatury odpovídají nařízení CE 97/23/CE a jsou testovány na 100%-ní těsnost tlakovým vzduchem s elektronickou kontrolou.

UNI EN ISO 9001:2008
ISO 14001:2004

ISIS FILTRO®

SECTION / ŘEZ

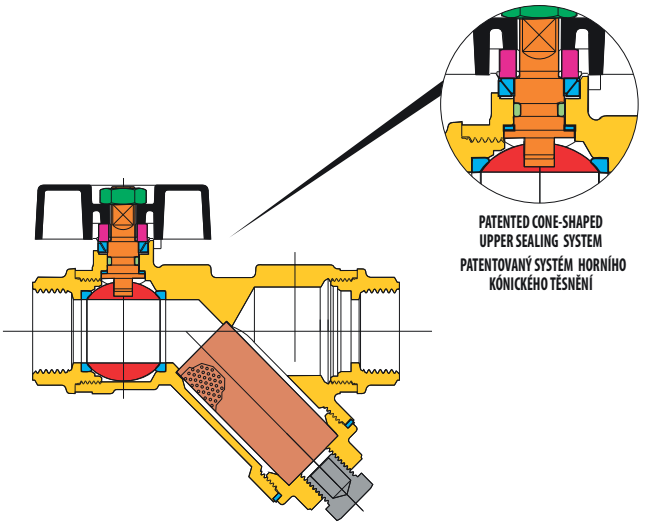

DIMENSIONS / ROZMĚRY

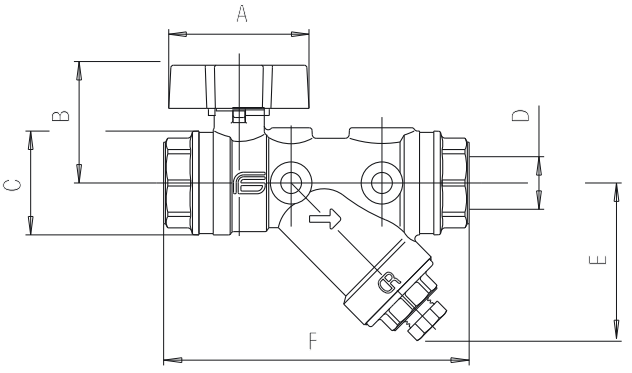

LIST OF COMPONENTS: description/materials/treatments
SEZNAM ČÁSTÍ : popis / materiál / povrchová úprava

Body and threaded end Tělo a závitové konce		CW602N (Pb≤ 2,2% DIN 50930T6)
Gland Dotahovací šroub		CW617N
Stem Dřík		CW602N (Pb≤ 2,2% DIN 50930T6)
Chromium Plated Chromovaná koule		CW602N (Pb≤ 2,2% DIN 50930T6)
Seats Sedla		PTFE
Stem packing O-ring Těsnicí o-kroužek dříku		EPDM
Operating device Ovládací páka		aluminium alloy / hliníková slitina
Lever nut Matka páčky		zinc plated steel / pozinkovaná ocel
Screen Sítko		Stainless steel AISI 316 Edelstahl AISI 316
Cap Krytka		CW602N (Pb≤ 2,2% DIN 50930T6)
Drain plug Zátka		CW602N (Pb≤ 2,2% DIN 50930T6)

VALVE DIMENSIONS PER TYPE AND SIZE
ROZMĚRY KOHOUTŮ PODLE TYPU A ROZMĚRU ZÁVITU

nominal diameter mm Jmenovitá světlost mm	**15**	**20**	**25**			
size in inches Rozměr v palcích	**1/2"**	**3/4"**	**1"**			
Ø D bore mm Ø D světlý průřez mm	**15**	**20**	**25**			
A mm	47	56	56			
B mm	37,5	45,5	49,5			
Ø C mm	31	39	48			
Ø E mm	48	60	59			
F mm FF	110	129	151,5			
F mm TR	137	159	174			

PRESSURE/TEMPERATURE DIAGRAM - DIAGRAM TLAK / TEPLOTA

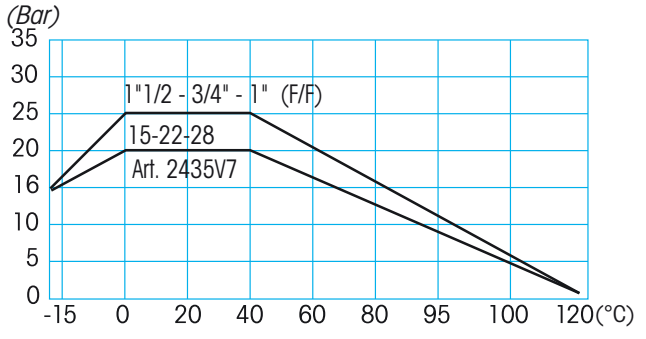

For Specifications about the Pressure-temperature Diagram and installation instructions, see page 410
Návod pro používání diagramu TLAK/TEPLOTA při specifikaci armatury najdete na straně 410

GLADIUS®

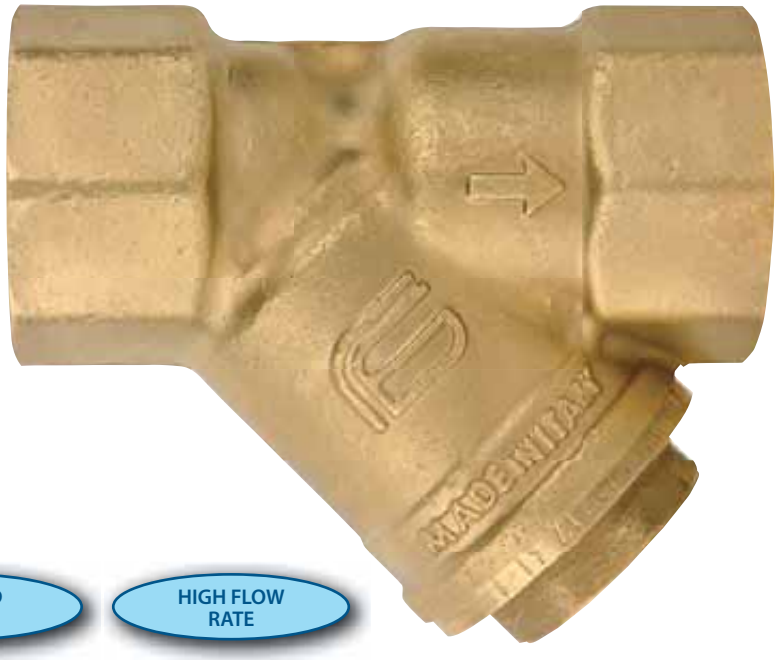

See Pressure-temperature Diagram
PN 25
Siehe Temperatur- und Druckdiagramm

DEZINCIFICATION CR SPECIAL BRASS

BEZ OBSAHU ZINKU CR SPECIÁLNÍ MOSAZ

Watermark Licence

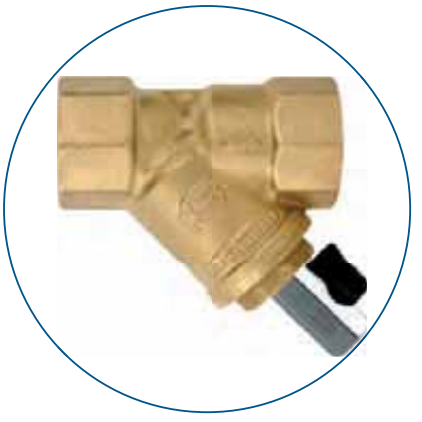

THREAD ISO 7/1

HIGH FLOW RATE

AISI 316 MESH

HEAVY DUTY

art. 2341	F/F from 1/4" to 2" F/F od 1/4" do 2"

art. 2342	F/F with purge valve from 1/2" to 2" F/F s odkalovacím kohoutem od 1/2" do 2"

TECHNICAL FEATURES:

Temperature limits: for fluids from –15°C to + 110°C

Pressure limits: PN25

SPECIFIC FEATURES:

- The GLADIUS strainer is manufactured from **DZR** (Dezincification Resistant Copper Alloy), a particular antidezincification copper with high corrosion resistance to aggressive water,chilled water and seawater applications.

Application fields:
The GLADIUS strainer is particularly suitable for those installations where high aggressive water causes dezincification in standard brass alloys and weakens the molecular structure of the material. As a result it is suitable for sea water and chilled water installations and can also be installed on boats.
Filter: Stainless Steel Mesh 500 µm.
Cleaning:
- For art. 2341, unscrew the threaded plug, remove the Mesh and clean it.
- For art. 2342, open the purge valve to drain or remove the threaded plug to clean the filter.

Threaded end connections:
- Standard female according to UNI ISO 7/1 (UNI EN 10226).

All the valves comply with the regulation CE 97/23/CE and are tested 100% on pneumatic seal with electronic control.

TECHNICKÉ VLASTNOSTI:

Teplota média: pro kapaliny od -15°C do +110°C

Tlak média: PN25

SPECIFICKÉ VLASTNOSTI:

- Filtry GLAUDIUS jsou vyráběny ze slitiny "DZR", slitiny mědi s částečnou odolností proti koroznímu vyplavování zinku a s vysokou korozní odolností.

Možnosti použití:
Filtr GLAUDIUS je částečně použitelný pro takové instalace, kde agresivní prostředí (voda) způsobuje vyplavování zinku ze slitiny u normální mosazi a narušuje tak molekulární strukturu materiálu. Díky těmto vlastnostem je použitelný pro rozvody chladicí a mořské vody (doporučuje se nerezová ovládací páčka K003) a může být instalován na plavidlech a lodích.
Čištění:
- U art.2341 odšroubujte zátku, vyjměte sítko a vyčistěte jej.
- U art.2342 otevřete odkalovací kohout a vypusťte nebo odšroubujte zátku a vyčistěte sítko.

Filtr:
- nerezové sítko 500 mikrometrů.

Závity a připojení:
- Standardní vnitřní závit podle UNI ISO 7/1 (UNI EN 10226).

Všechny armatury odpovídají nařízení CE 97/23/CE a jsou testovány na 100%-ní těsnost tlakovým vzduchem s elektronickou kontrolou.

ICIM UNI EN ISO 9001:2008
ICIM ISO 14001:2004

SECTION / ŘEZ

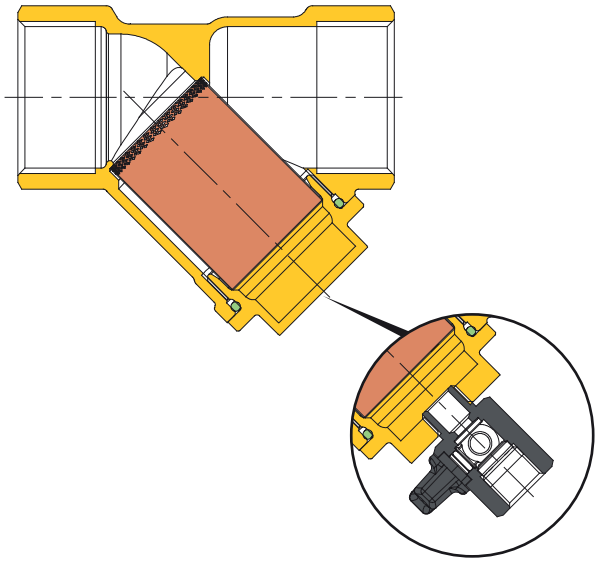

LIST OF COMPONENTS: description/materials/treatments
SEZNAM ČÁSTÍ : popis / materiál / povrchová úprava

Body and cap Tělo a zátka		CW602N (Pb≤ 2,2% DIN 50930T6)
Seats Těsnění		EPDM
Screen Sítko		Stainless steel AISI 316 Nerezová ocel AISI316
Purge valve Odkalovací kohout		CW617N (Pb≤ 2,2% DIN 50930T6)

PRESSURE/TEMPERATURE DIAGRAM - DIAGRAM TLAK / TEPLOTA

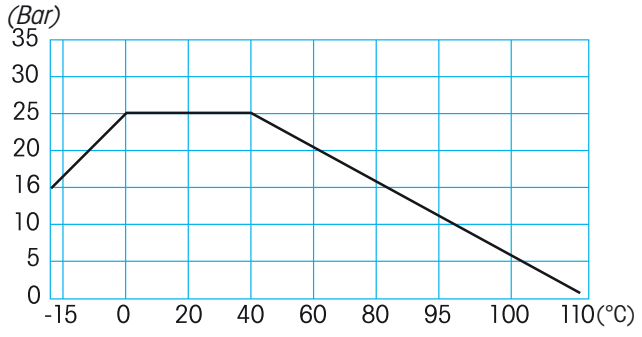

For Specifications about the Pressure-temperature Diagram and installation instructions, see page 410
Návod pro používání diagramu TLAK/TEPLOTA při specifikaci armatury najdete na straně 410

DIMENSIONS / ROZMĚRY

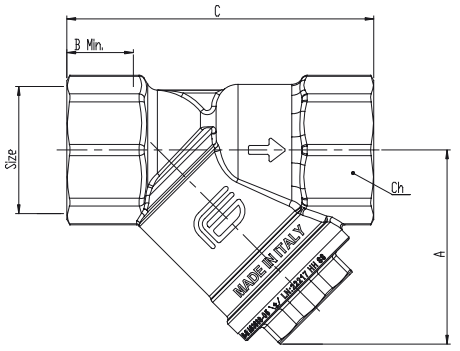

VALVE DIMENSIONS PER TYPE AND SIZE
ROZMĚRY KOHOUTŮ PODLE TYPU A ROZMĚRU ZÁVITU

nominal diameter mm Jmenovitá světlost mm	8	10	15	20	25	32	40	50
size in inches Rozměr v palcích	1/4"	3/8"	1/2"	3/4"	1"	1"1/4	1"1/2	2"
Ø bore mm Ø Průtok mm	11,5	14	15,2	20,5	25,2	32	41	50
A mm	40	40	39	49	57	66	74	94
B mm	12,3	12,3	15	16,3	19,1	21,4	22	26,3
C mm	54	57	67	81	97	104	118	145
Ch	26	26	26	32	39	48	55	67
Ø filter	19	19	19	26	31	36	43	56
Kv	1,8	3,4	4,5	7,9	11,2	15,5	24,5	36

DIMENSIONS / ROZMĚRY

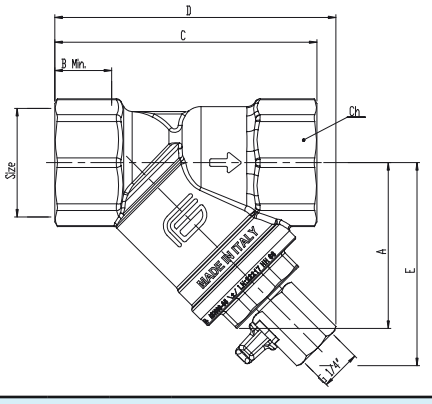

VALVE DIMENSIONS PER TYPE AND SIZE
ROZMĚRY KOHOUTŮ PODLE TYPU A ROZMĚRU ZÁVITU

nominal diameter mm Jmenovitá světlost mm	15	20	25	32	40	50		
size in inches Rozměr v palcích	1/2"	3/4"	1"	1"1/4	1"1/2	2"		
Ø bore mm Ø Průtok mm	15,2	20,5	25,2	32	41	50		
A mm	39	49	57	66	74	94		
B mm	15	16,3	19,1	21,4	22	26,3		
C mm	67	81	97	104	118	145		
Ch	26	26	26	32	39	48		
D mm	84	93	105	111	122	150		
E mm	60	66	72	80	87	105		
Ø filter	19	26	31	36	43	56		
Kv	4,5	7,9	11,2	15,5	24,5	36		

COMET® DZR

See Pressure-temperature Diagram
PN 25
Siehe Temperatur - und Druckdiagramm

DEZINCIFICATION CR SPECIAL BRASS

BEZ OBSAHU ZINKU CR SPECIÁLNÍ MOSAZ

Watermark Licence

WRAS APPROVED PRODUCT

art. 0917	F/F with Steel lever from 1/2" to 2" F/F s ocelovou páčkou od 1/2" do 2"

art. 0918	M/F with Steel lever from 1/2" to 2" M/F s ocelovou páčkou od 1/2" do 2"

art. 0927	F/F with T-handle from 1/2" to 1" F/F s hliníkovým motýlem od 1/2" do 1"

art. 0928	M/F with T-handle from 1/2" to 1" M/F s hliníkovým motýlem od 1/2" do 1"

ICIM UNI EN ISO 9001:2008
ICIM ISO 14001:2004

COMET® DZR

SECTION / ŘEZ

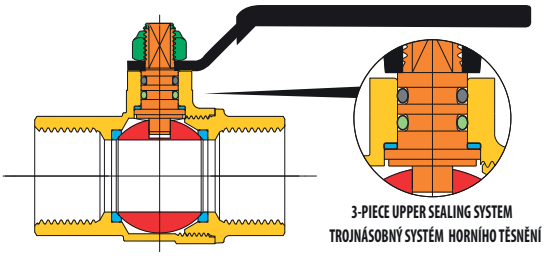

3-PIECE UPPER SEALING SYSTEM
TROJNÁSOBNÝ SYSTÉM HORNÍHO TĚSNĚNÍ

LIST OF COMPONENTS: description/materials/treatments SEZNAM ČÁSTÍ : popis / materiál / povrchová úprava	
Body and threaded end Tělo a závitové konce	CW602N (Pb≤ 2,2% DIN 50930T6)
Stem Dřík	CW602N (Pb≤ 2,2% DIN 50930T6)
Chromium pl. polished ball Chromovaná koule	CW602N (Pb≤ 2,2% DIN 50930T6)
Seats Sedla	PTFE
O-ring on the stem Těsnící o-kroužek dříku	HNBR
O-ring under the stem Těsnící o-kroužek pod dříkem	EPDM PEROXIDE / PEROXID-EPDM
Operating device Ovládací páka	aluminium alloy / hliníková slitina
Fixing screw Upevňovací šroub	zinc plated steel / pozinkovaná ocel

DIMENSIONS / ROZMĚRY

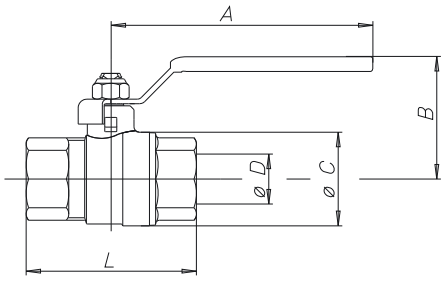

VALVE DIMENSIONS PER TYPE AND SIZE ROZMĚRY KOHOUTŮ PODLE TYPU A ROZMĚRU ZÁVITU											
nominal diameter mm Jmenovitá světlost mm	15	20	25	32	40	50					
size in inches Rozměr v palcích	1/2"	3/4"	1"	1"1/4	1"1/2	2"					
Ø D bore mm Ø D světlý průřez mm	15	20	25	32	40	50					
A mm	85	105	105	130	130	165					
B mm	41	48	52,5	63	69	83,5					
Ø C mm	30	38	46	58	70	86					
F/F - L mm	61	70	84	97	108	130					
M/F - L mm	67	78	89	103	113	136					
Kv	15	28	39	84	156	243					

PRESSURE/TEMPERATURE DIAGRAM - DIAGRAM TLAK / TEPLOTA

For Specifications about the Pressure-temperature Diagram and installation instructions, see page 410

Návod pro používání diagramu TLAK/TEPLOTA při specifikaci armatury najdete na straně 410

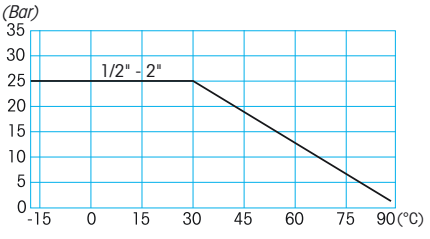

TECHNICAL FEATURES:

Temperature limits: for fluids from –15°C to + 90°C

Pressure limits: for fluids 25 Bar

SPECIFIC FEATURES:

Bore: full.
Stem: anti blow out.
Seats: high resistance virgin PTFE.
Upper seal: **3 seals:**
1 PTFE ring - high pressure
2 O-Ring - low pressure.

Application fields:
The COMET DZR ball valve is particularly suitable for those installations where high aggressive water causes decinzification in standard brass alloys and weakens the molecular structure of the material.

Threaded end connections:
• Standard female according to UNI ISO 7/1 (UNI EN 10226).

Operation devices:
Aluminium lever, aluminium T-handle, steel lever
Available colours: black

All the valves comply with the regulation CE 97/23/CE and are tested 100% on pneumatic seal with electronic control.

TECHNICKÉ VLASTNOSTI:

Teplota média: pro kapaliny od -15°C do +90°C

Tlak média: pro kapaliny do 25 bar

SPECIFICKÉ VLASTNOSTI:

Průtok: plný.
Dřík: Systém zaručující těsnost.
Sedla: vysoce odolný čistý PTFE.
Horní těsnění: **3 Těsnění:**
1 PTFE kroužek - vysoký tlak.
2 O-kroužek - nízký tlak.

Možnosti použití:
Kulový kohout ISIS je částečně použitelný pro takové instalace, kde agresivní prostředí (voda) způsobuje vyplavování zinku ze slitiny u normální mosazi a narušuje tak molekulární strukturu materiálu.

Závity a připojení:
•Standardní vnitřní a vnější závit dle UNI ISO 7/1 (UNI EN 10226).

Ovládací prvky:
Hliníková páka, hliníkový motýl, ocelová páčka.
Barevná provedení ruček : černá

Všechny armatury odpovídají nařízení CE 97/23/CE a jsou testovány na 100%-ní těsnost tlakovým vzduchem s elektronickou kontrolou.

TOF® COMET

DIRECT MOUNTING ON PE PIPE

PŘÍMÁ MONTÁŽ NA PE POTRUBÍ

PN 16

DEZINCIFICATION CR SPECIAL BRASS

BEZ OBSAHU ZINKU CR SPECIÁLNÍ MOSAZ

Watermark Licence

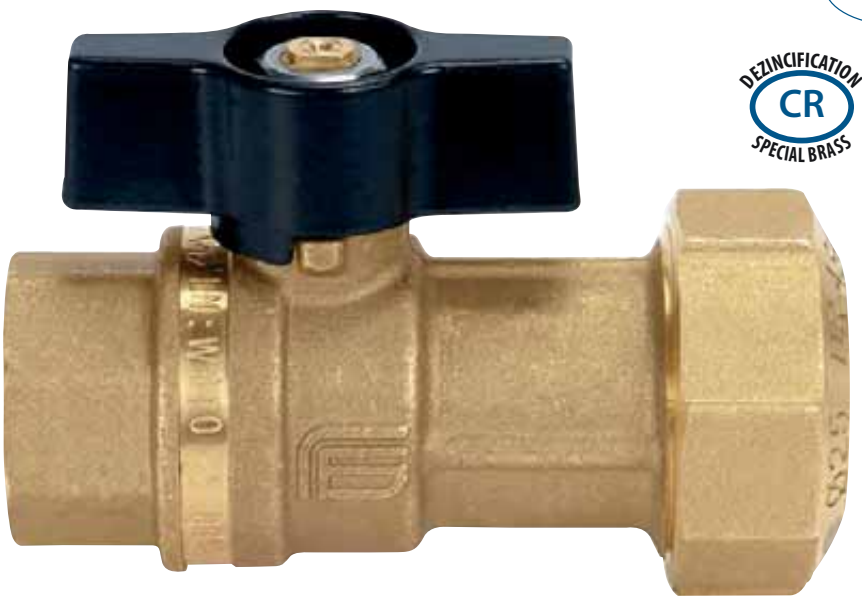

art. 4E04	F/TOF with T-handle F/TOF s motýlem

art. 4E02	M/TOF with T-handle M/TOF s motýlem

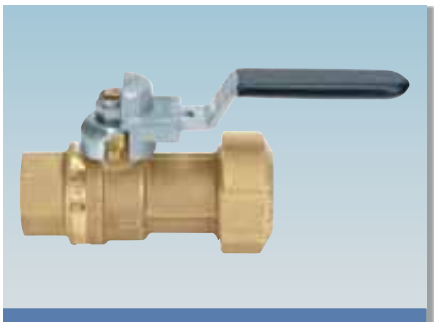

art. 4E03	F/TOF with steel lockable lever F/TOF s ocelovou uzamykatelnou páčkou

art. 4E01	M/TOF with steel lockable lever M/TOF s ocelovou uzamykatelnou páčkou

art. 4T01	NUT/TOF with T-handle MATKA/TOF s motýlem

art. 4T02	NUT/TOF with connecting kit PE/Steel pipe MATKA/TOF s připojovací sadou na PE/ocel trubky
	A ONLY PE PIPE / POUZE PE TRUBKY
	B WITH KIT STEEL PIPE / SE SADOU PRO OCELOVÉ TRUBKY

ICIM UNI EN ISO 9001:2008

ICIM ISO 14001:2004

TOF® COMET

SECTION / ŘEZ

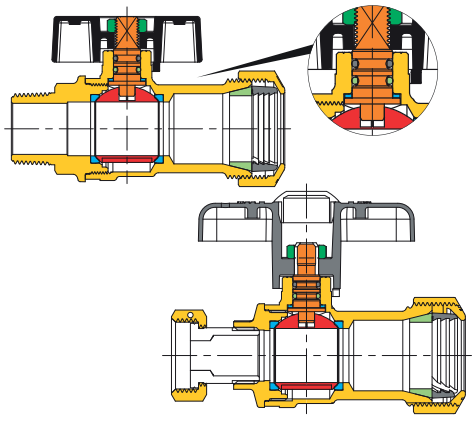

LISTE DE DETAILS: description/matériaux/traitements
SEZNAM ČÁSTÍ : popis / materiál / povrchová úprava

Body and threaded end Tělo a závitové konce		CW602N (Pb≤ 2,2% DIN 50930T6)
Operation stem Ovládací dřík		CW602N (Pb≤ 2,2% DIN 50930T6)
Chromium pl. polished ball Chromovaná koule		CW602N (Pb≤ 2,2% DIN 50930T6)
Seats Sedla		PTFE
O-ring on the stem Těsnicí o-kroužek dříku		HNBR
O-ring under the stem Těsnicí o-kroužek pod dříkem		EPDM PEROXIDE / PEROXID-EPDM
Operating device Ovládací páka		aluminium alloy / hliníková slitina zinc plated steel / pozinkovaná ocel
Fixing screw Upevňovací šroub		zinc plated steel / pozinkovaná ocel
Nut Matka		CW602N (Pb≤ 2,2% DIN 50930T6)
Compression Ring/Lever Páčka		CW617N
Seal Těsnění		ELASTOMER / ELASTOMER

DIMENSIONS / ROZMĚRY

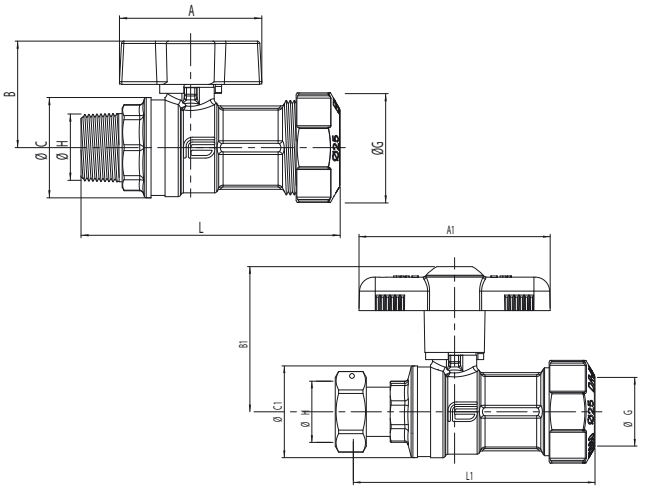

NOMINAL DIAMETER JMENOVITÁ SVĚTLOST	20	25
Dimension / Maße	3/4" - Ø Pe25	1" - Ø Pe32
Ø D bore mm / ØD Průřez mm	20	25
A mm	56	56
A1 mm	80	-
B mm	42	46,5
B1 mm	61	-
ØC mm	39	48
ØC1 mm	38,5	-
L mm	102	112
L1 mm	102	-
ØG	25	32
ØH	3/4"	1"

TECHNICAL FEATURES:

Temperature limits: for fluids max 80°C

Pressure limits: for fluids PN 16 (20°C)
Attention: Do not use at temperatures higher than the ones permitted for the pipe.

SPECIFIC FEATURES:

Bore: full.
Stem: anti blow out.
Seats: high resistance virgin PTFE.
Upper seal: **3 seals:**
1 PTFE ring - high pressure
2 O-Ring - low pressure.

Application fields:
Fitting suitable PE pipe certified to AS4129:08, pipe PE 100 SDR11 PN16. The TOF COMET ball valve is particularly suitable for those installations where a reliable valve is required, in order to assure a high integrity seal on hydraulic,pneumatic and agricultural installations.

Threaded end connections:
• Standard female according to UNI ISO 7/1 (UNI EN 10226).

Operation devices:
Aluminium T-handle, steel lever, brass T-handle.
Available colours: black.

All the valves comply with the regulation CE 97/23/CE and are tested 100% on pneumatic seal with electronic control.

TECHNICKÉ VLASTNOSTI:

Teplota média: pro kapaliny do max. 80°C

Tlak média: pro kapaliny do PN 16 (20°C)
Poznámka: Nepoužívejte při teplotách, které překračují povolené hodnoty teploty na trubce.

SPECIFICKÉ VLASTNOSTI:

Průtok: plný.
Dřík: systém zaručující těsnost.
Sedla: vysoce odolný čistý PTFE.
Horní těsnění: **3 těsnění:**
1 PTFE kroužek - vysoký tlak.
2 O-kroužek - nízký tlak.

Možnosti použití:
Armatura je použitelná pro PE trubky certifikované podle AS4 129:08, trubky PE 100 SDR11 PN 16. TOF COMET se zvláště používá tam, kde je třeba spolehlivá armatura a to v hydraulických, pneumatických rozvodech a v pro rozvody vody v zemědělství.

Závity a připojení:
•Standardní vnitřní a vnější závit dle UNI ISO 7/1 (UNI EN 10226).

Ovládací prvky:
Hliníkový motýl, ocelová páčka, mosazný motýl.
Barevná provedení ruček : černá

Všechny armatury odpovídají nařízení CE 97/23/CE a jsou testovány na 100%-ní těsnost tlakovým vzduchem s elektronickou kontrolou.

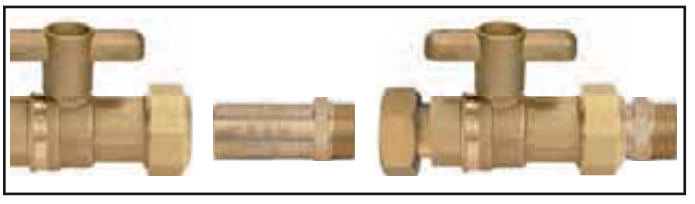

Art. 4T02 insert the adaptor to obtain M 3/4" ISO228
Art. 4T02 Připojovací sada pro montáž svorky AG 3/4" ISO228.

Ball valves for GAS

Kulové kohouty pro PLYN

VENUS®

* until 2"
EN 331
* do 2"

* until 2"
DIN DVGW product
GAS
* do 2"

NF ROB - GAZ

Atex CE Ex II 2 G D

* Marking Atex on request
* Označení Atex na vyžádání

art. 1001	F/F with aluminium lever from 1/4" to 4" F/F s hliníkovou pákou od 1/4" do 4"

art. 1002	M/F with aluminium lever from 1/4" to 2"1/2 M/F s hliníkovou pákou od 1/4" do 2"1/2

art. 1011	F/F with steel lever from 1/4" to 4" F/F s ocelovou pákou od 1/4" do 4"
art. 1012	M/F with steel lever from 1/4" to 2"1/2 M/F s ocelovou pákou od 1/4" do 2"1/2

art. 1021	F/F with T-handle from 1/4" to 1" F/F s motýlem od 1/4" do 1"
art. 1022	M/F with T-handle from 1/4" to 1" M/F s motýlem od 1/4" do 1"

art. 1041	F/F with square cap from 1/4" to 4" F/F se čtvercovou hlavou od 1/4" do 4"
art. 1042	M/F with square cap from 1/4" to 2"1/2 M/F se čtvercovou hlavou od 1/4" 2"1/2

art. 1051	F/F with cap for buried service from 1/4" to 4" F/F s prodloužením od 1/4" do 4"
art. 1052	M/F with cap for buried service from 1/4" to 2"1/2 M/F s prodloužením od 1/4" 2"1/2

art. 1061	F/F with sealing cap from 1/2" to 4" F/F s plombovací hlavou od 1/2" do 4"
art. 1062	M/F s plombovací hlavou od 1/2" to 2"1/2 M/F s plombovací hlavou od 1/2" 2"1/2

art. 1021..F	F/F with sealing drilling F/F s plombovacím otvorem páčky
art. 1022..F	M/F with sealing drilling M/F s plombovacím otvorem páčky

ICIM UNI EN ISO 9001:2008

ICIM ISO 14001:2004

VENUS®

EFFEBI

SECTION / ŘEZ

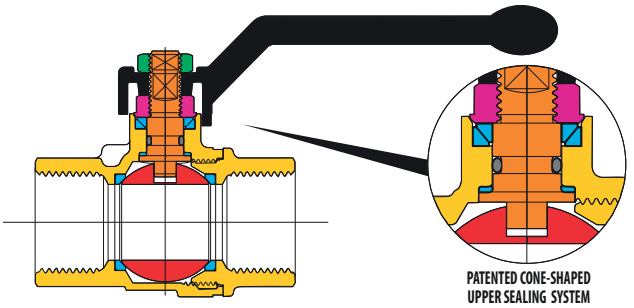

LIST OF COMPONENTS: description/materials/treatments SEZNAM ČÁSTÍ : popis / materiál / povrchová úprava		
Body and threaded end Tělo a závitové konce		CW617N (Pb≤ 2,2% DIN 50930T6)
Gland Dotahovací šroub		CW617N
Stem Dřík		CW617N (Pb≤ 2,2% DIN 50930T6)
Chromium pl. polished ball Chromovaná koule		CW617N (Pb≤ 2,2% DIN 50930T6)
Seats Sedla		PTFE
Stem packing O-ring Těsnicí o-kroužek dříku		NBR
Operating device Ovládací páka		aluminium alloy / hliníková slitina
Fixing screw Upevňovací šroub		zinc plated steel / pozinkovaná ocel
Surface treatment Povrchová úprava	-	brilliant nickel-plating, two colours leskle niklovaný povrch, dvoubarevný

DIMENSIONS / ROZMĚRY

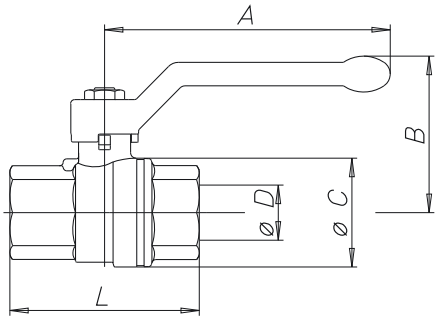

VALVE DIMENSIONS PER TYPE AND SIZE ROZMĚRY KOHOUTŮ PODLE TYPU A ROZMĚRU ZÁVITU											
nominal diameter mm Jmenovitá světlost mm	8	10	15	20	25	32	40	50	65	80	100
size in inches Rozměr v palcích	1/4"	3/8"	1/2"	3/4"	1"	1"1/4	1"1/2	2"	2"1/2	3"	4"
Ø D bore mm Ø D světlý průřez mm	10	10	15	20	25	32	40	50	65	80	100
A mm	85	85	85	105	105	130	130	165	260	260	260
B mm	41	41	49	57	61	75	81	97	116	127	142
Ø C mm	23	24	32	40	48	60	72	88	111	135	167
F/F - L mm	49	50	61	70	84	98	108	130	159	182	219
M/F - L mm	52	54	67	78	89	104	114	136	162	-	-

TECHNICAL FEATURES:

Temperature limits: for gas from –20°C to +60°C

Pressure limits: for gas MOP5 (20)

SPECIFIC FEATURES:

- The VENUS valve, with full bore, has been designed to comply with European regulation EN331 covering gas ball valves. Its construction guarantees excellent reliability at low and very low pressures which are typical in gas installations.

Bore: full.
Stem: anti blow out.
Seats: high resistance virgin PTFE.
Upper seal: **4 seals**
1 PTFE ring - high pressure
2 anti-friction self-adjusting cone shaped seals, in PTFE - medium and low pressure
1 O-Ring - low pressure

Application fields:
The VENUS series is particularly recommended in gas installations families 1°, 2°, 3° (EN437).

- The VENUS valve complies to the Norm ATEX 94/9/CE concerning the protection of systems for use in potentially explosive athmospheres (group II category 2) ATEX marking is at customer's request (please specify when ordering).

* On request the valve is available with **ATEX** certificate.

Threaded end connections:
- Standard female and male according to UNI ISO 7/1 (UNI ISO 10226).

Operation devices:
Aluminium lever, aluminium T-handle, steel lever, square cap, adaptor for buried service, sealing cap sealable T-handle.
Available colours: yellow.

All the valves comply with the regulation CE 97/23/CE and are tested 100% on pneumatic seal with electronic control.

TECHNICKÉ VLASTNOSTI:

Teplota média: pro plyn od -20°C do +60°C

Tlak média: pro plyn MOP5 (20)

SPECIFICKÉ VLASTNOSTI:

- Kulový kohout VENUS s plným průtokem byl konstruován dle evropské normy EN331 pro plynové kulové kohouty. Jeho konstrukce zaručuje vysokou spolehlivost pro nízký a velmi nízký tlak, což je charakteristické pro rozvody plynu.

Průtok: plný.
Dřík: systém zaručující těsnost.
Sedla: vysoce odolný čistý PTFE.
Horní těsnění: **4 těsnění**
1 PTFE kroužek - vysoký tlak.
2 kluzné kónické nastavitelné kroužky z PTFE - střední a nízký tlak
1 O-kroužek - nízký tlak.

Možnosti použití:
Série VENUS je zvláště doporučena pro rozvody plynu pro plyny 1., 2. a 3. třídy (EN437).
- Kulový kohout VENUS odpovídá směrnici ATEX 94/9/CE týkající se ochrany systémů při použití v atmosféře s možností výbuchu (skupina II kategorie 2). Označení ATEX bude provedeno na základě vyžádání zákazníka (prosím specifikujte tento požadavek do objednávky).

- Na vyžádání je možné dodat s certifikátem ATEX.

Závity a připojení:
•Standardní vnitřní a vnější závit dle UNI ISO 7/1 (UNI EN 10226).

Ovládací prvky:
Hliníková páka, hliníkový motýl, ocelová páčka, adaptér se čtvercovým průřezem, prodloužení, plombovací adaptér, plombovací motýl.

Všechny armatury odpovídají nařízení CE 97/23/CE a jsou testovány na 100%-ní těsnost tlakovým vzduchem s elektronickou kontrolou.

VENUS® TEST GAS

EN 331

art. 1031	F/F valve for installations' tests 3/4" and 1" F/F pro vzorkování 3/4" a 1"

art. 1031G...XG	F/NUT with T-handle TEST GAS 3/4" X 1" - 1" X 1"1/4
	F/MATKA s motýlem vzorkovací 3/4"x1" - 1"x1"1/4

art. 1031G...L	F/F with T-handle TEST GAS and locking Key 3/4" X 1" - 1" X 1"1/4
	F/F s motýlem vzorkovací uzamykatelný 3/4"x1" - 1"x1"1/4

art. 1031G...XGL	F/NUT with T-handle TEST GAS and locking Key 3/4" X 1" - 1" X 1"1/4
	F/MATKA s motýlem vzorkovací uzamykatelný 3/4"x1" - 1"x1"1/4

UNI EN ISO 9001:2008

ISO 14001:2004

VENUS®
TEST GAS

SECTION / ŘEZ

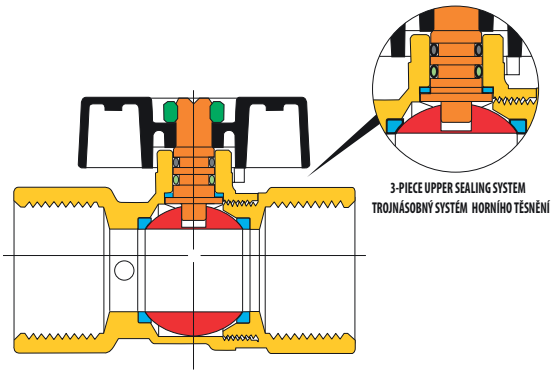

LIST OF COMPONENTS: description/materials/treatments SEZNAM ČÁSTÍ : popis / materiál / povrchová úprava		
Body and threaded end Tělo a závitové konce		CW617N (Pb≤ 2,2% DIN 50930T6)
Stem Dřík		CW617N (Pb≤ 2,2% DIN 50930T6)
Chromium pl. polished ball Chromovaná koule		CW617N (Pb≤ 2,2% DIN 50930T6)
Stem packing O-ring Těsnicí o-kroužek dříku		HNBR
O-ring under the stem O-kroužek pod dříkem		EPDM PEROXIDE / PEROXID-EPDM
Seats Sedla		PTFE
Operating device Ovládací páka		aluminium alloy / hliníková slitina
Fixing screw Upevňovací šroub		zinc plated steel / pozinkovaná ocel
Surface treatment Povrchová úprava	-	brilliant nickel-plating, two colours leskle niklovaný povrch, dvoubarevný

DIMENSIONS / ROZMĚRY

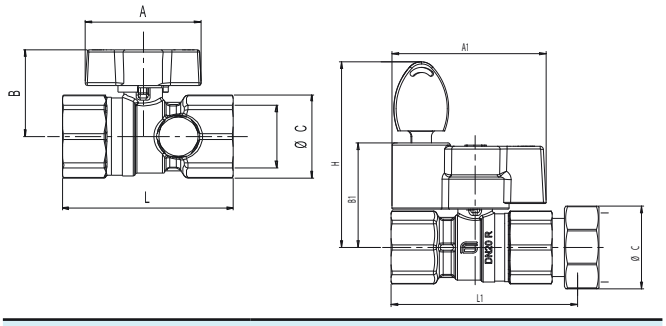

VALVE DIMENSIONS PER TYPE AND SIZE ROZMĚRY KOHOUTŮ PODLE TYPU A ROZMĚRU ZÁVITU						
nominal diameter mm Jmenovitá světlost mm	**20**	**25**				
size in inches Rozměr v palcích	**3/4"**	**1"**				
Ø D bore mm Ø D světlý průřez mm	**15**	**20**				
A mm	47	56				
B mm	35	42				
Ø C mm	33	40				
L mm	72	83				
A1	69	69				
B1	47	50,5				
C1	37	46				
L1	84	97				
H	83	88,5				

TECHNICAL FEATURES:

Temperature limits: for gas from –20°C to +60°C

Pressure limits: for gas MOP5

SPECIFIC FEATURES:

• The VENUS TEST GAS valve is provided with a 1/4" connection that allows insertion of a probe for pressure measurement.

Bore: reduced.
Stem: anti blow out.
Seats: high resistance virgin PTFE.
Upper seal: **3 seals**
1 PTFE ring - high pressure
2 O-Ring - low pressure.

Application fields:
The VENUS series is particularly recommended in gas test installations (families 1°, 2°, 3° EN 437).
Art. 1031G...L and 1031G...XGL are equipped with locking key system wich allows to lock the valve only in closed position.

Threaded end connections:
• Standard female according to UNI ISO 7/1 (UNI ISO 10226).

Operation devices:
Yellow aluminium T-handle.

All the valves comply with the regulation CE 97/23/CE and are tested 100% on pneumatic seal with electronic control.

TECHNICKÉ VLASTNOSTI:

Teplota média: pro plyn od -20°C do +60°C

Tlak média: pro plyn MOP5

SPECIFICKÉ VLASTNOSTI:

• Kulový kohout VENUS TEST GAS je vybaven připojovacím závitem 1/4" pro vzorkování a měření.

Průtok: redukovaný.
Dřík: systém zaručující těsnost.
Sedla: vysoce odolný čistý PTFE.
Horní těsnění: **3 těsnění**
1 PTFE kroužek - vysoký tlak.
2 O-kroužky - nízký tlak.

Možnosti použití:
Série VENUS TEST GAS je zvláště doporučena pro rozvody plynu pro plyny 1., 2. a 3. třídy (EN437) pro jejich vzorkování. Art. 1031G...L a 1031G...XGL jsou vybaveny uzamykatelným systémem s možností je uzamknout pouze v poloze zavřeno.

Závity a připojení:
• Závit Podle UNI ISO 7/1 (UNI EN 10226).

Ovládací prvky:
Hliníkový motýl.
Barevná provedení ruček : žlutá.

Všechny armatury odpovídají nařízení CE 97/23/CE a jsou testovány na 100%-ní těsnost tlakovým vzduchem s elektronickou kontrolou.

VENUS® GAS COUNTER

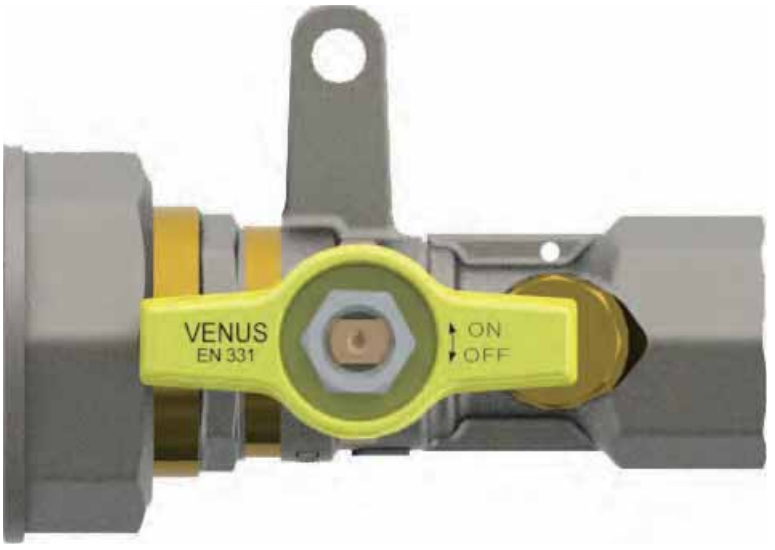

EN 331

art. 1024G	F/F with aluminium T-handle F/F s hliníkovým motýlem	1"1/4 x 3/4" - 1"1/4 x 1" 1"1/4 x 3/4" - 1"1/4 x 1"

art. 1025G	F/F with aluminium T-handle and turnable Fitting 1"1/4 x 3/4" - 1"1/4 x 1"
	F/F s hliníkovým motýlem a otočným kolenem 1"1/4 x 3/4" - 1"1/4 x 1"

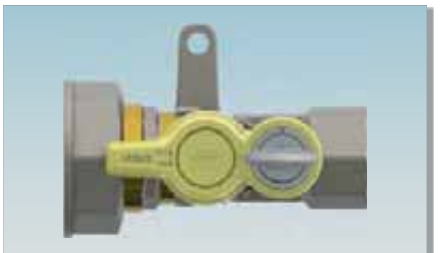

art. 1034G	F/F with aluminium T-handle and locking Key 1"1/4 x 3/4" - 1"1/4 x 1"
	F/F s hliníkovým uzamykatelným motýlem 1"1/4 x 3/4" - 1"1/4 x 1"

art. 1035G	F/F with aluminium T-handle, turnable Fitting and locking Key 1"1/4 x 3/4" - 1"1/4 x 1"
	F/F s hliníkovým uzamykatelným motýlem a otočným kolenem 1"1/4 x 3/4" - 1"1/4 x 1"

ADVANTAGES OF THESE SOLUTIONS / VÝHODY POUŽITÍ

Compact and direct connection to the Gas counter

Kompaktní provedení a přímá montáž na plynoměr.

Provided with 1/4" connection for pressure measurement

U provedení s 1/4" konektorem možnost vzorkování a měření.

Possibility to seal

Možnosti plombování.

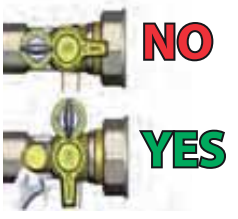

High security of the testing plug that can not be operated when the valve is opened

Vysoká bezpečnost testovacího konektoru, který nemůže být demontován v otevřené poloze kohoutu

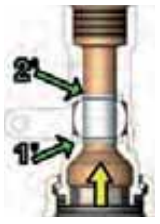

Sealing of the ball with two virgin PTFE seats

Těsnění koule dvěma sedly PTFE

Rotating connetion 360°

Otočné připojovací koleno

User key

Uživatelský klíč

Kit T-handle with key

Uzamykaci sada

ICIM UNI EN ISO 9001:2008

ICIM ISO 14001:2004

VENUS®
GAS COUNTER

EFFEBI

SECTION / ŘEZ

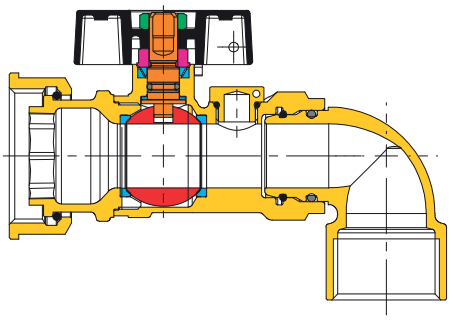

LIST OF COMPONENTS: description/materials/treatments
SEZNAM ČÁSTÍ : popis / materiál / povrchová úprava

Body and threaded end Tělo a závitové konce		CW617N (Pb≤ 2,2% DIN 50930T6)
Turnablefitting Otočné koleno		CW617N (Pb≤ 2,2% DIN 50930T6)
Gland Dotahovací šroub		CW617N
Stem Dřík		CW617N (Pb≤ 2,2% DIN 50930T6)
Chromium pl. polished ball Chromovaná koule		CW617N (Pb≤ 2,2% DIN 50930T6)
Seats Sedla		PTFE
Stem packing O-ring Těsnicí o-kroužek dříku		HNBR
Spindle bearing Ložisko dříku		PTFE + Carbongraphite
O-ring O-kroužek		AISI 316
O-ring O-kroužek		NBR
Plug Zátka		CW617N (Pb≤ 2,2% DIN 50930T6)
Operating device Ovládací páka		aluminium alloy / hliníková slitina
Surface treatment Povrchová úprava	-	brilliant nickel-plating, two colours leskle niklovaný povrch, dvoubarevný

TECHNICAL FEATURES:
Temperature limits: for gas from –20°C to +60°C
Pressure limits: for gas MOP5 (20)

SPECIFIC FEATURES:
Bore: full.
Stem: anti blow out.
Seats: high resistance virgin PTFE.
Upper seal: **4 seals**
1 PTFE ring - high pressure
2 anti-friction self-adjusting cone shaped seals, in PTFE - medium and low pressure
1 O-Ring - low pressure

Application fields:
The VENUS GAS COUNTER series is particularly recommended in gas installations.
Threaded end connections:
- Standard female and turnable fitting female according to UNI ISO 7/1 (UNI ISO 10226).
- Nut female according to UNI ISO 228/1.

Operation devices:
Aluminium T-handle, Aluminium T-handle with locking Key.
Available colours: yellow.
All the valves comply with the regulation CE 97/23/CE and are tested 100% on pneumatic seal with electronic control.

TECHNICKÉ VLASTNOSTI:
Teplota média: pro plyn -20°C do +60°C
Tlak média: pro plyn MOP5 (20)

SPECIFICKÉ VLASTNOSTI:
Průtok: plný.
Dřík: Systém zaručující těsnost.
Sedla: vysoce odolný čistý PTFE.
Horní těsnění: **4 Těsnění**
1 PTFE kroužek - vysoký tlak.
2 kluzné kónické nastavitelné kroužky z PTFE - střední a nízký tlak
1 O-kroužek - nízký tlak.

Možnosti použití:
Série VENUS GAS COUNTER se zvláště doporučuje pro použití pro rozvody plynu.
Závity a připojení:
- Standardní vnitřní a vnější závit dle UNI ISO 7/1 (UNI ISO 10226)
- Převlečná matka dle UNI ISO 228/1.

Ovládací prvky:
Hliníkový motýl, hliníkový uzamykatelný motýl.
Barevná provedení ruček : žlutá.
Všechny armatury odpovídají nařízení CE 97/23/CE a jsou testovány na 100%-ní těsnost tlakovým vzduchem s elektronickou kontrolou.

DIMENSIONS / ROZMĚRY

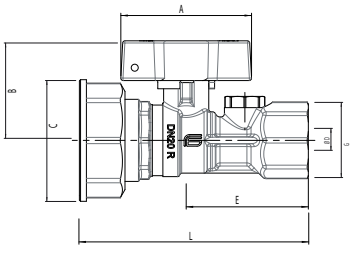

VALVE DIMENSIONS PER TYPE AND SIZE ROZMĚRY KOHOUTŮ PODLE TYPU A ROZMĚRU ZÁVITU		
size in inches Rozměr v palcích	1"1/4 x 3/4"	1"1/4 x 1"
Ø D bore mm Ø D světlý průřez mm	15	20
A mm	56	56
B mm	42,6	45,6
C	1"1/4	1"1/4
G	3/4"	1"
E mm	52,2	53,6
L mm	91,7	95,6

DIMENSIONS / ROZMĚRY

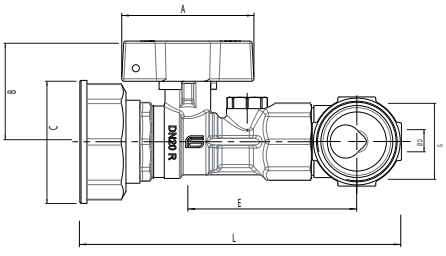

VALVE DIMENSIONS PER TYPE AND SIZE ROZMĚRY KOHOUTŮ PODLE TYPU A ROZMĚRU ZÁVITU		
size in inches Rozměr v palcích	1"1/4 x 3/4"	1"1/4 x 1"
Ø D bore mm Ø D světlý průřez mm	15	20
A mm	56	56
B mm	42,6	45,6
C	1"1/4	1"1/4
G	3/4"	1"
E mm	66,5	70
L mm	127,6	137

DIMENSIONS / ROZMĚRY

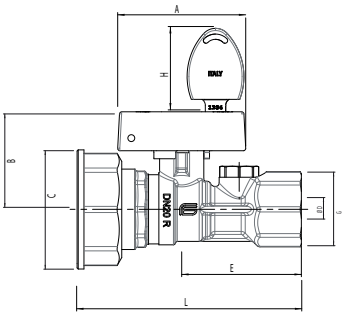

VALVE DIMENSIONS PER TYPE AND SIZE ROZMĚRY KOHOUTŮ PODLE TYPU A ROZMĚRU ZÁVITU		
size in inches Rozměr v palcích	1"1/4 x 3/4"	1"1/4 x 1"
Ø D bore mm Ø D světlý průřez mm	15	20
A mm	56	56
B mm	42,6	45,6
C	1"1/4	1"1/4
G	3/4"	1"
E mm	52,2	53,6
L mm	91,7	95,6
H	36,4	36,4

VENUS®KEY

EN 331

DIN DVGW product GAS

DVGW GEPRÜFT

art. 1021G...L	VENUS F/F with alum T-handle and locking key from 1/2" to 1" VENUS F/F s hliníkovým uzamykatelným motýlem od 1/2" do 1"

KEY OPENED
ODEMČENO

OUT
IN

IN
OUT

VALVE OPEN
KOHOUT OTEVŘEN

KEY LOCKED
ZAMČENO

VALVE CLOSED
KOHOUT ZAVŘEN

ICIM UNI EN ISO 9001:2008

ICIM ISO 14001:2004

VENUS® KEY

EFFEBI

SECTION / ŘEZ

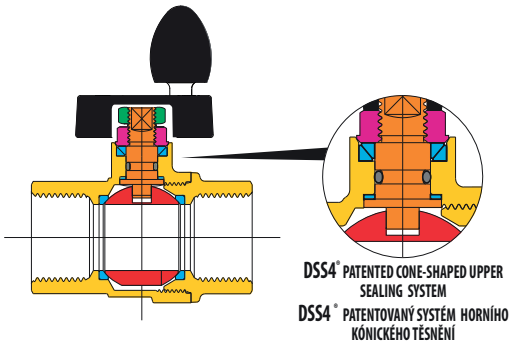

DSS4® PATENTED CONE-SHAPED UPPER SEALING SYSTEM
DSS4® PATENTOVANÝ SYSTÉM HORNÍHO KÓNICKÉHO TĚSNĚNÍ

LIST OF COMPONENTS: description/materials/treatments SEZNAM ČÁSTÍ : popis / materiál / povrchová úprava		
Body and threaded end Tělo a závitové konce		CW617N (Pb≤2,2% DIN 50930T6)
Gland Dotahovací šroub		CW617N
Stem Dřík		CW617N (Pb≤2,2% DIN 50930T6)
Chromium pl. polished ball Chromovaná koule		CW617N (Pb≤2,2% DIN 50930T6)
Seats Sedla		PTFE
Stem packing O-ring Těsnící o-kroužek dříku		NBR
Operating device Ovládací páka		aluminium alloy / hliníková slitina
Fixing screw Upevňovací šroub		zinc plated steel / pozinkovaná ocel
Surface treatment Povrchová úprava	-	brilliant nickel-plating, two colours leskle niklovaný povrch, dvoubarevn

DIMENSIONS / ROZMĚRY

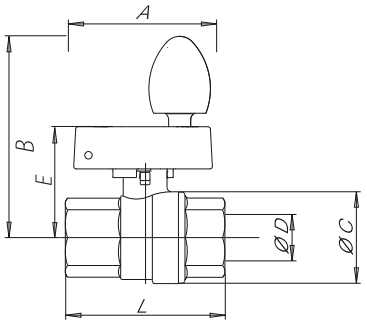

VALVE DIMENSIONS PER TYPE AND SIZE ROZMĚRY KOHOUTŮ PODLE TYPU A ROZMĚRU ZÁVITU												
nominal diameter mm Jmenovitá světlost mm	15	20	25									
size in inches Rozměr v palcích	1/2"	3/4"	1"									
Ø D bore mm Ø D světlý průřez mm	15	20	25									
A mm	69	69	69									
B mm	86,2	89,2	92,2									
E mm	49,8	52,8	55,8									
Ø C mm	32	40	48									
F/F - L mm	61	70	84									
M/F - L mm	67	78	89									

TECHNICAL FEATURES:

Temperature limits: for fluids from –20°C to +60°C

Pressure limits: for gas MOP5 (20)

SPECIFIC FEATURES:

Bore: full.
Stem: anti blow out.
Seats: high resistance virgin PTFE.
Upper seal: **4 seals**
1 PTFE ring - high pressure
2 anti-friction self-adjusting cone shaped seals, in PTFE - medium and low pressure
1 O-Ring - low pressure.

- The VENUS KEY valve, with full bore, has been designed to comply with European regulation EN331 covering gas ball valves. Its construction guarantees excellent reliability at low and very low pressures which are typical in gas installations.

Application fields:
The VENUS KEY series is mainly used in gas installations.
Its system with locking key, allows to lock the valve only in closed position.

Threaded end connections:
- Standard female and male according to UNI ISO 7/1 (UNI EN 10226).

Operation devices:
Aluminium T-handle with locking key.

All the valves comply with the regulation CE 97/23/CE and are tested 100% on pneumatic seal with electronic control.

TECHNICKÉ VLASTNOSTI:

Teplota média: pro plyn od -20°C do +60°C

Tlak média: pro plyn MOP5 (20)

SPECIFICKÉ VLASTNOSTI:

- Kulový kohout VENUS TEST GAS je vybaven připojovacím závitem 1/4" pro vzorkování a měření.

Průtok: plný.
Dřík: systém zaručující těsnost.
Sedla: vysoce odolný čistý PTFE.
Horní těsnění: **4 těsnění**
1 PTFE kroužek - vysoký tlak.
2 kluzné kónické nastavitelné kroužky z PTFE - střední a nízký tlak
1 O-kroužek - nízký tlak.

Možnosti použití:
Kulový kohout VENUS KEY je plnoprůtokový konstruovaný dle evropské normy EN331 pro plynové kulové kohouty. Jeho konstrukce zaručuje vynikající spolehlivost pro nízké a vysoké tlaky, které jsou charakteristické pro rozvody plynu.

Závity a připojení:
- Standardní vnitřní a vnější závit dle UNI ISO 7/1 (UNI ISO 10226)

Ovládací prvky:
Hliníkový motýl se zámkem.
Barevná provedení ruček : žlutá.

Všechny armatury odpovídají nařízení CE 97/23/CE a jsou testovány na 100%-ní těsnost tlakovým vzduchem s elektronickou kontrolou.

VENUS®FASTLOCK

art. 1011....B	VENUS F/F anti-tampering lockable valve in the closed position from 1/2" to 1"1/2 VENUS F/F se systémem zabraňujícím manipulaci v uzavřené poloze od 1/2" do 1"1/2

New anti-tampering blocking system FASTLOCK: simple and fast.

Nový systém FASTLOCK zabraňující neoprávněné manipulaci: jednoduchý a rychlý.

With little pressure the valve can be sealed in the closed (OFF) position.

Mírným zatlačením může být kohout zabezpečen v uzavřené poloze (OFF).

The valve can be protected from tampering and/or accidental operation.

Kohout může být zabezpečen (uzamčen) proti neoprávněné manipulaci.

UNI EN ISO 9001:2008
ISO 14001:2004

VENUS®FASTLOCK

SECTION / ŘEZ

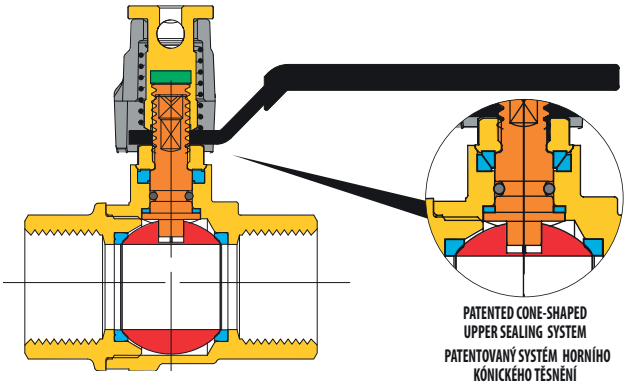

LIST OF COMPONENTS: description/materials/treatments
SEZNAM ČÁSTÍ : popis / materiál / povrchová úprava

Body and threaded end Tělo a závitové konce		CW617N (Pb≤2,2% DIN 50930T6)
Gland Dotahovací šroub		CW617N (Pb≤2,2% DIN 50930T6)
Stem Dřík		CW617N (Pb≤2,2% DIN 50930T6)
Chromium pl. polished ball Chromovaná koule		CW617N (Pb≤2,2% DIN 50930T6)
Seats Sedla		PTFE
Stem packing O-ring Těsnicí o-kroužek dříku		NBR
Operating device Ovládací páka		zinc plated steel / pozinkovaná ocel
Fixing screw Upevňovací šroub		CW614N
Blocking system Blokovací systém		aluminium alloy / hliníková slitina
Spring Pružina		stainless steel AISI302 / nerezová ocel AISI302
Surface treatment Povrchová úprava	-	brilliant nickel-plating / leskle niklovaný povrch

DIMENSIONS / ROZMĚRY

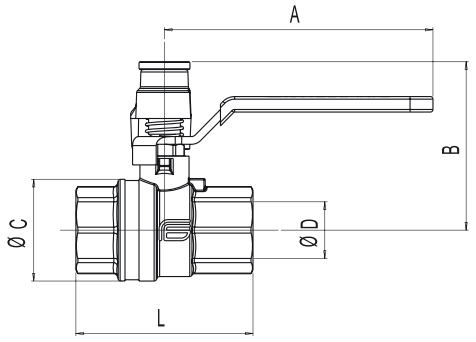

VALVE DIMENSIONS PER TYPE AND SIZE
ROZMĚRY KOHOUTŮ PODLE TYPU A ROZMĚRU ZÁVITU

nominal diameter mm Jmenovitá světlost mm	12	15	20	25	32						
size in inches Rozměr v palcích	1/2"	3/4"	1"	1"1/4	1"1/2						
Ø D bore mm Ø D světlý průřez mm	12,4	18,4	22,4	30,5	38,5						
A mm	85	105	105	130	130						
B mm	58	64,5	81	84,5	89,5						
Ø C mm	31,5	39	48	60	59,5						
L mm	58	78	65	95	120						

TECHNICAL FEATURES:

Temperature limits: for gas from –20°C to +60°C

Pressure limits: for gas MOP5 (20)

SPECIFIC FEATURES:

- The VENUS LOCK valve is provided with the new anti-tampering system **FASTLOCK.** With a little manual pressure, a padlock can be inserted so that the valve can be locked in the closed (OFF) position. The valve can be protected from tampering and/or accidental operation. Padlock suggested Ø6.

Bore: full.
Stem: anti blow out.
Seats: high resistance virgin PTFE.
Upper seal: **4 seals**
1 PTFE ring - high pressure
2 anti-friction self-adjusting cone shaped seals, in PTFE - medium and low pressure
1 O-Ring - low pressure

Application fields
The VENUS series is particularly recommended in gas installations (families 1°, 2°, 3° EN 437).

Threaded end connections:
• Standard female according to UNI ISO 7/1 (UNI ISO 10226).

Operation devices:
Anti-tampering steel lever.

All the valves comply with the regulation CE 97/23/CE and are tested 100% on pneumatic seal with electronic control.

TECHNICKÉ VLASTNOSTI:

Teplota média: pro plyn od -20°C do +60°C

Tlak média: pro plyn MOP5 (20)

SPECIFICKÉ VLASTNOSTI:

- Kulový kohout VENUS LOCK je proveden se systémem FASTLOCK zabraňujícím neoprávněné manipulaci. Doporučuje se visací zámek Ø6.

Průtok: plný.
Dřík: systém zaručující těsnost.
Sedla: vysoce odolný čistý PTFE.
Horní těsnění: **4 těsnění**
1 PTFE kroužek - vysoký tlak.
2 kluzné kónické nastavitelné kroužky z PTFE - střední a nízký tlak
1 O-kroužek - nízký tlak.

Možnosti použití:
Série VENUS je zvláště doporučena pro rozvody plynu pro plyny 1., 2. a 3. třídy (EN437).

Závity a připojení:
• Standardní vnitřní závit dle UNI ISO 7/1 (UNI ISO 10226).

Ovládací prvky:
Ocelová uzamykatelná páka.

Všechny armatury odpovídají nařízení CE 97/23/CE a jsou testovány na 100%-ní těsnost tlakovým vzduchem s elektronickou kontrolou.

KIT K006: Lockable lever kit (closed position only)
KIT K006: Sada s uzamykatelnou páčkou (pouze v uzavřené poloze)

VENUS®FASTLOCK M

PATENTED PATENTIERT

*until 2"
EN 331
*do 2"

NF ROB - GAZ

art. 1210	VENUS M/M anti-tampering lockable valve in the closed position from 1/2" to 2" + DN50C (2" 1/4) VENUS M/M se systémem zabraňujícím manipulaci v uzavřené poloze od 1/2" do 2" +DN50 (2"1/4)

New anti-tampering blocking system FASTLOCK: simple and fast.

Nový systém FASTLOCK zabraňující neoprávněné manipulaci: jednoduchý a rychlý.

With little pressure the valve can be sealed in the closed (OFF) position.

Mírným zatlačením může být kohout zabezpečen v uzavřené poloze (OFF).

The valve can be protected from tampering and/or accidental operation.

Kohout může být zabezpečen (uzamčen) proti neoprávněné manipulaci.

ICIM UNI EN ISO 9001:2008
ICIM ISO 14001:2004

VENUS®FASTLOCK M

SECTION / ŘEZ

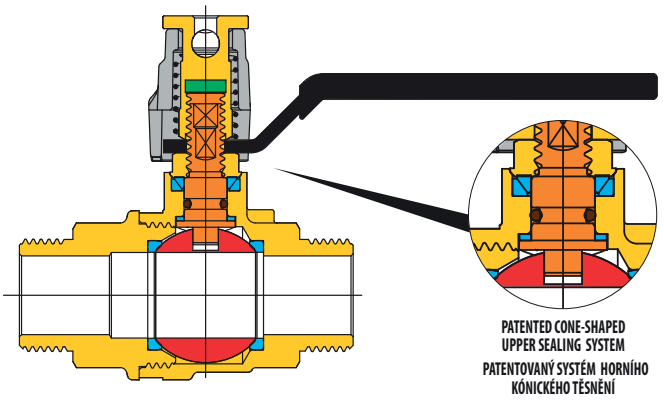

LIST OF COMPONENTS: description/materials/treatments
SEZNAM ČÁSTÍ : popis / materiál / povrchová úprava

Body and threaded end Tělo a závitové konce		CW617N (Pb≤ 2,2% DIN 50930T6)
Gland Dotahovací šroub		CW617N (Pb≤ 2,2% DIN 50930T6)
Stem Dřík		CW617N (Pb≤ 2,2% DIN 50930T6)
Chromium pl. polished ball Chromovaná koule		CW617N (Pb≤ 2,2% DIN 50930T6)
Seats Sedla		PTFE
Stem packing O-ring Těsnicí o-kroužek dříku		NBR
Operating device Ovládací páka		zinc plated steel / pozinkovaná ocel
Fixing screw Upevňovací šroub		CW614N
Blocking system Blokovací systém		aluminium alloy / hliníková slitina
Spring Pružina		stainless steel AISI302 / nerezová ocel AISI302
Surface treatment Povrchová úprava	-	brilliant nickel-plating / leskle niklovaný povrch

DIMENSIONS / ROZMĚRY

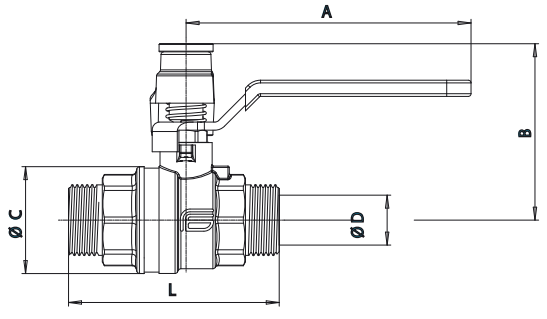

VALVE DIMENSIONS PER TYPE AND SIZE
ROZMĚRY KOHOUTŮ PODLE TYPU A ROZMĚRU ZÁVITU

nominal diameter mm Jmenovitá světlost mm	12	15	20	25	32	40	50€*				
size in inches Rozměr v palcích	1/2"	3/4"	1"	1"1/4	1"1/2	2"	2"1/4B				
Ø D bore mm Ø D světlý průřez mm	12,4	18,4	22,4	30,5	32	40	40				
A mm	85	105	105	130	130	130	175				
B mm	57,5	65,5	69,5	84,5	84,5	90,5	90,5				
Ø C mm	31,5	39,5	48	59,5	59,5	72	72				
L mm	58	78	85	95	120	135	155				

*** Special thread SROB100-NF (not GAS ISO)**
*** Speciální závit SROB100-NF (ne pro GAS ISO)**

TECHNICAL FEATURES:

Temperature limits: for gas from –20°C to +60°C

Pressure limits: for Gas 500 mbar (0,5 bar)

Application fields:
The VENUS M/M series is particularly recommended in gas installations.

Threaded end connections:
• Standard male according to ISO 228.

Operation devices:
Anti-tampering steel lever, Auminium T-handle.

SPECIFIC FEATURES:

- The VENUS FASTLOCK M valve is full bore up to 1" 1/4 and conforms to the norm EN 331 e NF XPE 29 – 135 for gas installations.
  Its construction guarantees excellent reliability at low and very low pressures which are typical in gas installations.
  The new anti-tampering blocking system FASTLOCK. With a little pressure, a padlock can be inserted so that the valve can be locked in the closed (OFF) position.
- Stem: anti blow out.
- Mo maintanance required. Disassembly of the valve and comoponents is prohibited.
- 1 anti-friction seal
- 2 anti-friction self-adjusting cone shaped seals, in PTFE - medium and low pressure.
- 1 O-Ring NBR low pressure.

All the valves comply with the regulation CE 97/23/CE and are tested 100% on pneumatic seal with electronic control.

TECHNICKÉ VLASTNOSTI:

Teplota média: pro plyn od -20°C do +60°C

Tlak média: pro plyn 500 mbar (0,5 bar)

Možnosti použití:
Série VENUS M/M se doporučuje zvláště pro rozvody plynu.

Závity a připojení:
• Standardní vnější závit dle ISO 228.

Ovládací prvky:
Ocelová uzamykatelná páka.

SPECIFICKÉ VLASTNOSTI:

- Kulový kohout VENUS FASTLOCK M je plnoprůtokový a do 1"1/4 vyhovuje normě EN 331 a NF XPE 29-135 pro plynové rozvody. Jeho konstrukce zaručuje vynikající spolehlivost pro nízké a velmi nízké tlaky typické pro rozvody plynu a má nový systém zabezpečení proti manipulaci. Může být uzamčen visacím zámkem v poloze zavřeno (OFF).
- Dřík: Systém zaručující těsnost.
- Armatura nepotřebuje žádnou údržbu a je zakázáno demontovat jakékoliv části armatury.
- 1 kluzné těsnění
- 2 kluzné kónické nastavitelné kroužky z PTFE - střední a nízký tlak
- 1 o-kroužek NBR pro nízký tlak

Všechny armatury odpovídají nařízení CE 97/23/CE a jsou testovány na 100%-ní těsnost tlakovým vzduchem s elektronickou kontrolou.

VENUS®

WITH NUT
S PŘEVLEČNOU MATKOU

EN 331

art. 1021..XG	F UNI ISO 7/1 (UNI EN 10226) nut from 3/8" to 1" - GIR ISO 228 nut from 1/2" to 1"1/4 F UNI ISO 7/1 (UNI EN 10226) od 3/8" do 1" - matka ISO 228 od 1/2" do 1"1/4

art. 1021..XG	F UNI ISO 7/1 (UNI EN 10226) nut from 3/8" to 1" - GIR ISO 228 nut from 1/2" to 1"1/4
	F UNI ISO 7/1 (UNI EN 10226) od 3/8" do 1" - matka ISO 228 od 1/2" do 1"1/4"

art. 1022..XG	M UNI ISO 7/1 (UNI EN 10226) nut from 3/8" to 1" - GIR ISO 228 nut from 1/2" to 1"1/4
	M UNI ISO 7/1 (UNI EN 10226) od 3/8" do 1" - matka ISO 228 od 1/2" do 1"1/4"

art. 2162G	M ISO 228 - nut from 1/2" to 3/4" ISO 228 M ISO 228 - matka od 1/2" do 3/4" ISO 228
art. 2164G	M ISO 228 - nut from 3/4" to 3/4" ISO 228 M ISO 228 - matka od 3/4" do 3/4" ISO 228

ICIM UNI EN ISO 9001:2008
ICIM ISO 14001:2004

VENUS®

WITH NUT
S PŘEVLEČNOU MATKOU

SECTION / ŘEZ

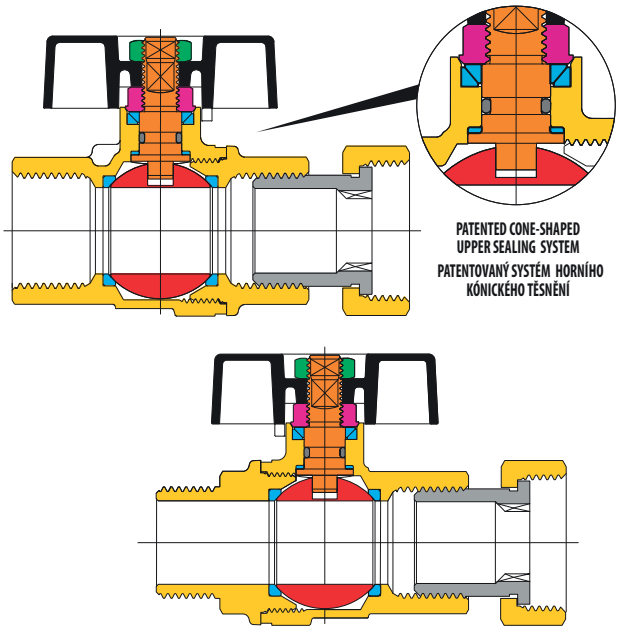

DIMENSIONS / ROZMĚRY

Art. 1021XG

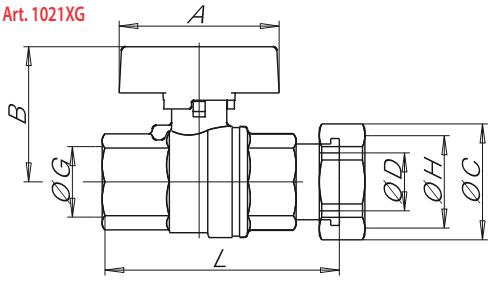

Art. 2162G/2164G

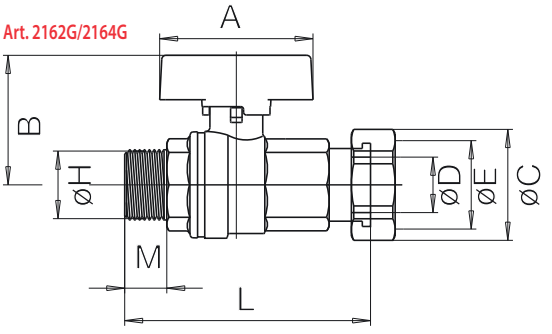

LIST OF COMPONENTS: description/materials/treatments
SEZNAM ČÁSTÍ : popis / materiál / povrchová úprava

Body and threaded end Tělo a závitové konce		CW617N (Pb≤ 2,2% DIN 50930T6)
Gland Dotahovací šroub		CW617N (Pb≤ 2,2% DIN 50930T6)
Stem Dřík		CW617N (Pb≤ 2,2% DIN 50930T6)
Chromium pl. polished ball Chromovaná koule		CW617N (Pb≤ 2,2% DIN 50930T6)
Tail Dřík šroubení		CW617N (Pb≤ 2,2% DIN 50930T6)
Nut Převlečná matka		CW617N (Pb≤ 2,2% DIN 50930T6)
Stem packing O-ring Těsnící o-kroužek dříku		NBR
Seats Sedla		PTFE
Operating device Ovládací páka		aluminium alloy / hliníková slitina
Fixing screw Upevňovací šroub		zinc plated steel / pozinkovaná ocel
Surface treatment Povrchová úprava	-	brilliant nickel-plating, two colours leskle niklovaný povrch

VALVE DIMENSIONS PER TYPE AND SIZE
ROZMĚRY KOHOUTŮ PODLE TYPU A ROZMĚRU ZÁVITU

	1021G244XG	1021G204XG		2162G/2164G		
nominal diameter mm Jmenovitá světlost mm	**15**	**15**		**15**	**15**	
size in inches Rozměr v palcích	**1/2" x 1/2"**	**1/2" x 3/4"**		**1/2" x 3/4"**	**3/4" x 3/4"**	
Ø D bore mm Ø D světlý průřez mm	**10**	**15**		**10**	**15**	
A mm	47	47		47	47	
B mm	30	38		30	38	
Ø C mm	28	33		28	33	
Ø E	1/2"	1/2"		1/2"	1/2"	
Ø H	1/2"	3/4"		1/2"	3/4"	
L mm	65	76		65	76	
M	69	82		69	82	

TECHNICAL FEATURES:

Temperature limits: for gas from –20°C to +60°C

Pressure limits: for gas MOP5 (20)

SPECIFIC FEATURES:

Bore: full (1/2"X3/4") - reduced (1/2"X1/2").
Stem: anti blow out.
Seats: high resistance virgin PTFE.
Upper seal: **4 seals**
1 PTFE ring- high pressure
2 anti-friction self-adjusting cone shaped seals, in PTFE - medium and low pressure
1 O-Ring - low pressure.

Operation devices:
Aluminium T-handle. Available colours: yellow.

All the valves comply with the regulation CE 97/23/CE and are tested 100% on pneumatic seal with electronic control.

TECHNICKÉ VLASTNOSTI::

Teplota média: pro plyn od -20°C do +60°C

Tlak média: pro plyn MOP5 (20)

SPECIFICKÉ VLASTNOSTI:

Průtok: plný (1/2"x3/4") – redukovaný (1/2" x 1/2").
Dřík: systém zaručující těsnost.
Sedla: vysoce odolný čistý PTFE.
Horní těsnění: **4 těsnění**
1 PTFE kroužek - vysoký tlak.
2 kluzné kónické nastavitelné kroužky z PTFE - střední a nízký tlak
1 O-kroužek - nízký tlak.

Ovládací prvky:
Hliníkový motýl.
Barevné provedení : žlutá

Všechny armatury odpovídají nařízení CE 97/23/CE a jsou testovány na 100%-ní těsnost tlakovým vzduchem s elektronickou kontrolou.

VENUS®

WITH UNI HOSE UNION
S HADICOVOU VÝUSTKOU

EN 331

art. 1021..XA	F/hose union UNI 7141-8 F/hadicová výustka UNI 7141-8

art. 1021..XB	F/hose union UNI 7141-13 F/hadicová výustka UNI 7141-13

art. 1022..XA	M/hose union UNI 7141-8 M/hadicová výustka UNI7141-8

art. 1022..XB	M/hose union UNI 7141-13 M/hadicová výustka UNI 7141-13

UNI EN ISO 9001:2008

ISO 14001:2004

VENUS®

WITH UNI HOSE UNION
S HADICOVOU VÝUSTKOU

SECTION / ŘEZ

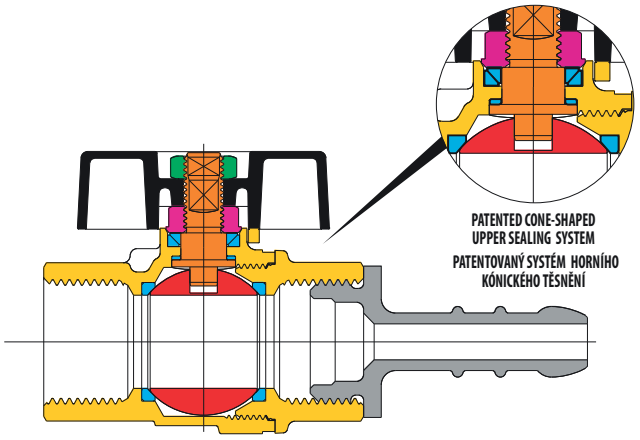

LIST OF COMPONENTS: description/materials/treatments
SEZNAM ČÁSTÍ : popis / materiál / povrchová úprava

Body and threaded end Tělo a závitové konce		CW617N (Pb≤ 2,2% DIN 50930T6)
Gland Dotahovací šroub		CW617N (Pb≤ 2,2% DIN 50930T6)
Stem Dřík		CW617N (Pb≤ 2,2% DIN 50930T6)
Chromium pl. polished ball Chromovaná koule		CW617N (Pb≤ 2,2% DIN 50930T6)
Hose union Hadicová výustka		CW617N (Pb≤ 2,2% DIN 50930T6)
Seats Sedla		PTFE
Operating device Ovládací páka		aluminium alloy / hliníková slitina
Fixing screw Upevňovací šroub		zinc plated steel / pozinkovaná ocel
Surface treatment Povrchová úprava	-	brilliant nickel-plating, two colours leskle niklovaný povrch

DIMENSIONS / ROZMĚRY

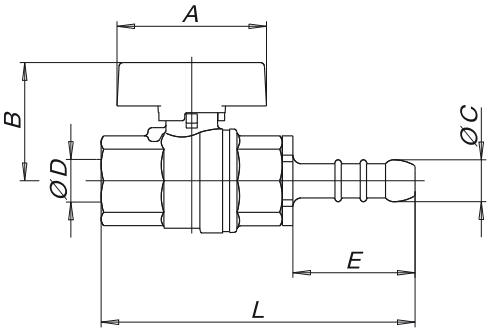

VALVE DIMENSIONS PER TYPE AND SIZE
ROZMĚRY KOHOUTŮ PODLE TYPU A ROZMĚRU ZÁVITU

nominal diameter mm Jmenovitá světlost mm	10	10	15	15		
size in inches Rozměr v palcích	3/8" x 8	3/8" x 13	1/2" x 8	1/2" x 13		
Ø D bore mm Ø D světlý průřez mm	10	10	10	10		
A mm	47	47	47	47		
B mm	30	30	30	30		
Ø C mm	9,8	14	9,8	14		
E mm	29	44	29	44		
L mm female L mm vnitřní	79	94	83	98		
L mm male L mm vnější	83	98	87	102		

TECHNICAL FEATURES:

Temperature limits: for gas from –20°C to +60°C

Pressure limits: for gas MOP5 (20)

SPECIFIC FEATURES:

The valve is available with hose union for gas tube according to UNI 7141-13 and UNI 7141-8 which is particularly suitable for LPG applications. The valve body derives from VENUS and is certified according to EN331:

Bore: full (3/8") - reduced (1/2").
Stem: anti blow out.
Seats: high resistance virgin PTFE.
Upper seal: **3 seals**
1 PTFE ring - high pressure
2 anti-friction self-adjusting cone shaped seals, in PTFE - medium and low pressure.

Operation devices:
Aluminium T-handle.
Available colour: yellow.

All the valves comply with the regulation CE 97/23/CE and are tested 100% on pneumatic seal with electronic control.

TECHNICKÉ VLASTNOSTI:

Teplota média: pro plyn od -20°C do +60°C

Tlak média: pro plyn MOP5 (20)

SPECIFICKÉ VLASTNOSTI:

Kulový kohout s hadicovou výustkou dle UNI 7141-13 a UNI 7141-8 je použitelný zvláště pro LPG. Tělo kohoutu je odvozeno od série VENUS a je certifikován dle EN331.

Průtok: plný (3/8") – redukovaný (1/2").
Dřík: systém zaručující těsnost.
Sedla: vysoce odolný čistý PTFE.
Horní těsnění: **3 těsnění**
1 PTFE kroužek - vysoký tlak.
2 kluzné kónické nastavitelné kroužky z PTFE - střední a nízký tlak

Ovládací prvky:
Hliníkový motýl.
Barevná provedení ruček : žlutá.

Všechny armatury odpovídají nařízení CE 97/23/CE a jsou testovány na 100%-ní těsnost tlakovým vzduchem s elektronickou kontrolou.

VENUS®

ANGLE
ROHOVÝ

EN 331

DIN DVGW product GAS

art. 1071	F/F with T-handle from 1/2" to 1" F/F s motýlem od 1/2" do 1"

art. 1072	M/F with T-handle from 1/2" to 1" M/F s motýlem od 1/2" do 1"

art. 1073	M/M with T-handle from 1/2" to 1" M/M s motýlem od 1/2" do 1"

art. 1074	F/M with T-handle from 1/2" to 1" F/M s motýlem od 1/2" do 1"

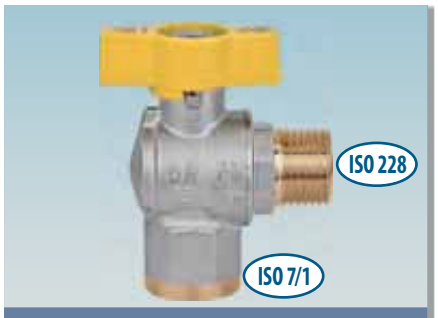

art. 1072G304	M/F with T-handle 1/2" x 1/2" M/F s motýlem 1/2"x1/2"
	FOR FLEXIBLE GAS HOSES **PRO FLEXIBILNÍ PLYNOVÉ HADICE**

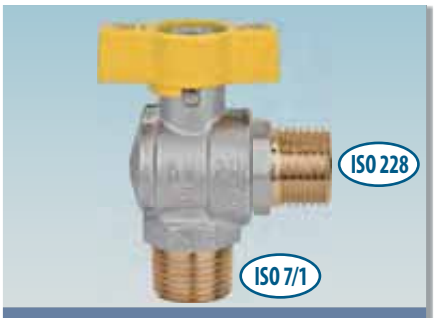

art. 1073G334	M/M with T-handle 1/2" x 1/2" M/M s motýlem 1/2"x1/2"
	FOR FLEXIBLE GAS HOSES **PRO FLEXIBILNÍ PLYNOVÉ HADICE**

ICIM UNI EN ISO 9001:2008
ICIM ISO 14001:2004

VENUS®

ANGLE
ROHOVÝ

SECTION / ŘEZ

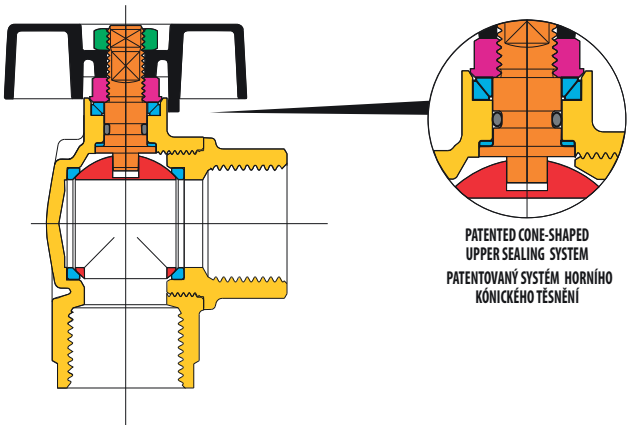

LIST OF COMPONENTS: description/materials/treatments
SEZNAM ČÁSTÍ : popis / materiál / povrchová úprava

Body and threaded end Tělo a závitové konce		CW617N (Pb≤ 2,2% DIN 50930T6)
Gland Dotahovací šroub		CW617N
Stem Dřík		CW617N (Pb≤ 2,2% DIN 50930T6)
Chromium pl. polished ball Chromovaná koule		CW617N (Pb≤ 2,2% DIN 50930T6)
Seats Sedla		PTFE
Stem packing O-ring Těsnící o-kroužek dříku		NBR
Operating device Ovládací páka		aluminium alloy / hliníková slitina
Fixing screw Upevňovací šroub		zinc plated steel / pozinkovaná ocel
Surface treatment Povrchová úprava	-	brilliant nickel-plating, two colours leskle niklovaný povrch

DIMENSIONS / ROZMĚRY

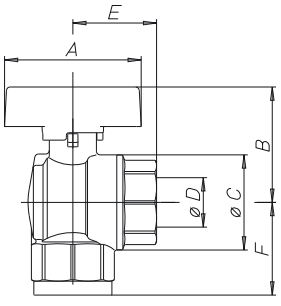

VALVE DIMENSIONS PER TYPE AND SIZE
ROZMĚRY KOHOUTŮ PODLE TYPU A ROZMĚRU ZÁVITU

nominal diameter mm Jmenovitá světlost mm	15	20	25			
size in inches Rozměr v palcích	1/2"	3/4"	1"			
Ø D bore mm Ø D světlý průřez mm	15	20	25			
A mm	47	56	56			
E mm female E mm vnitřní	30,5	35	41,5			
E mm male E mm vnější	37	43	51,5			
Ø C mm	31	38,5	48			
B mm	37,5	45,5	50			
F mm female F mm vnitřní	33	38	46			
F mm male F mm vnější	35	40	48			

TECHNICAL FEATURES:

Temperature limits: for gas from –15°C to +60°C

Pressure limits: for gas MOP5

SPECIFIC FEATURES:

• The VENUS angle valve for gas is duty and is full bore.

Bore: full.
Stem: anti blow out.
Seats: high resistance virgin PTFE.
Upper seal: **4 seals**
1 PTFE ring- high pressure
2 anti-friction self-adjusting cone shaped seals, in PTFE - medium and low pressure
1 O-Ring - low pressure

Application fields:
The VENUS angle series is particularly recommended in gas installations (families 1°, 2°, 3° EN 437).

Threaded end connections:
• Standard male and female according to UNI ISO 7/1 (UNI ISO 10226).
• Art. 1072G304 M/F with T-handle 1/2" x 1/2".
• Art. 1073G334 M/M with T-handle 1/2" x 1/2".

Operation devices:
Sluminium T-handle.
Available colours: yellow.

All the valves comply with the regulation CE 97/23/CE and are tested 100% on pneumatic seal with electronic control.

TECHNICKÉ VLASTNOSTI:

Teplota média: pro plyn od -15°C do +60°C

Tlak média: pro plyn MOP5

SPECIFICKÉ VLASTNOSTI:

• Kulový rohový kohout VENUS je těžká verze plnoprůtokového kulového kohoutu.

Průtok: plný.
Dřík: systém zaručující těsnost.
Sedla: vysoce odolný čistý PTFE.
Horní těsnění: **4 těsnění**
1 PTFE kroužek - vysoký tlak.
2 kluzné kónické nastavitelné kroužky z PTFE - střední a nízký tlak
1 O-kroužek - nízký tlak.

Možnosti použití:
Série rohový VENUS je zvláště doporučena pro rozvody plynu pro plyny 1., 2. a 3. třídy (EN437).

Závity a připojení:
•Standardní vnitřní závit dle UNI ISO 7/1 (UNI EN 10226).
• Art. 1072G304 M/F s motýlem 1/2"x1/2".
• Art. 1073G334 M/M s motýlem 1/2" x 1/2".

Ovládací prvky:
Hliníkový motýl.
Barevné provedení: žlutá

Všechny armatury odpovídají nařízení CE 97/23/CE a jsou testovány na 100%-ní těsnost tlakovým vzduchem s elektronickou kontrolou.

VENUS®

ANGLE WITH NUT
ROHOVÝ S PŘEVLEČNOU MATKOU

EN 331

art. 1076..XG	F ISO 7/1 tail and nut ISO 228 1/2"X1/2" 1/2"X3/4" F ISO 7/1 dřík a matka ISO 228 1/2"x1/2 1/2"x3/4"

art. 1076..XG	F ISO 7/1 tail and nut ISO 228 1/2"X1/2" 1/2"X3/4" F ISO 7/1 dřík a matka ISO 228 1/2"x1/2 1/2"x3/4"

art. 1079..XG	M ISO 7/1 tail and nut ISO 228 1/2"X1/2" 1/2"X3/4" M ISO 7/1 dřík a matka ISO 228 1/2"x1/2 1/2"x3/4"

art. 2166G424	M 1/2" ISO 228 - nut 3/4" ISO 228/1 M 1/2" ISO 228 - matka 3/4" ISO 228/1
art. 2168G405	M 3/4" ISO 228 - nut 3/4" ISO 228/1 M 3/4" ISO 228 - matka 3/4" ISO 228/1

UNI EN ISO 9001:2008

ISO 14001:2004

VENUS®

ANGLE WITH NUT
ROHOVÝ S PŘEVLEČNOU MATKOU

SECTION / ŘEZ

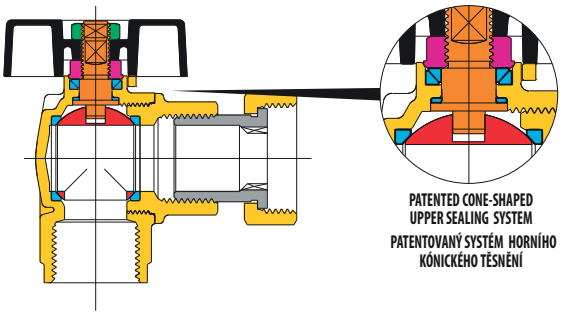

LIST OF COMPONENTS: description/materials/treatments SEZNAM ČÁSTÍ : popis / materiál / povrchová úprava		
Body and threaded end Tělo a závitové konce		CW617N (Pb≤ 2,2% DIN 50930T6)
Gland Dotahovací šroub		CW617N
Stem Dřík		CW617N (Pb≤ 2,2% DIN 50930T6)
Chromium pl. polished ball Chromovaná koule		CW617N (Pb≤ 2,2% DIN 50930T6)
Tail Dřík šroubení		CW617N (Pb≤ 2,2% DIN 50930T6)
Nut Matka šroubení		CW617N
Stem packing O-ring Těsnicí o-kroužek dříku		NBR (3/4")
Seats Sedla		PTFE
Operating device Ovládací páka		aluminium alloy / hliníková slitina
Fixing screw Upevňovací šroub		zinc plated steel / pozinkovaná ocel
Surface treatment Povrchová úprava	-	brilliant nickel-plating, two colours leskle niklovaný povrch

DIMENSIONS / ROZMĚRY

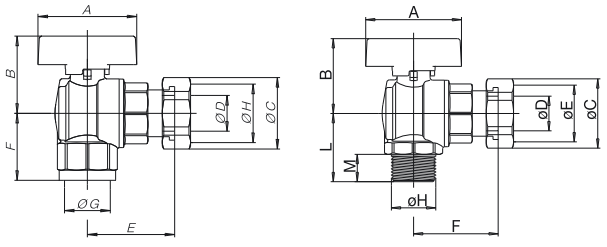

	F(Rp)/TAIL+NUT(G) M(R)/TAIL+NUT(G) F(Rp)/DŘÍK+MATKA(G) M(R)/DŘÍK+MATKA(G)			M(G)/NUT(G) M(G)/MATKA(G)		
nominal diameter mm Jmenovitá světlost mm	15	15		15	20	
size in inches Rozměr v palcích	1/2" x 1/2"	1/2" x 3/4"		1/2" x 3/4"	3/4" x 3/4"	
Ø D bore mm Ø D světlý průřez mm	10	10		15	15	
A mm	47	47		47	47	
B mm	30,5	30,5		37,5	37,5	
Ø C mm	25	33		34	34	
Ø E				3/4"	3/4"	
F mm female F mm vnitřní	31	31				
F mm male F mm vnější	28	28		41	41	
E mm	42	46				
Ø G	1/2"	1/2"				
Ø H	1/2"	3/4"		1/2"	3/4"	
L mm				31,5	35	
M				12	15	

TECHNICAL FEATURES:

Temperature limits: for gas from –15°C to +60°C

Pressure limits: for gas MOP5

SPECIFIC FEATURES:

The union nut thread size is one size larger than the female body thread connection. Size 1/2" x 1/2" is also available..

Bore: reduced.
Stem: anti blow out.
Seats: high resistance virgin PTFE.
Upper seal: **3 seals**
1 PTFE ring- high pressure
2 anti-friction self-adjusting cone shaped seals, in PTFE- medium and low pressure.

Operation devices:
Aluminium T-handle.
Available colours: yellow.

All the valves comply with the regulation CE 97/23/CE and are tested 100% on pneumatic seal with electronic control.

TECHNICKÉ VLASTNOSTI:

Teplota média: pro plyn od -15°C do +60°C

Tlak média: pro plyn MOP5

SPECIFICKÉ VLASTNOSTI:

Převlečná matka šroubení je o dimenzi větší než vnitřní závit těla kohoutu. Je možná i verze 1/2"x1/2".

Průtok: redukovaný
Dřík: systém zaručující těsnost.
Sedla: vysoce odolný čistý PTFE.
Horní těsnění: **3 těsnění**
1 PTFE kroužek - vysoký tlak.
2 kluzné kónické nastavitelné kroužky z PTFE - střední a nízký tlak

Ovládací prvky:
Hliníkový motýl.
Barevná provedení ruček : žlutá.

Všechny armatury odpovídají nařízení CE 97/23/CE a jsou testovány na 100%-ní těsnost tlakovým vzduchem s elektronickou kontrolou.

ANGLE WITH UNI HOSE UNION
ROHOVÝ S HADICOVOU VÝSTUKOU

EN 331

art. 1076..XA	F/hose union UNI 7141-8 F/hadicová výustka UNI 7141-8

art. 1076..XB	F/hose union UNI 7141-13 F/hadicová výustka UNI 7141-13

art. 1079..XA	M/hose union UNI 7141-8 M/hadicová výustka UNI 7141-8

art. 1079..XB	M/hose union UNI 7141-13 M/hadicová výustka UNI 7141-13

UNI EN ISO 9001:2008
ISO 14001:2004

VENUS®

ANGLE WITH UNI HOSE UNION
ROHOVÝ S HADICOVOU VÝUSTKOU

SECTION / ŘEZ

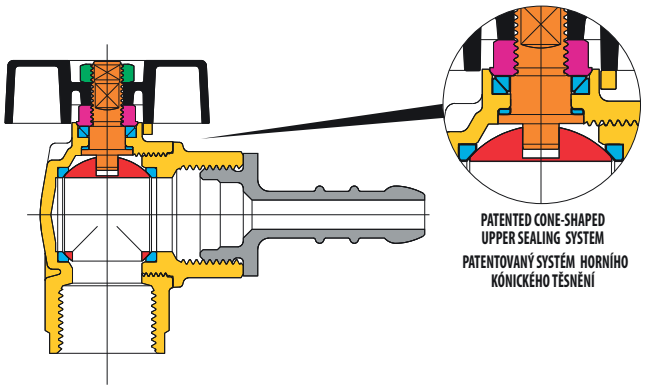

LIST OF COMPONENTS: description/materials/treatments SEZNAM ČÁSTÍ : popis / materiál / povrchová úprava		
Body and threaded end Tělo a závitové konce		CW617N (Pb≤ 2,2% DIN 50930T6)
Gland Dotahovací šroub		CW617N
Stem Dřík		CW617N (Pb≤ 2,2% DIN 50930T6)
Chromium pl. polished ball Chromovaná koule		CW617N (Pb≤ 2,2% DIN 50930T6)
Hose union Hadicová výustka		CW617N (Pb≤ 2,2% DIN 50930T6)
Seats Sedla		PTFE
Operating device Ovládací páka		aluminium alloy / hliníková slitina
Fixing screw Upevňovací šroub		zinc plated steel / pozinkovaná ocel
Surface treatment Povrchová úprava	-	brilliant nickel-plating, two colours leskle niklovaný povrch

DIMENSIONS / ROZMĚRY

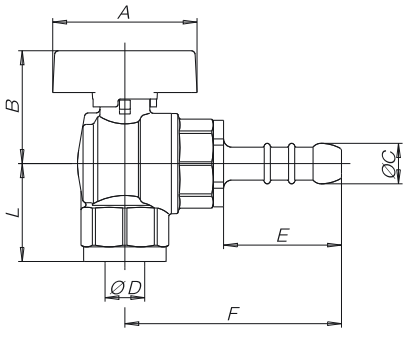

VALVE DIMENSIONS PER TYPE AND SIZE ROZMĚRY KOHOUTŮ PODLE TYPU A ROZMĚRU ZÁVITU						
nominal diameter mm Jmenovitá světlost mm	15	15				
size in inches Rozměr v palcích	1/2" x 8	1/2" x 13				
Ø D bore mm Ø D světlý průřez mm	10	10				
A mm	47	47				
B mm	30	30				
Ø C mm	9,8	14				
E	29	44				
F	58	73				
L mm female L mm vnitřní	31	31				
L mm male L mm vnější	27	27				

TECHNICAL FEATURES:

Temperature limits: for gas from –15°C to +60°C

Pressure limits: for gas MOP5

SPECIFIC FEATURES:

The valve is available with hose union for gas tube according to UNI 7141-13 and UNI 7141-8 which is particularly suitable for LPG applications.

Bore: reduced.
Stem: anti blow out.
Seats: high resistance virgin PTFE.
Upper seal: **3 seals**
1 PTFE ring - high pressure
2 anti-friction self-adjusting cone shaped seals, in PTFE - medium and low pressure.

Operation devices:
Aluminium T-handle.
Available colour: yellow.

All the valves comply with the regulation CE 97/23/CE and are tested 100% on pneumatic seal with electronic control.

TECHNICKÉ VLASTNOSTI:

Teplota média: pro plyn od -15°C do +60°C

Tlak média: pro plyn MOP5

SPECIFICKÉ VLASTNOSTI:
Kulový kohout s hadicovou výustkou dle UNI 7141-13 a UNI 7141-8 je použitelný zvláště pro LPG.

Průtok: redukovaný
Dřík: systém zaručující těsnost.
Sedla: vysoce odolný čistý PTFE.
Horní těsnění: **3 těsnění**
1 PTFE kroužek - vysoký tlak.
2 kluzné kónické nastavitelné kroužky z PTFE - střední a nízký tlak

Ovládací prvky:
Hliníkový motýl.
Barevná provedení ruček : žlutá.

Všechny armatury odpovídají nařízení CE 97/23/CE a jsou testovány na 100%-ní těsnost tlakovým vzduchem s elektronickou kontrolou.

MINERVA®

DIN DVGW product GAS

HTB
HIGH TEMPERATURE BURSTING

EN 331

EN 1775

art. 1111	F/F with steel lever from 1/2" to 2" F/F s ocelovou páčkou od 1/2" do 2"

art. 1112	F/M with steel lever from 1/2" to 1" F/M s ocelovou páčkou od 1/2" do 1"

art. 1121	F/F with aluminium T-handle from 1/2" to 1" F/F s hliníkovým motýlem od 1/2" do 1"

art. 1122	F/M with aluminium T-handle from 1/2" to 1" F/M s hliníkovým motýlem od 1/2" do 1"

ICIM UNI EN ISO 9001:2008

ICIM ISO 14001:2004

MINERVA®

EFFEBI

SECTION / ŘEZ

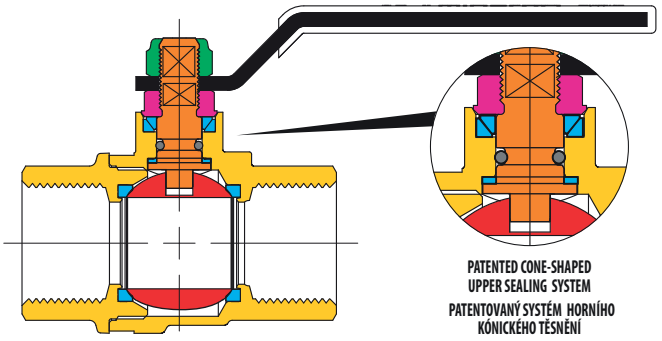

LIST OF COMPONENTS: description/materials/treatments
SEZNAM ČÁSTÍ : popis / materiál / povrchová úprava

Body and threaded end Tělo a závitové konce		CW602N (Pb≤ 2,2% DIN 50930T6)
Gland Dotahovací šroub		CW617N
Stem Dřík		CW617N (Pb≤ 2,2% DIN 50930T6)
Chromium pl. polished ball Chromovaná koule		CW617N (Pb≤ 2,2% DIN 50930T6)
Seats Sedla		PTFE
Stem packing O-ring Těsnicí o-kroužek dříku		NBR
Operating device Ovládací páka		aluminium alloy / hliníková slitina
Fixing screw Upevňovací šroub		zinc plated steel / pozinkovaná ocel
Surface treatment Povrchová úprava	-	brilliant nickel-plating / leskle niklovaný povrch

DIMENSIONS / ROZMĚRY

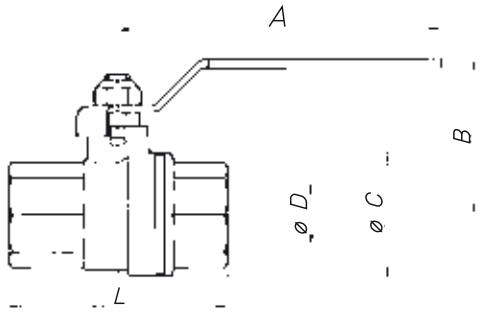

VALVE DIMENSIONS PER TYPE AND SIZE
ROZMĚRY KOHOUTŮ PODLE TYPU A ROZMĚRU ZÁVITU

nominal diameter mm Jmenovitá světlost mm	15	20	25	32	40	50		
size in inches Rozměr v palcích	1/2"	3/4"	1"	1"1/4	1"1/2	2"		
Ø D bore mm Ø D světlý průřez mm	13/15	18/20	23/25	30/32	38/40	47,5/50		
A mm	85	105	105	130	130	165		
B mm	49	57	61	75	81	97		
A1	47	56	56	56	56	130		
B1	30	44	48	46	50	78		
Ø C mm	31	39	47	59	71	87		
F/F - L mm	61	70	84	98	108	130		
M/F - L mm	67	78	89	104	114	136		

TECHNICAL FEATURES:

Temperature limits: for gas from –20°C to +60°C

Pressure limits: for gas MOP5 - GT1

SPECIFIC FEATURES:

• MINERVA valves are certified for use on gas by DVGW Germany in accordance with EN331 and EN1775 (in addition to DIN 3537/11).
The valve is suitable for use on higher temperature applications or in the event of a fire.
The valve is tested and certified for fire resistance for one hour at 650°C. (twice the time specified under DIN 3537/11)

Bore: full.
Stem: anti blow out.
Seats: high resistance virgin PTFE.
Upper seal: **4 seals**
1 PTFE ring - high pressure
2 anti-friction self-adjusting cone shaped seals, in PTFE - medium and low pressure
1 O-Ring - low pressure

Application fields:
The MINERVA gas series of valves is particularly recommended for installation after the gas meter to ensure a higher degree of safety and reliability.

Threaded end connections:
• Standard male and female according to UNI ISO 7/1 (UNI ISO 10226).

Operation devices:
Steel lever, aluminium T-handle.

All the valves comply with the regulation CE 97/23/CE and are tested 100% on pneumatic seal with electronic control.

TECHNICKÉ VLASTNOSTI:

Teplota média: pro plyn od -20°C do +60°C

Tlak média: pro plyn od MOP5 - GT1

SPECIFICKÉ VLASTNOSTI:

• Kulový kohout MINERVA je certifikován pro použití na plyn dle německé DVGW ve shodě s EN331 a EN1775 (s dodatkem dle DIN 3537/11). Kohout je použitelný pro vysoké teploty nebo v prostředí s nebezpečím požáru. Kohout je testován a certifikován na tepelnou odolnost jedna hodina při 650°C

Průtok: plný.
Dřík: systém zaručující těsnost.
Sedla: vysoce odolný čistý PTFE.
Horní těsnění: **4 těsnění**
1 PTFE kroužek - vysoký tlak.
2 kluzné kónické nastavitelné kroužky z PTFE - střední a nízký tlak
1 O-kroužek - nízký tlak.

Možnosti použití:
Kulový kohot MINERVA se doporučuje zvláště pro montáž za plynoměr pro vysoký stupeň bezpečnosti a spolehlivosti.

Závity a připojení:
• Standardní vnější a vnitřní závit dle UNI ISO 7/1 (UNI ISO 10226).

Ovládací prvky:
Hliníkový motýl,
Barevné provedení: žlutá.

Všechny armatury odpovídají nařízení CE 97/23/CE a jsou testovány na 100%-ní těsnost tlakovým vzduchem s elektronickou kontrolou.

ATHENA®

EN 331

DIN DVGW product GAS

art. 4210	F/F with aluminium lever from 3/8" to 2" F/F s hliníkovou pákou od 3/8" do 2"

art. 4211	M/F with aluminium lever from 3/8" to 2" M/F s hliníkovou pákou od 3/8" do 2"

art. 4212	F/F with aluminium T-handle from 1/2" to 1" F/F s hliníkovým motýlem od 1/2" do 1"

art. 4213	M/F with aluminium T-handle from 1/2" to 1" M/F s hliníkovým motýlem od 1/2" do 1"

art. 4551	F/F with sealing Kap F/F s plombovacím víčkem

art. 4552	M/F with sealing Kap M/F s plombovacím víčkem

ICIM UNI EN ISO 9001:2008

ICIM ISO 14001:2004

ATHENA®

EFFEBI

SECTION / ŘEZ

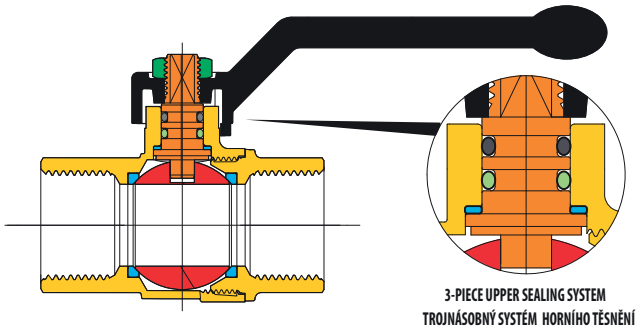

3-PIECE UPPER SEALING SYSTEM
TROJNÁSOBNÝ SYSTÉM HORNÍHO TĚSNĚNÍ

LIST OF COMPONENTS: description/materials/treatments SEZNAM ČÁSTÍ : popis / materiál / povrchová úprava		
Body and threaded end Tělo a závitové konce		CW617N (Pb≤ 2,2% DIN 50930T6)
Stem Dřík		CW617N (Pb≤ 2,2% DIN 50930T6)
Chromium pl. polished ball Chromovaná koule		CW617N (Pb≤ 2,2% DIN 50930T6)
Seats Sedla		PTFE
Stem packing O-ring Těsnicí o-kroužek dříku		HNBR
O-ring under the stem Těsnicí o-kroužek pod dříkem		EPDM PEROXIDE / PEROXID-EPDM
Operating device Ovládací páka		aluminium alloy / hliníková slitina
Fixing screw Upevňovací šroub		zinc plated steel / pozinkovaná ocel
Surface treatment Povrchová úprava	-	brilliant nickel-plating, two colours leskle niklovaný povrch

DIMENSIONS / ROZMĚRY

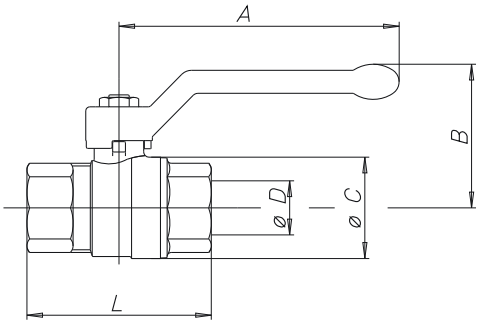

VALVE DIMENSIONS PER TYPE AND SIZE ROZMĚRY KOHOUTŮ PODLE TYPU A ROZMĚRU ZÁVITU												
nominal diameter mm Jmenovitá světlost mm	10	15	20	25	32	40	50					
size in inches Rozměr v palcích	3/8"	1/2"	3/4"	1"	1"1/4	1"1/2	2"					
Ø D bore mm Ø D světlý průřez mm	10	15	20	25	32	40	50					
A mm	85	85	105	105	130	130	165					
B mm	42	46	53	57	70	76	92					
Ø C mm	24	30	38	46	58	70	86					
F/F - L mm	50	61	70	84	98	108	130					
M/F - L mm	54	67	78	89	103	113	136					

TECHNICAL FEATURES:

Temperature limits: for gas from –20°C to +60°C

Pressure limits: for gas MOP5

SPECIFIC FEATURES:

- The ATHENA valve is full bore and has been designed to comply with European regulation EN331 covering gas ball valves. Thanks its construction guarantees a high working reliability at low and very low pressures, typically found in gas installations.

Bore: full.
Stem: anti blow out.
Seats: high resistance virgin PTFE.
Upper seal: **3 seals**
1 PTFE ring- high pressure
2 O-Ring - low pressur

Application fields:
The ATHENA series is particularly recommended in gas installations (families 1°, 2°, 3° EN 437).

Threaded end connections:
- Standard female according to UNI ISO 7/1 (UNI ISO 10226).

Operation devices:
Aluminium lever, aluminium T-handle.
Available colours: yellow.

All the valves comply with the regulation CE 97/23/CE and are tested 100% on pneumatic seal with electronic control.

TECHNICKÉ VLASTNOSTI:

Teplota média: pro plyn od -20°C do +60°C

Tlak média: pro plyn MOP5

SPECIFICKÉ VLASTNOSTI:

- Kulový kohout ATHENA je plnoprůtokový kohout ve shodě s evropskou normou EN331 pro plynové kulové kohouty. Díky své konstrukci zaručuje vysokou provozní spolehlivost při nízkých a velmi nízkých tlacích, které jsou charakteristické pro rozvody plynu.

Průtok: plný.
Dřík: systém zaručující těsnost.
Sedla: vysoce odolný čistý PTFE.
Horní těsnění: **3 těsnění**
1 PTFE kroužek - vysoký tlak.
2 O-kroužek - nízký tlak.

Možnosti použití:
Série ATHENA je zvláště doporučena pro rozvody plynu pro plyny 1., 2. a 3. třídy (EN437).

Závity a připojení:
- Standardní vnitřní závit dle UNI ISO 7/1 (UNI ISO 10226)

Ovládací prvky:
Hliníková páka, hliníkový motýl.
Barevná provedení ruček : žlutá.

Všechny armatury odpovídají nařízení CE 97/23/CE a jsou testovány na 100%-ní těsnost tlakovým vzduchem s elektronickou kontrolou.

PRESSTIGE® GAS

PRESS FITTINGS TYPE V or M UP TO 35mm *

LISOVACÍ PROFIL TYP V nebo M do 35 mm *

DEZINCIFICATION CR SPECIAL BRASS

BEZ OBSAHU ZINKU CR SPECIÁLNÍ MOSAZ

EN 331 *

art. 0701	press fitting with aluminium lever from 15 to 54 mm s lisovacími konci s hliníkovou páčkou od 15 do 54 mm

art. 0721	press fitting with aluminium T-handle from 15 to 28 mm s lisovacími konci s hliníkovým motýlem od 15 do 28 mm

art. 0702	press fitting -F with aluminium lever from 15 to 35 mm s lisovacím koncem F s hliníkovou páčkou od 15 do 35 mm
art. 0722	press fitting -F with aluminium T-handle from 15 to 28 mm s lisovacím koncem F s hliníkovým motýlem od 15 do 28 mm

art. 0703	press fitting -M with aluminium lever from 15 to 35 mm s lisovacím koncem M s hliníkovou páčkou od 15 do 35 mm
art. 0723	press fitting -M with aluminium T-handle from 15 to 28 mm s lisovacím koncem M s hliníkovým motýlem od 15 do 28 mm

UNI EN ISO 9001:2008

ISO 14001:2004

PRESSTIGE®
GAS

SECTION / ŘEZ

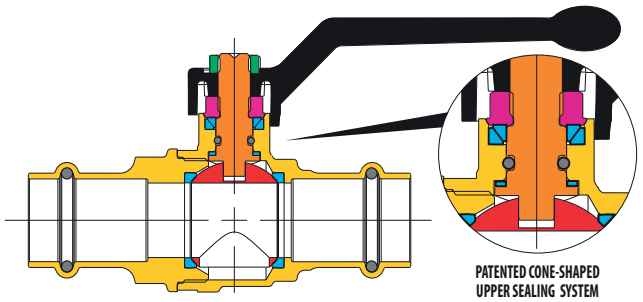

LIST OF COMPONENTS: description/materials/treatments
SEZNAM ČÁSTÍ : popis / materiál / povrchová úprava

Body and threaded end Tělo a závitové konce		CW602N (Pb≤ 2,2% DIN 50930T6)
Gland Dotahovací šroub		CW617N
Stem Dřík		CW602N (Pb≤ 2,2% DIN 50930T6)
Chromium pl. polished ball Chromovaná koule		CW602N (Pb≤ 2,2% DIN 50930T6)
Seats Sedla		PTFE
Stem packing O-ring Těsnící o-kroužek dříku		HNBR
Bore packing O-ring Těsnící o-kroužek lisovacího konce		HNBR
Operating device Ovládací páka		aluminium alloy / hliníková slitina
Fixing screw Upevňovací šroub		zinc plated steel / pozinkovaná ocel
Surface treatment Povrchová úprava	-	brilliant nickel-plating, two colours leskle niklovaný povrch

DIMENSIONS / ROZMĚRY

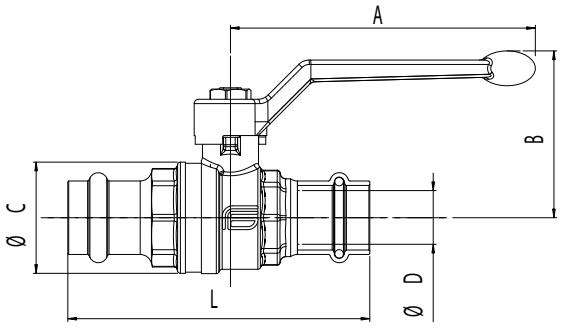

VALVE DIMENSIONS PER TYPE AND SIZE
ROZMĚRY KOHOUTŮ PODLE TYPU A ROZMĚRU ZÁVITU

nominal diameter mm Jmenovitá světlost mm	15	18	22	28	35	42	54
size in inches Rozměr v palcích	15x15 15x1/2"	18x18 18x1/2"	22x22 22x3/4"	28x28 28x1"	35x35 35x1"1/4	42x42	54x54
Ø D bore mm Ø D světlý průřez mm	15	15	20	25	32	40	50
A mm	85	85	105	105	130	130	165
B mm	41	49	57	61	70	79	97
Ø C mm	31	31	38,5	47	57,5	70	85,5
Press fitting - L mm Lisovací konec – L mm	93	94	104	110	123	158	179
Press fitting F - L mm Lisovací konec F – L mm	70	69	77	86	99	-	-
Press fitting M - L mm Lisovací konec M – L mm	80	79	87	89	-	-	-

TECHNICAL FEATURES:
Temperature: for gas from -20°C to +60°C
Pressure limits: for gas MOP5

SPECIFIC FEATURES:
Bore: full.
Stem: anti blow out.
Seats: high resistance virgin PTFE.
Upper seal: **4 seals**
1 PTFE ring - high pressure
2 anti-friction self-adjusting cone shaped seals, in PTFE- medium and low pressure
1 O-Ring - low pressure.
Finishing: internal nickel free.
*** Valve:** complies with EN331 not suitable for use in installations which require high temperature resistance.
Connections: comply with UNI 11065 - UNI TS 11147 pr EN 1254-7 : 05
Thread: UNI ISO 228.

Application fields:
The PRESSTIGE connection system enables speedy installation due to the press fit ends using **V or M type** tools, for sizes 15-18-22-28-35 mm. **V type** press tooling is used exclusively on 42-54 mm sizes.
The valve design incorporates a press-fit connection which reduces cost and time of installation. The valve complies with UNI EN 1057 and is suitable for installation on copper pipes type R250, thickness 1 and 1,5, and in gas installations (families 1°, 2°, 3° to EN 437). This valve is not suitable in installations which require high temperature resistance.

* SCHEDULE A

COPPER PIPE / EN1057	R250	R250	R250	R250	R250	R290	R290
CLAMPING TOOL	15x1 15x1,5	18x1 18x1,5	22x1 22x1,5	28x1 28x1,5	35x1 35x1,5	— 42x1,5	— 54x1,5
V	OK	OK	OK	OK	OK	OK	OK
M	OK	OK	OK	OK	OK	NO	NO

Operation devices:
Yellow aluminium lever, yellow aluminium T-handle.

All the valves comply with the regulation CE 97/23/CE and are tested 100% on pneumatic seal with electronic control.

TECHNICKÉ VLASTNOSTI:
Teplota média: pro plyn od -20°C do +60°C
Tlak média: pro plyn MOP5

SPECIFICKÉ VLASTNOSTI:
Průtok: plný.
Dřík: systém zaručující těsnost.
Sedla: vysoce odolný čistý PTFE.
Horní těsnění: **4 těsnění**
1 PTFE kroužek - vysoký tlak.
2 kluzné kónické nastavitelné kroužky z PTFE - střední a nízký tlak
1 O-kroužek - nízký tlak.
Povrchová úprava: neniklovaný uvnitř
Kulový kohout: vyhovuje normě EN331 a není použitelný v instalacích, kde je vyžadována vysoká tepelná odolnost.
Připojení: vyhovuje normám UNI 11065 - UNI TS 11147 pr EN 1254-7 : 05
Závit: UNI ISO 228.

Možnosti použití:
Kulový kohout PRESTIGE umožňuje rychlou montáž díky lisovacím koncům pro lisovací čelisti profilu V nebo M, pro velikosti 15-18-22-28-35 mm. Profil V lze použít i pro rozměr 42-54 mm. Takto konstruovaný kohout umožňuje redukovat náklady na montáž a šetří i čas. Armatura vyhovuje normě UNI EN 1057 a je použitelná na rozvody z měděných trubek typu R250 o tloušťce 1 a 1,5 a na rozvody plynu (třída 1.,2.,3. dle EN 437). Tento kulový kohout není použitelný tam, kde je vyžadována vysoká tepelná odolnost.

* TABULKA A

MEDĚNÁ TRUBKA / EN1057	R250	R250	R250	R250	R250	R290	R290
LISOVACÍ PROFIL	15x1 15x1,5	18x1 18x1,5	22x1 22x1,5	28x1 28x1,5	35x1 35x1,5	— 42x1,5	— 54x1,5
V	OK	OK	OK	OK	OK	OK	OK
M	OK	OK	OK	OK	OK	NO	NO

Ovládací prvky:
Žlutá hliníková páčka, žlutý hliníkový motýl

Všechny armatury odpovídají nařízení CE 97/23/CE a jsou testovány na 100%-ní těsnost tlakovým vzduchem s elektronickou kontrolou.

SATURN®

AENOR

Producto Certificado

EN 331

art. 1413	M/M with steel lever from 1/2" to 2 M/M s ocelovou páčkou od 1/2" do 2"

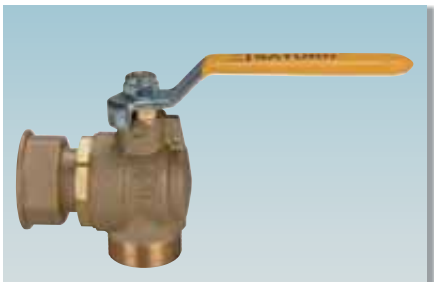

art. 1416	M angle with nut and steel lever M rohový s převlečnou matkou a ocelovou páčkou

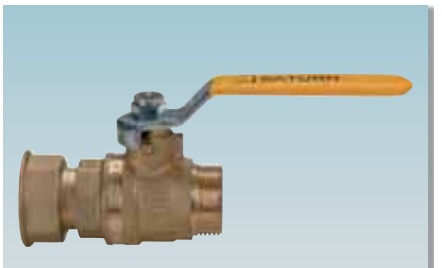

art. 1415	M with nut and steel lever M s převlečnou matkou a ocelovou páčkou

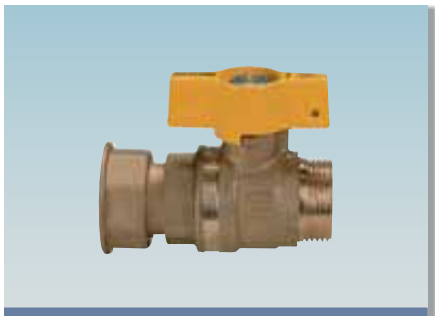

art. 1425	M T-handle with sealing drilling M s motýlem s plombovacím otvorem

art. 1423	M/M T-handle with sealing drilling from 1/2" to 1"1/4 M/M s motýlem s plombovacím otvorem od 1/2" do 1"1/4

art. 1426	M angle with nut and steel lever M rohový s převlečnou matkou a motýlem s plombovacím otvorem

ICIM UNI EN ISO 9001:2008

ICIM ISO 14001:2004

SATURN®

EFFEBI

SECTION / ŘEZ

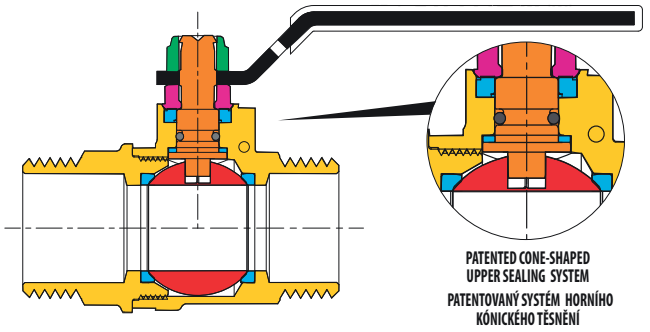

LIST OF COMPONENTS: description/materials/treatments SEZNAM ČÁSTÍ : popis / materiál / povrchová úprava		
Body and threaded end Tělo a závitové konce		CW617N (Pb≤ 2,2% DIN 50930T6)
Gland Dotahovací šroub		CW617N
Stem Dřík		CW617N (Pb≤ 2,2% DIN 50930T6)
Chromium pl. polished ball Chromovaná koule		CW617N (Pb≤ 2,2% DIN 50930T6)
Seats Sedla		PTFE
Stem packing O-ring Těsnicí o-kroužek dříku		NBR
Operating device Ovládací páka		zinc plated steel / pozinkovaná ocel
Fixing screw Upevňovací šroub		zinc plated steel / pozinkovaná ocel

DIMENSIONS / ROZMĚRY

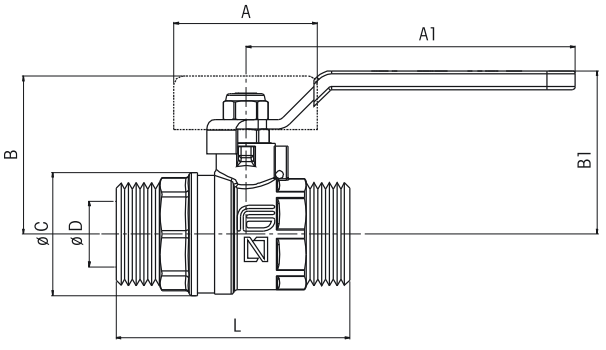

VALVE DIMENSIONS PER TYPE AND SIZE ROZMĚRY KOHOUTŮ PODLE TYPU A ROZMĚRU ZÁVITU								
nominal diameter mm Jmenovitá světlost mm	10	15	20	25	32	40		
size in inches Rozměr v palcích	1/2"	3/4"	1"	1"1/4	1"1/2	2"		
Ø D bore mm Ø D světlý průřez mm	10	15	20	25	32	40		
A1 mm	85	85	105	105	105	130		
B1 mm	36	44	52	56	68	75		
Ø C mm	24	31	39,5	48,5	57	72		
L mm	55	65	75	85	100	125		
A mm	47	47	56	56	-	-		
B mm	30	38	46	49	-	-		

TECHNICAL FEATURES:

Temperature limits: for gas from –20°C to +60°C

Pressure limits: for gas MOP5

SPECIFIC FEATURES:

Bore: reduced.
Stem: anti blow out.
Seats: high resistance virgin PTFE.
Upper seal: **4 seals**
1 PTFE ring- high pressure
2 anti-friction self-adjusting cone shaped seals, in PTFE - medium and low pressure
1 O-ring - law pressure.

- The SATURN valve has been designed to comply with regulation EN331 covering gas ball valves.
  Its construction guarantees a high working reliability at low and very low pressures which are typically found in gas installations.

Application fields:
The SATURN series is particularly recommended in gas installations (families 1°, 2°, 3° EN 437).

Threaded end connections:
• Standard male-male (female for nut) according to ISO 228/1.

Operation devices:
Yellow steel lever, yellow aluminium lever, lockable lever kit.

All the valves comply with the regulation CE 97/23/CE and are tested 100% on pneumatic seal with electronic control.

TECHNICKÉ VLASTNOSTI:

Teplota média: pro plyn od -20°C do +60°C

Tlak média: pro plyn MOP5

SPECIFICKÉ VLASTNOSTI:

Průtok: redukovaný
Dřík: systém zaručující těsnost.
Sedla: vysoce odolný čistý PTFE.
Horní těsnění: **4 těsnění**
1 PTFE kroužek - vysoký tlak.
2 kluzné kónické nastavitelné kroužky z PTFE - střední a nízký tlak
1 O-kroužek - nízký tlak.

- Kulový kohout SATURN byl navržen dle normy EN331 pro plynové kulové kohouty. Jeho konstrukce zaručuje vysokou provozní spolehlivost pro nízké a velmi nízké tlaky, které jsou charakteristické pro rozvody plynu.

Možnosti použití:
Série SATURN je zvláště doporučena pro rozvody plynu pro plyny 1., 2. a 3. třídy (EN437).

Závity a připojení:
• Standardní vnější a vnitřní závit dle ISO 228/1.

Ovládací prvky:
Ocelová žlutá páčka, žlutý motýl s plombovacím otvorem.

Všechny armatury odpovídají nařízení CE 97/23/CE a jsou testovány na 100%-ní těsnost tlakovým vzduchem s elektronickou kontrolou.

SATURN®

AENOR

Producto Certificado

EN 331

art.	
1414	M/M with fixing base and steel lever 1/2"
	M/M s upevňovacím držákem a ocelovou páčkou 1/2"

art.	
1424	M/M with fixing base and sealing drilling from 1/2" to 3/4"
	M/M s upevňovacím držákem a motýlem s plombovacím otvorem od 1/2" do 3/4"

art.	
1427	M/M with fixing base and aluminium T-handle with spring security system 1/2"
	M/M s upevňovacím držákem a hliníkovým motýlem s pružinovým bezpečnostním systémem 1/2"

art.	
1428	M/M with fixing base and aluminium T-handle with spring security system, thread 20x150°
	M/M s upevňovacím držákem a hliníkovým motýlem s pružinovým bezpečnostním systémem, závit 20x150°

art.	
1427N	M/M with fixing base and aluminium T-handle with spring security system, thread 1/2"x1/2"
	M/M s upevňovacím držákem a hliníkovým motýlem s pružinovým bezpečnostním systémem, závit 1/2"x1/2"

ICIM UNI EN ISO 9001:2008

ICIM ISO 14001:2004

SATURN®

EFFEBI

SECTION / ŘEZ

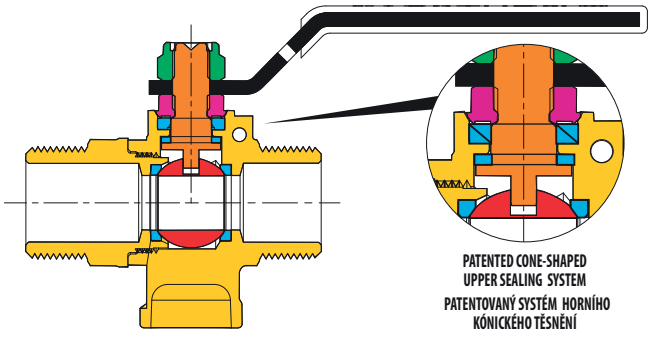

LIST OF COMPONENTS: description/materials/treatments SEZNAM ČÁSTÍ : popis / materiál / povrchová úprava		
Body and threaded end Tělo a závitové konce		CW617N (Pb≤ 2,2% DIN 50930T6)
Gland Dotahovací šroub		CW617N
Stem Dřík		CW617N (Pb≤ 2,2% DIN 50930T6)
Chromium pl. polished ball Chromovaná koule		CW617N (Pb≤ 2,2% DIN 50930T6)
Seats Sedla		PTFE
Operating device Ovládací páka		zinc plated steel / pozinkovaná ocel
Fixing screw Upevňovací šroub		zinc plated steel / pozinkovaná ocel
Stem packing O-ring Těsnící o-kroužek dříku		NBR NBR

DIMENSIONS / ROZMĚRY

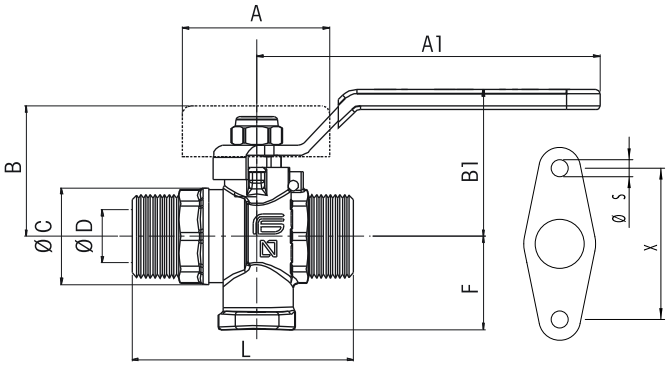

VALVE DIMENSIONS PER TYPE AND SIZE ROZMĚRY KOHOUTŮ PODLE TYPU A ROZMĚRU ZÁVITU				art. 1414		art. 1424		art. 1427/1428	
nominal diameter mm Jmenovitá světlost mm	10	15		UNE60718-7.1		UNE60718-7.1		UNE60718-7.8	
size in inches Rozměr v palcích	1/2"	3/4"		X	Ø S	X	Ø S	X	Ø S
Ø D bore mm Ø D světlý průřez mm	10	15		40	4,5	40	4,5	35	4,5
A mm	85	47							
B mm	36	38							
Ø C mm	24	31							
F	23/16	23							
L mm	55	65							
A1	85								

TECHNICAL FEATURES:

Temperature limits: for gas from –20°C to +60°C

Pressure limits: for gas MOP5

SPECIFIC FEATURES:

Bore: reduced.
Stem: anti blow out.
Seats: high resistance virgin PTFE.
Upper seal: **3 seals**
1 PTFE ring- high pressure
2 anti-friction self-adjusting cone shaped seals, in PTFE - medium and low pressure

- The SATURN valve has been designed to comply with regulation EN331 covering gas ball valves.
  Its construction guarantees a high working reliability at low and very low pressures which are typically found in gas installations.
  Models SATURN 1414 and 1424 have fixing bases complying with regulation UNE 60718 par 7.1.
  Model SATURN 1427 and 1428 have an aluminium T-handle with a spring security system that allows the valve to be openened by applying pressure on the T-handle.

Application fields:
The SATURN series is particularly recommended in gas installations (families 1°, 2°, 3° EN 437).

Threaded end connections:
• Standard male-male (female for nut) according to ISO 228/1.

Operation devices:
Yellow steel lever, yellow aluminium lever, yellow security T-handle.

All the valves comply with the regulation CE 97/23/CE and are tested 100% on pneumatic seal with electronic control.

TECHNICKÉ VLASTNOSTI:

Teplota média: pro plyn od -20°C do +60°C

Tlak média: pro plyn MOP5

SPECIFICKÉ VLASTNOSTI:

Průtok: redukovaný
Dřík: systém zaručující těsnost.
Sedla: vysoce odolný čistý PTFE.
Horní těsnění: **3 těsnění**
1 PTFE kroužek - vysoký tlak.
2 kluzné kónické nastavitelné kroužky z PTFE - střední a nízký tlak

- Kulový kohout SATURN byl navržen dle normy EN331 pro plynové kulové kohouty. Jeho konstrukce zaručuje vysokou provozní spolehlivost pro nízké a velmi nízké tlaky, které jsou charakteristické pro rozvody plynu. Modely SATURN 1414 a 1424 mají upevňovací držák dle normy UNE 60718 par 7.1. Modely SATURN 1427 a 1428 mají hliníkovou páčku s pružinovým bezpečnostním systémem, kdy je možné otevřít kohout až po stlačení páčky.

Možnosti použití:
Série SATURN je zvláště doporučena pro rozvody plynu pro plyny 1., 2. a 3. třídy (EN437).

Závity a připojení:
• Standardní vnější-vnější závit dle ISO 228/1.

Ovládací prvky:
Ocelová žlutá páčka, žlutý motýl s plombovacím otvorem, žlutá bezpečnostní páčka.

Všechny armatury odpovídají nařízení CE 97/23/CE a jsou testovány na 100%-ní těsnost tlakovým vzduchem s elektronickou kontrolou.

tof joint system®

FITTINGS-VERSCHRAUBUNG

FITTINGS

TVAROVKY

Tof joint system – historical trademark

TOF is an historical trademark of the Italian brass fitting sector, so well known that it has become synonymous with brass fittings for PE tubes.

TOF first patented the external compression system in 1968. The extraordinary characteristics of the TOF JOINT SYSTEM such as quality, practicality and safety combined with its special patented truncated cone-shaped gasket allowed its development on the Italian market and development of its leadership position.

The TOF JOINT SYSTEM was acquired by EFFEBI in 2005 with the aim of developing an additional range of brass fittings and creating new synergies between the product and distribution fields. Thanks to EFFEBI's skells and know-how in the high performance ball valve sector, the TOF fitting has been still further improved thus generating a unique combination of "MADE IN ITALY" technologically advanced top-range trademarks.

EFFEBI's strong presence on the key world market sectors gives TOF JOINT SYSTEM (opportunities to grow) on an international scale offering its customers the respected EFFEBI traditional values: Quality, Safety, Service and Reliability.

Tof joint system – historická ochranná známka

TOF je tak známá historická ochranná známka italských mosazných tvarovek, že se stala synonymem pro mosazné tvarovky na PE potrubí.

TOF se stal prvním patentovaným systémem v roce 1968. Vyjímečné vlastnosti TOF JOINT systému jako je kvalita, praktičnost a bezpečnost spolu se speciálním patentovaným zkráceným kuželovitým těsněním umožnily rozvoj tohoto systému na italském trhu a umožnili i jeho vedoucí postavení v oboru.

TOF JOINT SYSTÉM byl získán společností EFFEBI v roce 2005 s cílem rozvíjet další řadu mosazných tvarovek a vytvářet tak novou součinnost mezi výrobou a možnostmi odbytu. Díky bohatým zkušenostem a know-how společnosti EFFEBI ve výrobě kulových kohoutů byly TOF tvarovky dále vylepšeny a vytvořily tak jedinečné spojení označení „MADE IN ITALY" a technologicky vyspělé ochranné známky.

Přítomnost společnosti EFFEBI v klíčových odvětvích světového trhu dává TOF JOINT systému příležitost k růstu v mezinárodním měřítku a nabízí zákazníkům dodržované tradiční hodnoty : kvalita, bezpečnost, servis a spolehlivost.

tof joint system®

TOF PE: fittings for PE pipes – plastic ring pag. 152
TOF PE: tvarovky pro PE trubky – plastový svěrný kroužek str. 152

TOF PUSH: fittings for PE pipes – plastic ring NEW pag. 154
TOF PUSH: tvarovky pro PE trubky – plastový svěrný kroužek str. 154

TOF PE/OT: fittings for PE pipes – brass ring pag. 158
TOF PE/OT: tvarovky pro PE trubky – mosazný svěrný kroužek str. 158

TOF PUSH/OT: fittings for PE pipes – brass ring NEW pag. 160
TOF PUSH/OT: tvarovky pro PE trubky – mosazný svěrný kroužek str. 160

TOF PE/GAS: fittings for PE pipes – Gas NEW pag. 164
TOF PE/GAS: tvarovky pro PE trubky – plyn str. 164

TOF/C: derivation collar for PE pipe pag. 168
TOF/C: navrtávací třmeny str. 168

KRONOS: high performance fittings for iron pipes (PN50) pag. 170
KRONOS: vysoceodolné tvarovky pro ocelové trubky (PN 50) str. 170

TOF-FE: fittings for iron pipes pag. 172
TOF-FE: tvarovky pro ocelové trubky str. 172

TOF MULTIPINZA: press fittings for multilayer pipes pag. 174
TOF MULTIPINZA: lisovací tvarovky pro vícevrstvé trubky str. 174

TOF LOCK: Tight Fittings For Multilayer Pipes (Pex Pipe Kit Available) pag. 188
TOF LOCK: závitové tvarovky pro vícevrstvé trubky a PEX trubky NEW str. 188

TOF LINK: Brass, yellow and chromium-plated threaded fittings pag. 190
TOF LINK: mosazné žluté a chromované závitové tvarovky str. 190

TOF COLD: Fittings for air conditioning NEW pag. 204
TOF COLD: tvarovky pro klimatizaci str. 204

TOF COPPER: Fittings for copper pipe NEW pag. 205
TOF COPPER: tvarovky pro měděné trubky str. 205

TOF®-PE

tof joint system®

ISO 9227
CORROSION PROOF
240 h TESTED IN SALTY FOG

PE PIPE FITTING

ONLY THE ORIGINAL TOF HAS A PATENTED POLISHED NUT

POUZE ORIGINÁLNÍ TOF MÁ LEŠTĚNOU PATENTOVANOU MATKU

TOF/M Single joint for PE pipe with male thread ØPE from 20 to 63
Přímá spojka pro PE trubky s vnějším závitem ØPE od 20 do 63

TOF/M Single joint for PE pipe with male thread
Přímá spojka pro PE trubky s vnějším závitem
Cod. 0101000. ØPE from 20 to 63 / ØPE od 20 do 63

TOF/M Single joint for PE pipe with male thread
Přímá spojka pro PE trubky s vnějším závitem
Cod. 0101001. ØPE from 75 to 110 / ØPE od 75 do 110

TOF/M RD Single joint for PE pipe with reduced male thread
Přímá spojka pro PE trubky s redukovaným vnějším závitem
Cod. 01010... ØPE from 25 to 50 / ØPE od 25 do 50

TOF/F Single joint for PE pipe with female thread
Přímá spojka pro PE trubky s vnitřním závitem
Cod. 0102000. ØPE from 20 to 63 / ØPE od 20 do 63

TOF/F Single joint for PE pipe with female thread
Přímá spojka pro PE trubky s vnitřním závitem
Cod. 0102000. ØPE from 75 to 110 / ØPE od 75 do 110

TOF/F RD Single joint for PE pipe with reduced female thread
Přímá spojka pro PE trubky s redukovaným vnitřním závitem
Cod. 01020... ØPE from 25 to 50 / ØPE od 25 do 50

TOF/B Straight joint for PE/PE
Přímá spojka pro PE/PE trubky
Cod. 0103000. ØPE from 20 to 63 / ØPE od 20 do 63

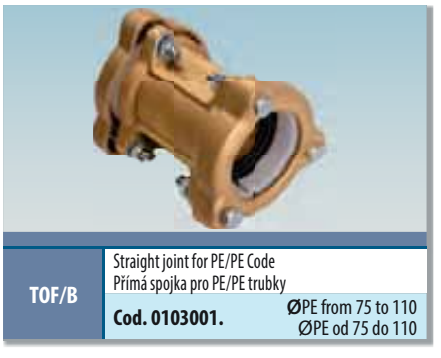

TOF/B Straight joint for PE/PE Code
Přímá spojka pro PE/PE trubky
Cod. 0103001. ØPE from 75 to 110 / ØPE od 75 do 110

TOF/B FE/PE Straight joint for FE/PE
Přímá spojka pro PE/PE trubky
Cod. 0209000. ØPE from 20 to 63 / ØPE od 20 do 63

ICIM UNI EN ISO 9001: 2008
ICIM ISO 14001:2004

TOF®-PE

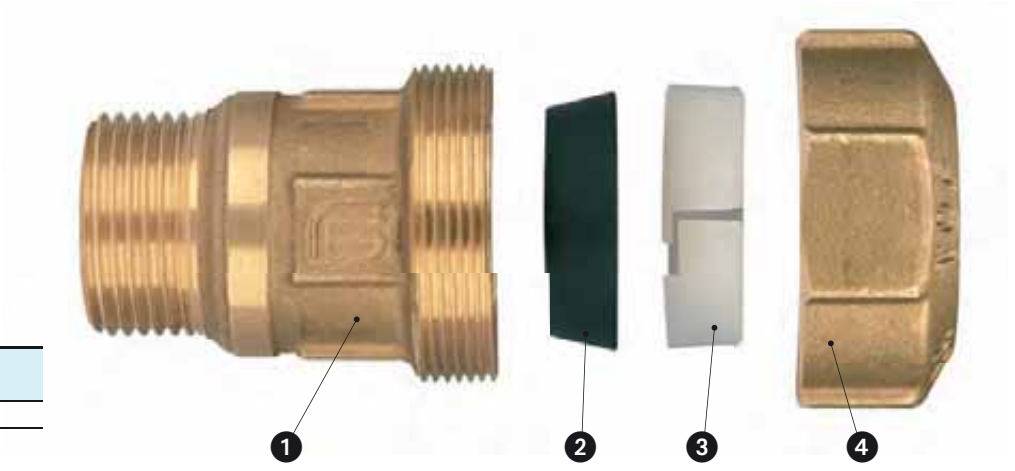

TECHNICAL DESCRIPTION TECHNICKÝ POPIS	
	COMPONENTS / ČÁSTI
1	BODY TĚLO
2	CONICAL SEAL KÓNICKÉ TĚSNĚNÍ
3	ANTI THREADING NUT SVĚRNÝ KROUŽEK
4	RING NUT MATKA

TOF/T GAS

T-joint for PE pipe with threaded female Gas joint
T kus pro PE trubky s vnitřním závitem pro plyn

Cod. 010400.

ØPE from 20 to 90
ØPE od 20 do 90

TOF/T PE

T-joint for PE pipe
T kus pro PE trubky

Cod. 010500.

ØPE from 20 to 90
ØPE od 20 do 90

TOF/G M

L-joint for PE pipe with male thread
Koleno pro PE trubky s vnějším závitem

Cod. 0106000.

ØPE from 20 to 63
ØPE od 20 do 63

TOF/G F

L-joint for PE pipe with female thread
Koleno pro PE trubky s vnitřním závitem

Cod. 0107000.

ØPE from 20 to 63
ØPE od 20 do 63

TOF/G PE

L-joint for PE pipe
Koleno pro PE trubky

Cod. 010800..

ØPE from 20 to 90
ØPE od 20 do 90

TOF/FL

Single joint for PE pipe with flanged connection
Přímá spojka pro PE trubky s přírubou

Cod. 011199.

ØPE from 63 to 110
ØPE od 63 do 110

TOF/B

Straight joint for PE
Přímá spojka pro PE trubky

Cod. 010399.

ØPE from 75 to 125
ØPE od 75 do 125

TOF/F

Joint for PE with female thread
Přímá spojka pro PE trubky s vnitřním závitem

Cod. 010299..

ØPE from 75 to 110
ØPE od 75 do 110

TOF/M

Joint for PE with male thread
Přímá spojka pro PE trubky s vnějším závitem

Cod. 010199..

ØPE from 75 to 110
ØPE od 75 do 110

TOF-PUSH®

tof joint system®

PATENTED PATENTIERT

PE PIPE FITTING

DRINKING WATER DIN DVGW product PITNÁ VODA

CERTIFICATION IN PROGRESS

SUPER FAST 3 OPERATIONS ONLY MOUNTING

ISO 9227
CORROSION PROOF
240 h TESTED IN SALTY FOG

TOF/M	Single joint for PE pipe with male thread ØPE from 20 to 63 Přímá spojka pro PE trubky s vnějším závitem ØPE od 20 do 63

TOF/M	Single joint for PE pipe with male thread Přímá spojka pro PE trubky s vnějším závitem **Cod. 0101000.** ØPE from 20 to 63 ØPE od 20 do 63

TOF/M	Single joint for PE pipe with male thread Přímá spojka pro PE trubky s vnějším závitem **Cod. 0101001.** ØPE from 75 to 110 ØPE od 75 do 110

TOF/M RD	Single joint for PE pipe with reduced male thread Přímá spojka pro PE trubky s redukovaným vnějším závitem **Cod. 01010...** ØPE from 25 to 50 ØPE od 25 do 50

TOF/F	Single joint for PE pipe with female thread Přímá spojka pro PE trubky s vnitřním závitem **Cod. 0102000.** ØPE from 20 to 63 ØPE od 20 do 63

TOF/F	Single joint for PE pipe with female thread Přímá spojka pro PE trubky s vnitřním závitem **Cod. 0102000.** ØPE from 75 to 110 ØPE od 75 do 110

TOF/F RD	Single joint for PE pipe with reduced female thread Přímá spojka pro PE trubky s redukovaným vnitřním závitem **Cod. 01020...** ØPE from 25 to 50 ØPE od 25 do 50

TOF/B	Straight joint for PE/PE Přímá spojka pro PE/PE trubky **Cod. 0103000.** ØPE from 20 to 63 ØPE od 20 do 63

TOF/B	Straight joint for PE/PE Code Přímá spojka pro PE/PE trubky **Cod. 0103001.** ØPE from 75 to 110 ØPE od 75 do 110

TOF/B FE/PE	Straight joint for FE/PE Přímá spojka pro FE/PE trubky **Cod. 0209000.** ØPE from 20 to 63 ØPE od 20 do 63

ICIM UNI EN ISO 9001: 2008

ICIM ISO 14001:2004

TOF-PUSH®

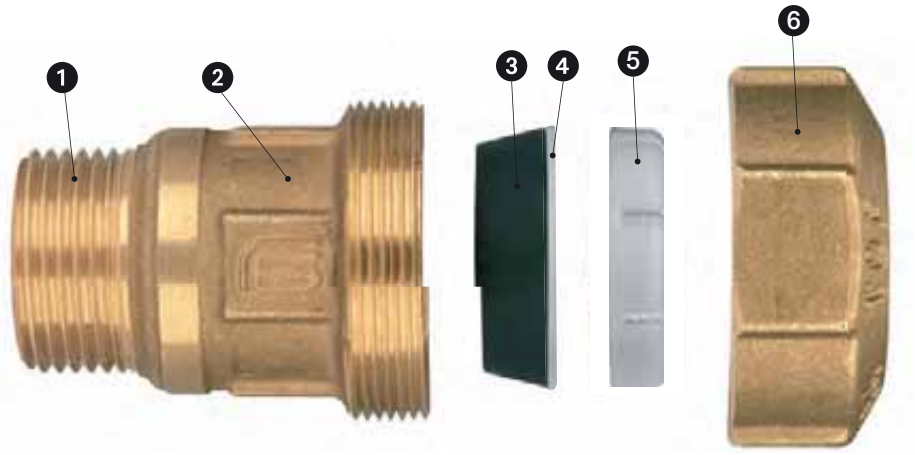

THREAD ISO 7/1

ONLY THE ORIGINAL TOF HAS A PATENTED POLISHED NUT

POUZE ORIGINÁLNÍ TOF MÁ LEŠTĚNOU PATENTOVANOU MATKU

1 Thread UNI ISO 7/1
2 High security body with deep inlet
3 Self adapting conical gasket with very high contact surface
4 Patented superfast mounting system
5 Extra strong grip
6 Direct mounting with locking nut

1 Závit UNI ISO 7/1
2 Konstrukce těla s vysokou bezpečností s hlubokým zapuštěním
3 Samonastavovací kónické těsnění s velmi vysokou přilnavostí povrchu
4 Patentovaný velmi rychlý systém montáže
5 Velmi silné sevření
6 Přímá montáž bez demontáže upevňovací matky

TOF/T GAS
T-joint for PE pipe with threaded female Gas joint
T kus pro PE trubky s vnitřním závitem pro plyn
Cod. 010400. ØPE from 20 to 63 / ØPE od 20 do 63

TOF/T PE
T-joint for PE pipe
T kus pro PE trubky
Cod. 010500. ØPE from 20 to 63 / ØPE od 20 do 63

TOF/G M
L-joint for PE pipe with male thread
Koleno pro PE trubky s vnějším závitem
Cod. 0106000. ØPE from 20 to 63 / ØPE od 20 do 63

TOF/G F
L-joint for PE pipe with female thread
Koleno pro PE trubky s vnitřním závitem
Cod. 0107000. ØPE from 20 to 63 / ØPE od 20 do 63

TOF/G PE
L-joint for PE pipe
Koleno pro PE trubky
Cod. 010800.. ØPE from 20 to 90 / ØPE od 20 do 90

TOF/FL
Single joint for PE pipe with flanged connection
Přímá spojka pro PE trubky s přírubou
Cod. 011199. ØPE from 63 to 110 / ØPE od 63 do 110

TOF/B
Straight joint for PE
Přímá spojka pro PE trubky
Cod. 010399. ØPE from 75 to 125 / ØPE od 75 do 125

TOF/F
Joint for PE with female thread
Přímá spojka pro PE trubky s vnitřním závitem
Cod. 010299.. ØPE from 75 to 110 / ØPE od 75 do 110

TOF/M
Joint for PE with male thread
Přímá spojka pro PE trubky s vnějším závitem
Cod. 010199.. ØPE from 75 to 110 / ØPE od 75 do 110

TOF®-PE/ TOF PUSH®

This fitting allows the connection of high or low density polyethylene pipes.

The TOF joint system is very simple, easy and quick to install. It consists of only two elements: rubber truncated cone-shaped gasket and metal or plastic anchor ring. The rubber ring has a special configuration due to the polyethylene and production technology.
The truncated cone conforms to pipe tolerance (including ovality) and ensures a perfect hydraulic seal thanks to its proportional resistance, thus offering an important support to the mechanical sealing ring.
The special configuration of the mechanical sealing ring ensures a good adaptation to pipe tolerance and a perfect fastening to the pipe. For PE 100 pipes and gas pipes an internal reinforcing element (bushing) makes the pipe more rigid. The TOF PE joint with reinforced bushing is suitable for PE-X pipes.

The TOF joint is classified as type A compression joint, complying with regulation EN1254-3. The threads comply with regulation UNI ISO 7/1.

Tyto tvarovky umožňují spojování PE trubek z vysocehustotního (HDPE) a nízkohustotního (LDPE) polyetylénu.

Spojovací systém TOF je velmi jednoduchý a jeho montáž je snadná a rychlá. Skládá se pouze ze dvou částí: zkrácené pryžové kónické těsnění a kovový nebo plastový svěrný kroužek. Pryžový kroužek má speciální tvar pro polyetylénové trubky. Zkrácený kónus vyhovuje rozměrovým tolerancím trubek (včetně oválnosti). Zajišťuje perfektní těsnost díky jeho proporcionálnímu odporu a podporuje mechanickou odolnost svěrného kroužku. Speciální konstrukce svěrného kroužku zajišťuje jeho dobrou přizpůsobivost rozměrovým tolerancím trubek a jejich dokonalé sevření. Pro trubky PE 100 a plynovodní trubky se používá vnitřní kovová vsuvka, která trubku vyztuží. TOF PE spojka s touto výstuží je použitelná i pro PE-X trubky.

TOF spojky jsou klasifikovány jako typ A ve shodě s normou EN1254-3. Závity jsou provedeny dle UNI ISO 7/1.

TOF/PE APPLICATION FIELD - **TOF/PE** Možnosti použití

PIPE TYPE/MATERIAL TYP TRUBKY/MATERIÁL	MRS (Mpa)	NAME OZNAČENÍ	REGULATION REFERENCE PODLE NORMY	INTERNAL REINFORCING ELEMENT (internal bushing) VNITŘNÍ KOVOVÁ VSUVKA
High density polyethylene pipe (HDPE) Trubky z vysokohustotního polyetylénu (HDPE)	8,0	PE80	EN 12201/2 (UNI10910)	Compulsory for suction Povinná pro odsávání
High density polyethylene pipe (HDPE) – PE Trubky z vysokohustotního polyetylénu (HDPE)	10,0	PE100	EN 12201/2 (UNI10910)	Necessary (advised in accordance with UNI EN 12201-5) Nutná (podle UNI EN 12201-5)
Reticulated polyethylene pipe PE-X Trubky z polyetylénu PE-X			UNI 9338	Compulsory Povinná

PIPES PN in accordance with UNI EN 12201-2:04 - **TRUBKY PN dle UNI EN 12201-2:04**

PIPE SERIES / SÉRIE TRUBEK	SDR 6 - S 2,5	SDR 7,4 - S 3,2	SDR 9 - S 4	SDR 11 - S 5	SDR 13,6 - S 6,3	SDR 17 - S 8
MATERIAL / MATERIÁL	Pipe nominal pressure - PN in bar - Jmenovitý tlak trubek - PN v bar					
PE 40	-	PN 10	PN 8	-	PN 5	PN 4
PE 63	-	-	-	PN 10	PN 8	-
PE 80	PN 25	PN 20	PN 16	PN 12,5	PN 10	PN 8
PE 100	-	PN 25	PN 20	PN 16	PN 12,5	PN 10

MATERIALS - MATERIAL

MATERIAL USED / POUŽITÝ MATERIÁL	MATERIAL / MATERIÁL
Body, rotatory nut, flanges Tělo, matka, příruby	CW 617N - (Pb ≤ 2,2% DIN 50930T6)
	iron casting GS 400 ocelový odlitek GS 400
Hydraulic seals Tlakové těsnění	NBR
Mechanical seals Svěrný kroužek	(polyacetalic resin) (polyacetátová pryskyřice)
Standard bolts Standardní šrouby	TDE 4.8/88

PRESSURE AND TEMPERATURE LIMITS

Max. Temperature: from +5°C to +80°C - Max. Pressure: PN16 (20°C)
The max pressure is measured at ambient temperature. For other temperatures please check the PN reduction according to EN12201-1 (appendix A).
Note: do not use this fitting at temperatures above the ones agreed for the pipe.
Threaded end connections UNI ISO 7/1

TLAKOVÉ A TEPLOTNÍ LIMITY

Max. teplota: od +5°C do +80°C - Max. tlak: PN16 (20°C)
Maximální tlak je měřen při pokojové teplotě. Pro ostatní teploty prosím stanovte PN podle EN12201-1 (příloha A)
Poznámka: nepoužívejte tvarovky pro teploty nad uvedené limity trubek.
Závity a připojení dle UNI ISO 7/1.

WATER BUSHING CODES - KÓDY VÝZTUŽÍ

MEASURE / ROZMĚR	20	25	32	40	50	63	75	90	110
SDR 7,4 - S 3,2	09120004	09140005	09140006	09140007	09140008	09140009	09140010	09140012	-
SDR 11 - S 5	09160004	09160005	09120006	09120007	09120008	09120009	09120010	09120012	09120014
SDR 13,6 - S 6,3	PIPE NOT AVAILABLE TRUBKU NELZE POUŽÍT	09150005	09150006	09150007	09150008	-	-	-	-
SDR 17 - S 8	PIPE NOT AVAILABLE TRUBKU NELZE POUŽÍT	PIPE NOT AVAILABLE TRUBKU NELZE POUŽÍT	09130006	09130007	09130008	09130009	09130010	09130012	-

ATTENTION: For assembling instructions please refer to page 166-167. - POZOR: montážní návod naleznete na straně 166-167.

ICIM UNI EN ISO 9001: 2008
ICIM ISO 14001:2004

TOF®-PE/ TOFPUSH®

TOF/M

Single joint for PE pipe with male thread

Přímá spojka pro PE trubky s vnějším závitem

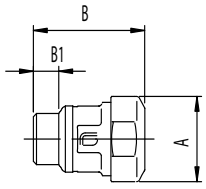

mat.	ØPE	thread Závit	A	B	B1	C	COD *
OT	20	1/2"	37	48	11		01010004
OT	25	3/4"	46	59	13,5		01010005
OT	32	1"	54	61	13,5		01010006
OT	40	1"1/4	65	71	13,5		01010007
OT	50	1"1/2	76	78	17		01010008
OT	63	2"	94	91	18		01010009
OT	75	2"1/2	145	130	22		01010010
OT	90	3"	174	130	22		01010012
OT	110	4"	174	140	34		01010014
GH	75	2"1/2	139	130	29		01019910
GH	90	3"	154	140	32		01019912
GH	110	4"	174	140	34		01019914

TOF/F

Single joint for PE pipe with female thread

Přímá spojka pro PE trubky s vnějším závitem

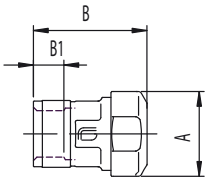

mat.	ØPE	thread Závit	A	B	B1	C	COD *
OT	20	1/2"	37	46	12		01020004
OT	25	3/4"	46	54	12		01020005
OT	32	1"	54	57	14		01020006
OT	40	1"1/4	65	68	16		01020007
OT	50	1"1/2	76	72	16		01020008
OT	63	2"	94	87	18		01020009
OT	75	2"1/2	145	125	27		01020010
OT	90	3"	174	125	27		01020012
OT	110	4"	174	140	37		01020014
GH	75	2"1/2	139	121	30		01029910
GH	90	3"	154	134	32		01029912
GH	110	4"	174	140	37		01029914

TOF/B

Straight joint for PE pipe

Přímá spojka pro PE trubky

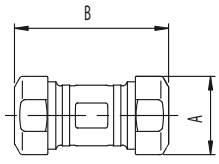

mat.	ØPE	ØPE	A	B	B1	C	COD *
OT	20	20	37	68			01030004
OT	25	25	46	84			01030005
OT	32	32	54	86			01030006
OT	40	40	65	104			01030007
OT	50	50	76	112			01030008
OT	63	63	94	134			01030009
OT	75	75	139	185			01030010
OT	90	90	154	206			01030012
OT	110	110	174	212			01030014
GH	75	75	139	185			01039910
GH	90	90	154	206			01039912
GH	110	110	174	212			01039914
GH	125	125	190	210			01039915

TOF/T PE

T-joint for PE pipe

T kus pro PE trubky

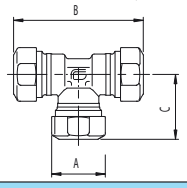

mat.	ØPE	thread Závit	A	B	B1	C	COD *
OT	20		37	84		42	01050004
OT	25		46	104		52	01050005
OT	32		54	112		56	01050006
OT	40		65	122		66	01050007
OT	50		76	150		75	01050008
OT	63		94	186		54	01050009
OT	75		145	230		120	01050010
OT	90		174	260		140	01050012

TOF/G F

L-joint for PE pipe with female thread

Koleno pro PE trubky s vnitřním závitem

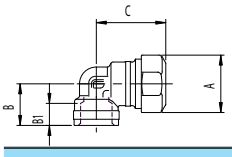

mat.	ØPE	thread Závit	A	B	B1	C	COD *
OT	20	1/2"	37	25	11	42	01070004
OT	25	3/4"	46	30	12	52	01070005
OT	32	1"	54	35	13,5	56	01070006
OT	40	1"1/4	65	41	16	66	01070007
OT	50	1"1/2	76	47,5	16	75	01070008
OT	63	2"	94	54	18	93	01070009

TOF/B FE/PE

Straight joint for FE-PE pipe

Přímá spojka pro FE/PE trubky

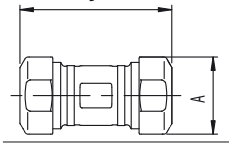

mat.	ØPE	thread Závit	A	B	B1	C	COD *
OT	20	1/2"	37	68			02090004
OT	25	3/4"	46	84			02090005
OT	32	1"	54	86			02090006
OT	40	1"1/4	65	104			02090007
OT	50	1"1/2	76	112			02090008
OT	63	2"	94	134			02090009

TOF/M RD

Single joint for PE pipe with reduced male thread

Přímá spojka pro PE trubky s redukovaným vnějším závitem

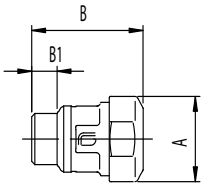

mat.	ØPE	thread Závit	A	B	B1	C	COD *
OT	25	1/2"	46	59	11		01010504
OT	32	3/4"	54	62	11,5		01010605
OT	40	1"	65	72	12,5		01010706
OT	50	1"1/4	76	76	13,5		01010807

TOF/F RD

Single joint for PE pipe with reduced female thread

Přímá spojka pro PE trubky s redukovaným vnějším závitem

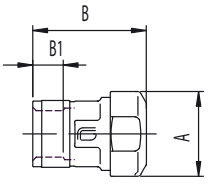

mat.	ØPE	thread Závit	A	B	B1	C	COD *
OT	25	1/2"	46	55	11		01020504
OT	32	3/4"	54	57	12		01020605
OT	40	1"	65	69	14		01020706
OT	50	1"1/4	76	75	16		01020807

TOF/T GAS

T-joint for PE pipe with threaded female Gas joint

T kus pro PE trubky s vnitřním závitem

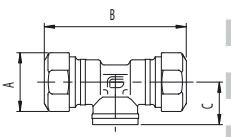

mat.	ØPE	thread Závit	A	B	B1	C	COD *
OT	20	1/2"	37	84		25	01040004
OT	25	3/4"	46	104		30	01040005
OT	32	1"	54	112		33	01040006
OT	40	1"1/4	65	122		41	01040007
OT	50	1"1/2	76	150		47,5	01040008
OT	63	2"	94	186		93	01040009
OT	75	2"1/2	145	230		75	01040010
OT	90	3"	174	260		90	01040012

TOF/G M

L-joint for PE pipe with male thread

Koleno pro PE trubky s vnějším závitem

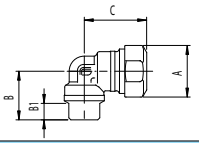

mat.	ØPE	thread Závit	A	B	B1	C	COD *
OT	20	1/2"	37	32,5	11	42	01060004
OT	25	3/4"	46	39	13,5	52	01060005
OT	32	1"	54	42,5	13,5	56	01060006
OT	40	1"1/4	65	48	13,5	66	01060007
OT	50	1"1/2	76	59	17	75	01060008
OT	63	2"	94	69	18	93	01060009

TOF/G PE

L-joint for PE pipe

Koleno pro PE trubky

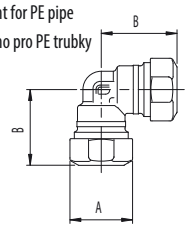

mat.	ØPE	thread Závit	A	B	B1	C	COD *
OT	20		37	42			01080004
OT	25		46	52			01080005
OT	32		54	56			01080006
OT	40		65	66			01080007
OT	50		76	75			01080008
OT	63		94	93			01080009
OT	75		145	120			01080010
OT	90		174	140			01080012

TOF/FL

single joint for PE pipe with connection for flanges

Přímá spojka pro PE trubky s přírubou

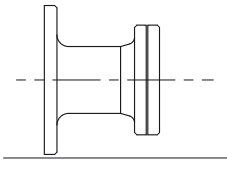

mat.	ØPE	Flange DN/PN	A	B	B1	C	COD *
GH	63	50/10					01119909
GH	90	80/10					01119912
GH	110	100/10					01119914

* FOR MODEL TOF PUSH, USE THE SAME CODE NR ADDING LETTER "P" AT THE END ONLY UP TO Ø63 mm / * PRO MODEL TOF PUSH DO Ø 63 mm POUŽÍVEJTE STEJNÝ OBJEDNÁVACÍ KÓD S PÍSMENEM "P" NA KONCI

TOF®-PE/OT

tof joint system®

DRINKING WATER DIN DVGW product PITNÁ VODA

ACS

ISO 9227
CORROSION PROOF
240 h TESTED IN SALTY FOG

PE PIPE FITTING

TOF/M OT	Single joint for PE pipe with male thread ØPE from 20 to 63 Přímá spojka pro PE trubky s vnějším závitem ØPE od 20 do 63	**Cod. 100100..** **Cod. 100100..**

TOF/M OT
Single joint for PE pipe with male thread
Přímá spojka pro PE trubky s vnějším závitem
Cod. 100100.. ØPE from 75 to 90 / ØPE od 75 do 90

TOF/F OT
Single joint for PE pipe with female thread
Přímá spojka pro PE trubky s vnitřním závitem
Cod. 100200.. ØPE from 20 to 63 / ØPE od 20 do 63

TOF/F OT
Single joint for PE pipe with female thread
Přímá spojka pro PE trubky s redukovaným vnitřním závitem
Cod. 100200.. ØPE from 75 to 90 / ØPE od 75 do 90

TOF/B OT
Straight joint for PE/PE
Přímá spojka pro PE/PE trubky
Cod. 100300.. ØPE from 20 to 63 / ØPE od 20 do 63

TOF/B OT
Straight joint for PE/PE
Přímá spojka pro PE/PE trubky
Cod. 100300.. ØPE from 75 to 90 / ØPE od 75 do 90

TOF/T GAS OT
T-joint for PE pipe with threaded female GAS derivation
T kus pro PE trubky s vnitřním závitem
Cod. 100400.. ØPE from 20 to 90 / ØPE od 20 do 90

TOF/T PE OT
T-joint for PE pipe
T kus pro PE trubky
Cod. 100500.. ØPE from 20 to 90 / ØPE od 20 do 90

TOF/G M OT
L-joint for PE pipe with male thread
Koleno pro PE trubky s vnějším závitem
Cod. 100600.. ØPE from 20 to 63 / ØPE od 20 do 63

TOF/G F OT
L-joint for PE pipe with female thread
Koleno pro PE trubky s vnitřním závitem
Cod. 100700.. ØPE from 20 to 90 / ØPE od 20 do 90

ICIM UNI EN ISO 9001: 2008
ICIM ISO 14001:2004

TOF®-PE/OT

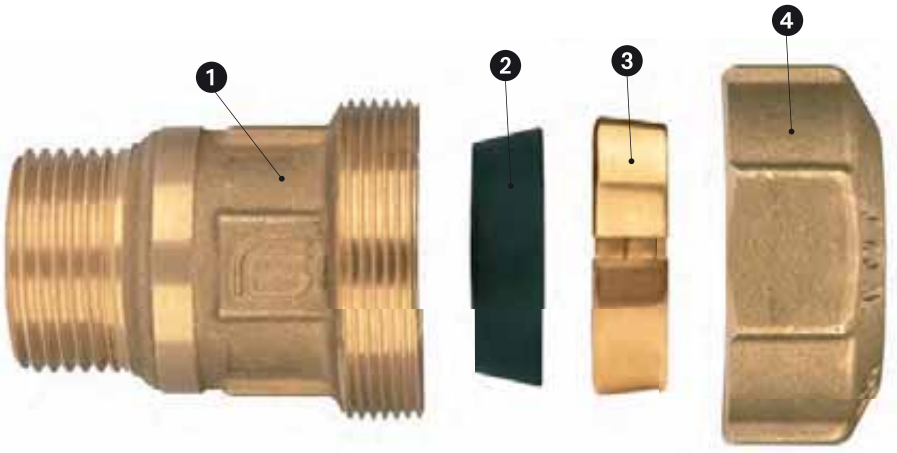

ONLY THE ORIGINAL TOF HAS A PATENTED POLISHED NUT

POUZE ORIGINÁLNÍ TOF MÁ LEŠTĚNOU PATENTOVANOU MATKU

TECHNICAL DESCRIPTION TECHNICKÝ POPIS	
	COMPONENTS / ČÁSTI
1	BODY TĚLO
2	CONICAL SEAL KÓNICKÉ TĚSNĚNÍ
3	ANTI THREADING NUT SVĚRNÝ KROUŽEK
4	RING MATKA

art. 4E04
F/TOF with aluminium t-handle
F/TOF s hliníkovým motýlem
ØPE 25 X 3/4" - ØPE 32 X 1"

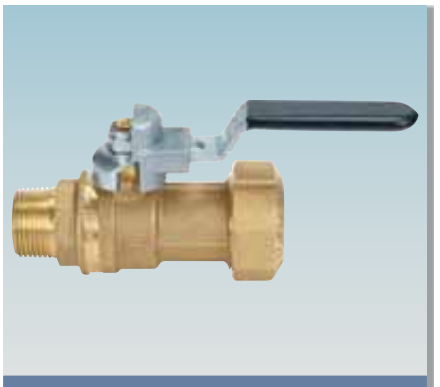

art. 4E01
M/TOF with steel lockable lever
M/TOF s ocelovou uzamykatelnou páčkou
ØPE 25 X 3/4" - ØPE 32 X 1"

art. 4T01
NUT/TOF with T-handle
NUT/TOF s motýlem
3/4" X ØPE 25

TOF/G PE OT
L-joint for PE/PE pipe
Koleno pro PE trubky
Cod. 100800..
ØPE from 20 to 90
ØPE od 20 do 90

TOF/GIR
Joint with rotatory nut
Spojka s převlečnou matkou
Cod. 43470505
ØPE 25 x 3/4"
ØPE 25 x 3/4"

TOF/MUR
L-joint for walls
Kolenová nástěnka
Cod. 1007P...
ØPE 20 X 1/2" - ØPE 25 X 1/2" - ØPE 25 X 3/4"

TOFPUSH®/OT

tof joint system®

PE PIPE FITTING

SUPER FAST 3 OPERATIONS ONLY MOUNTING

ACS

DRINKING WATER DIN DVGW product PITNÁ VODA

CERTIFICATION IN PROGRESS

ISO 9227
CORROSION PROOF
240 h TESTED IN SALTY FOG

TOF/M OT	Single joint for PE pipe with male thread ØPE from 20 to 63 Přímá spojka pro PE trubky s vnějším závitem ØPE od 20 do 63	**Cod. 100100..** **Cod. 100100..**

TOF/M OT
Single joint for PE pipe with male thread
Přímá spojka pro PE trubky s vnějším závitem
Cod. 100100.. ØPE from 75 to 90 / ØPE od 75 do 90

TOF/F OT
Single joint for PE pipe with female thread
Přímá spojka pro PE trubky s vnitřním závitem
Cod. 100200.. ØPE from 20 to 63 / ØPE od 20 do 63

TOF/F OT
Single joint for PE pipe with female thread
Přímá spojka pro PE trubky s vnitřním závitem
Cod. 100200.. ØPE from 75 to 90 / ØPE od 75 do 90

TOF/B OT
Straight joint for PE/PE
Přímá spojka pro PE/PE trubky
Cod. 100300.. ØPE from 20 to 63 / ØPE od 20 do 63

TOF/B OT
Straight joint for PE/PE
Přímá spojka pro PE/PE trubky
Cod. 100300.. ØPE from 75 to 90 / ØPE od 75 do 90

TOF/T GAS OT
T-joint for PE pipe with threaded female GAS derivation
T kus pro PE trubky s vnitřním závitem
Cod. 100400.. ØPE from 20 to 90 / ØPE od 20 do 90

TOF/T PE OT
T-joint for PE pipe
T kus pro PE trubky
Cod. 100500.. ØPE from 20 to 90 / ØPE od 20 do 90

TOF/G M OT
L-joint for PE pipe with male thread
Koleno pro PE trubky s vnějším závitem
Cod. 100600.. ØPE from 20 to 63 / ØPE od 20 do 63

TOF/G F OT
L-joint for PE pipe with female thread
T kus pro PE trubky s vnitřním závitem
Cod. 100700.. ØPE from 20 to 90 / ØPE od 20 do 90

ICIM UNI EN ISO 9001: 2008
ICIM ISO 14001:2004

TOF PUSH®/OT

THREAD ISO 7/1

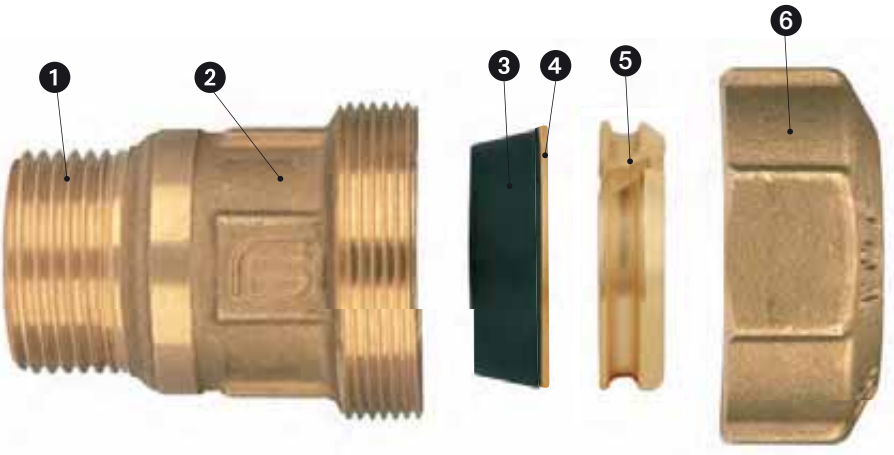

ONLY THE ORIGINAL TOF HAS A PATENTED POLISHED NUT

POUZE ORIGINÁLNÍ TOF MÁ LEŠTĚNOU PATENTOVANOU MATKU

1 Thread UNI ISO 7/1
2 High security body with deep inlet
3 Self adapting conical gasket with very high contact surface
4 Patented superfast mounting system
5 Extra strong grip
6 Direct mounting with locking nut

1 Závit UNI ISO 7/1
2 Konstrukce těla s vysokou bezpečností s hlubokým zapuštěním
3 Samonastavovací kónické těsnění s velmi vysokou přilnavostí povrchu
4 Patentovaný velmi rychlý systém montáže
5 Velmi silné sevření
6 Přímá montáž bez demontáže upevňovací matky

TOF/G PE OT	L-joint for PE/PE pipe Koleno pro PE/PE trubky	
	Cod. 100800..	ØPE from 20 to 90 ØPE od 20 do 90

TOF/GIR	Joint with rotatory nut Spojka s převlečnou matkou	
	Cod. 43470505	ØPE 25 x 3/4" ØPE 25 x 3/4"

TOF/MUR	L-joint for walls Kolenová nástěnka	**Cod. 1007P...**
	ØPE 20 X 1/2" - ØPE 25 X 1/2" - ØPE 25 X 3/4"	

TOF®-PE OT/ TOF PUSH®OT

This fitting allows the connection of high or low density polyethylene pipes.

The TOF joint system is very simple, easy and quick to install. It consists of only two elements: rubber truncated cone-shaped gasket and metal or plastic anchor ring. The rubber ring has a special configuration due to the polyethylene and production technology.
The truncated cone conforms to pipe tolerance (including ovality) and ensures a perfect hydraulic seal thanks to its proportional resistance, thus offering an important support to the mechanical sealing ring.
The special configuration of the mechanical sealing ring ensures a good adaptation to pipe tolerance and a perfect fastening to the pipe. For PE 100 pipes and gas pipes an internal reinforcing element (bushing) makes the pipe more rigid. The TOF PE joint with reinforced bushing is suitable for PE-X pipes.

The TOF joint is classified as type A compression joint, complying with regulation EN1254-3. The threads comply with regulation UNI ISO 7/1.

Tyto tvarovky umožňují spojování PE trubek z vysocehustotního (HDPE) a nízkohustotního (LDPE) polyetylénu.

Spojovací systém TOF je velmi jednoduchý a jeho montáž je snadná a rychlá. Skládá se pouze ze dvou částí: zkrácené pryžové kónické těsnění a kovový nebo plastový svěrný kroužek. Pryžový kroužek má speciální tvar pro polyetylénové trubky. Zkrácený kónus vyhovuje rozměrovým tolerancím trubek (včetně ovalnosti). Zajišťuje perfektní těsnost díky jeho proporcionálnímu odporu a podporuje mechanickou odolnost svěrného kroužku. Speciální konstrukce svěrného kroužku zajišťuje jeho dobrou přizpůsobivost rozměrovým tolerancím trubek a jejich dokonalé sevření. Pro trubky PE 100 a plynovodní trubky se používá vnitřní kovová vsuvka, která trubku vyztuží. TOF PE spojka s touto výstuží je použitelná i pro PE-X trubky.

TOF spojky jsou klasifikovány jako typ A ve shodě s normou EN1254-3. Závity jsou provedeny dle UNI ISO 7/1.

TOF/PE APPLICATION FIELD - **TOF/PE** Možnosti použití

PIPE TYPE/MATERIAL TYP TRUBKY/MATERIÁL	MRS (Mpa)	NAME OZNAČENÍ	REGULATION REFERENCE PODLE NORMY	INTERNAL REINFORCING ELEMENT (internal bushing) VNITŘNÍ KOVOVÁ VSUVKA
High density polyethylene pipe (HDPE) Trubky z vysokohustotního polyetylénu (HDPE)	8,0	PE80	EN 12201/2 (UNI10910)	Compulsory for suction Povinná pro odsávání
High density polyethylene pipe (HDPE) – PE Trubky z vysokohustotního polyetylénu (HDPE) - PE	10,0	PE100	EN 12201/2 (UNI10910)	Necessary (advised in accordance with UNI EN 12201-5) Nutná (podle UNI EN 12201-5)
Reticulated polyethylene pipe PE-X Trubky z polyetylénu PE-X			UNI 9338	Compulsory Povinná

PIPES PN in accordance with UNI EN 12201-2:04 - **TRUBKY PN** dle UNI EN 12201-2:04

PIPE SERIES / SÉRIE TRUBEK	SDR 6 - S 2,5	SDR 7,4 - S 3,2	SDR 9 - S 4	SDR 11 - S 5	SDR 13,6 - S 6,3	SDR 17 - S 8
MATERIAL / MATERIÁL	Pipe nominal pressure - PN in bar - Jmenovitý tlak trubek - PN v bar					
PE 40	-	PN 10	PN 8	-	PN 5	PN 4
PE 63	-	-	-	PN 10	PN 8	-
PE 80	PN 25	PN 20	PN 16	PN 12,5	PN 10	PN 8
PE 100	-	PN 25	PN 20	PN 16	PN 12,5	PN 10

MATERIALS - MATERIÁLY

MATERIAL USED / POUŽITÝ MATERIÁL	MATÉRIAU / MATERIÁL
Body, rotatory nut, flanges Tělo, matka, příruby	CW 617N - (Pb ≤ 2,2% DIN 50930T6) iron casting GS 400 ocelový odlitek GS 400
Hydraulic seals Tlakové těsnění	NBR
Mechanical seals Svěrný kroužek	CW614N polyacetátová pryskyřice
Standard bolts Standardní šrouby	TDE 4.8/88

PRESSURE AND TEMPERATURE LIMITS

Max. Temperature: 80°C - Max. Pressure: PN16
The max pressure is measured at ambient temperature. For other temperatures please check the PN reduction according to EN12201-1 (appendix A).
Note: do not use this fitting at temperatures above the ones agreed for the pipe.
Threaded end connections UNI ISO 7/1

TLAKOVÉ A TEPLOTNÍ LIMITY

Max. teplota: od 80°C - Max. tlak: PN16
Maximální tlak je měřen při pokojové teplotě. Pro ostatní teploty prosím stanovte PN podle EN12201-1 (příloha A)
Poznámka: nepoužívejte tvarovky pro teploty nad uvedené limity trubek.
Závity a připojení dle UNI ISO 7/1

WATER BUSHING CODES - KÓDY VÝZTUŽÍ

MEASURE / ROZMĚR	20	25	32	40	50	63	75	90	110
SDR 7,4 - S 3,2	09120004	09140005	09140006	09140007	09140008	09140009	09140010	09140012	-
SDR 11 - S 5	09160004	09160005	09120006	09120007	09120008	09120009	09120010	09120012	09120014
SDR 13,6 - S 6,3	PIPE NOT AVAILABLE TRUBKU NELZE POUŽÍT	09150005	09150006	09150007	09150008	-	-	-	-
SDR 17 - S 8	PIPE NOT AVAILABLE TRUBKU NELZE POUŽÍT	PIPE NOT AVAILABLE TRUBKU NELZE POUŽÍT	09130006	09130007	09130008	09130009	09130010	09130012	-

ATTENTION: For assembling instructions please refer to page 166-167. - POZOR: montážní návod naleznete na straně 166-167.

ICIM UNI EN ISO 9001: 2008
ICIM ISO 14001:2004

TOF®-PE OT/TOF PUSH®OT

TOF/M OT

single joint for PE pipe with male thread

Přímá spojka pro PE trubky s vnějším závitem

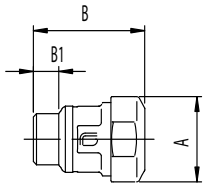

mat.	ØPE	thread Závit	A	B	B1	C	COD *
OT	20	1/2"	37	48	11		10010004
OT	25	3/4"	46	59	13,5		10010005
OT	32	1"	54	61	13,5		10010006
OT	40	1"1/4	65	71	13,5		10010007
OT	50	1"1/2	76	78	17		10010008
OT	63	2"	94	91	18		10010009
OT	75	2"1/2	145	130	22		10010010
OT	90	3"	174	130	22		10010012

TOF/B OT

straight joint for PE pipe

Přímá spojka pro PE trubky

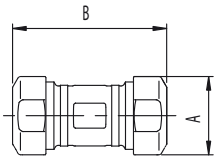

mat.	ØPE	thread Závit	A	B	B1	C	COD *
OT	20	1/2"	37	68			10030004
OT	25	3/4"	46	84			10030005
OT	32	1"	54	86			10030006
OT	40	1"1/4	65	104			10030007
OT	50	1"1/2	76	112			10030008
OT	63	2"	94	134			10030009
OT	75	2"1/2	139	185			10030010
OT	90	3"	154	206			10030012

TOF/T PE OT

T- joint for PE pipe

T kus pro PE trubky

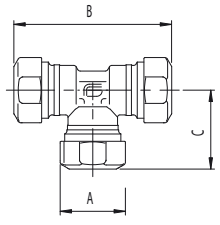

mat.	ØPE	thread Závit	A	B	B1	C	COD *
OT	20		37	84		42	10050004
OT	25		46	104		52	10050005
OT	32		54	112		56	10050006
OT	40		65	122		66	10050007
OT	50		76	150		75	10050008
OT	63		94	186		54	10050009
OT	75		145	230		120	10050010
OT	90		174	260		140	10050012

TOF/G F OT

L-joint for PE pipe with female thread

Koleno pro PE trubky s vnitřním závitem

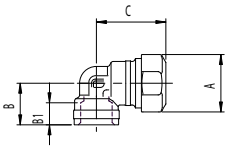

mat.	ØPE	thread Závit	A	B	B1	C	COD *
OT	20	1/2"	37	25	11	42	10070004
OT	25	3/4"	46	30	12	52	10070005
OT	32	1"	54	35	13,5	56	10070006
OT	40	1"1/4	65	41	16	66	10070007
OT	50	1"1/2	76	47,5	16	75	10070008
OT	63	2"	94	54	18	93	10070009

TOF/GIR

joint with rotatory nut

Spojka s převlečnou matkou

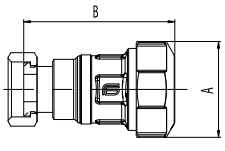

mat.	ØPE	thread Závit	A	B	B1	C	COD *
OT	25	3/4"	46	75			43470505

TOF/F OT

single joint for PE pipe with female thread

Přímá spojka pro PE trubky s vnitřním závitem

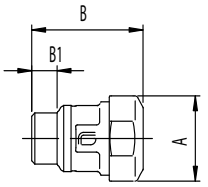

mat.	ØPE	thread Závit	A	B	B1	C	COD *
OT	20	1/2"	37	46	12		10020004
OT	25	3/4"	46	54	12		10020005
OT	32	1"	54	57	14		10020006
OT	40	1"1/4	65	68	16		10020007
OT	50	1"1/2	76	72	16		10020008
OT	63	2"	94	87	18		10020009
OT	75	2"1/2	145	125	27		10020010
OT	90	3"	174	125	27		10020012

TOF/T GAS OT

T-joint for PE pipe with threaded female Gas joint

T kus pro PE trubky s vnitřním závitem

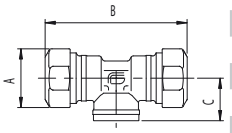

mat.	ØPE	thread Závit	A	B	B1	C	COD *
OT	20	1/2"	37	84		25	10040004
OT	25	3/4"	46	104		30	10040005
OT	32	1"	54	112		33	10040006
OT	40	1"1/4	65	122		41	10040007
OT	50	1"1/2	76	150		47,5	10040008
OT	63	2"	94	186		93	10040009
OT	75	2"1/2	145	230		75	10040010
OT	90	3"	174	260		90	10040012

TOF/G M OT

L-joint for PE pipe with threaded male

Koleno pro PE trubky s vnějším závitem

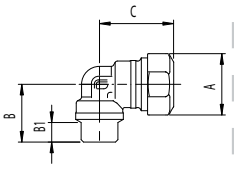

mat.	ØPE	thread Závit	A	B	B1	C	COD *
OT	20	1/2"	37	32,5	11	42	10060004
OT	25	3/4"	46	39	13,5	52	10060005
OT	32	1"	54	42,5	13,5	56	10060006
OT	40	1"1/4	65	48	13,5	66	10060007
OT	50	1"1/2	76	59	17	75	10060008
OT	63	2"	94	69	18	93	10060009

TOF/G PE OT

L-joint for PE pipe

Koleno pro PE trubky

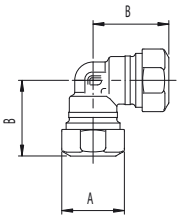

mat.	ØPE	thread Závit	A	B	B1	C	COD *
OT	20		37	42			10080004
OT	25		46	52			10080005
OT	32		54	56			10080006
OT	40		65	66			10080007
OT	50		76	75			10080008
OT	63		94	93			10080009
OT	75		145	120			10080010
OT	90		174	140			10080012

TOF/MUR

L-joint for walls

Kolenová nástěnka

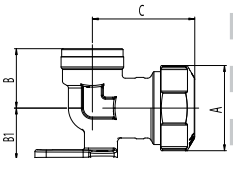

mat.	ØPE	thread Závit	A	B	B1	C	COD *
OT	20	1/2"	37	25	21	41	1007P004
OT	25	1/2"	46	30	26	52	1007P504
OT	25	3/4"	46	30	26	52	1007P005

* FOR MODEL TOF PUSH, USE THE SAME CODE NR ADDING LETTER "P" AT THE END ONLY UP TO Ø63 mm / * PRO MODEL TOF PUSH DO Ø 63 mm POUŽÍVEJTE STEJNÝ OBJEDNÁVACÍ KÓD S PÍSMENEM "P" NA KONCI

TOF®-PE/GAS/TOF PUSH®/GAS

tof joint system®

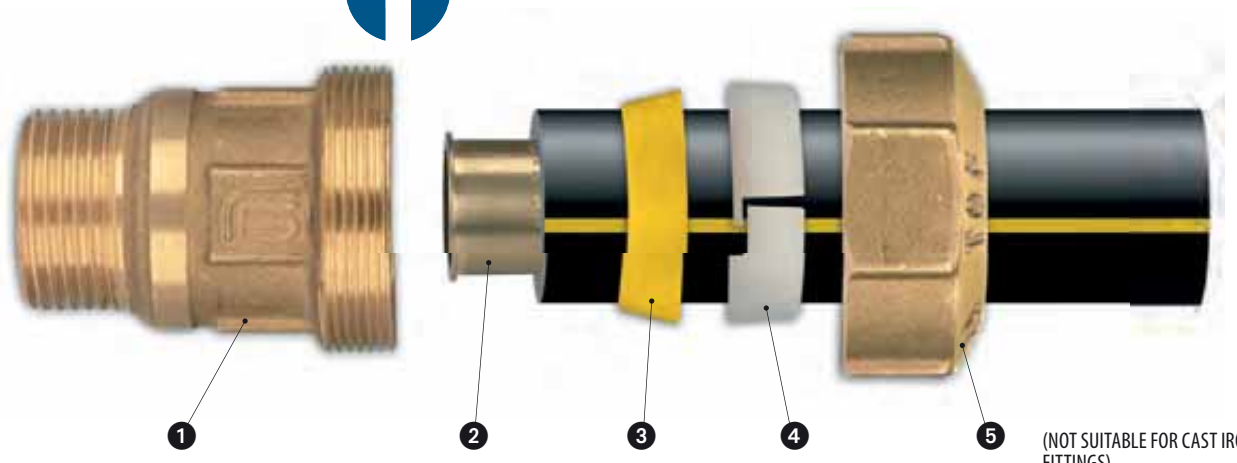

1 - BODY
1 - TĚLO

2 - REINFORCING BUSHING
2 - VNITŘNÍ KOVOVÁ VSUVKA

3 - CONE-SHAPED SEAL
3 - KÓNICKÉ TĚSNĚNÍ

4 - PLASTIC ANTI THREADING RING
4 - PLASTOVÝ SVĚRNÝ KROUŽEK

5 - RING NUT
5 - MATKA

(NOT SUITABLE FOR CAST IRON FITTINGS)
(NENÍ POUŽITELNÁ PRO LITINOVÉ TVAROVKY)

TOF/REINFORCING BUSHING S5
TOF/KOVOVÁ VSUVKA S5

Joint for PE pipe for gas pipelines
Připojení pro PE trubky pro plynovodní rozvody

**for article codes please check TOF-PE and TOF-PE/OT pag. 157-163
*pro výběr kódů použijte TOF-PE a TOF PE/OT str.157-163

FOR GAS CONNECTIONS, USE TOF-PE AND TOF-PE OT FITTINGS TOGETHER WITH REINFORCEMENT BUSHING S5 pag. 165

PRO PLYNOVODNÍ INSTALACE POUŽIJTE TOF-PE A TOF-PE OT TVAROVKY SPOLEČNĚ S VNITŘNÍ KOVOVOU VLOŽKOU S5, str.165

TOF/REINFORCEMENT BUSHING S5-GAS
TOF/VNITŘNÍ KOVOVÁ VLOŽKA S5-GAS

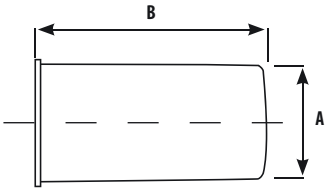

mat.	ØPE	A	B	ONLY BUSHING POUZE VLOŽKA	KIT BUSHING + SEAL SADA VLOŽKA+TĚS
OT	20	13,6	31	09120004	K757B004
OT	25	18,6	38	09120005	K757B005
OT	32	25,6	39	09120006	K757B006
OT	40	32,2	48	09120007	K757B007
OT	50	40,4	51	09120008	K757B008
OT	63	51	62	09120009	K757B009
OT	75	60,7	75	09120010	K757B010
OT	90	72,9	75	09120012	K757B012
OT	110	89,3	140	09120014	K757B014

TOF/PE - GAS APPLICATION FIELD / **TOF/PE - GAS** Možnosti použití

PIPE TYPE TYP TRUBKY	MRS (Mpa)	NAME OZNAČENÍ	REGULATION REFERENCE PODLE NORMY	Internal reinforcing element (internal bushing) VNITŘNÍ KOVOVÁ VSUVKA	PN max PN max (bar)
High density polyethylene pipe (PE100) for GAS Trubky z vysokohustotního polyetylénu (PE100) pro plyn	10,0	TYPE 316	UNI EN 1555/2	Compulsory / POVINNÁ	MOP5
High density polyethylene pipe (PE80) for GAS Trubky z vysokohustotního polyetylénu (PE80) pro plyn	8,0	TYPE 316	UNI EN 1555/2	Compulsory / POVINNÁ	MOP5

MATERIALS - MATERIÁLY

MATERIALS USED / POUŽITÝ MATERIÁL	MATERIALS / MATERIÁL
Body, rotatory nut and flanges Tělo, matka, příruby	CW 617N - (Pb ≤ 2,2% DIN 50930T6) ocelový odlitek GS 400
Hydraulic seals Tlakové těsnění	Elastomer HNBR Elastomer HNBR
Mechanical seals Svěrný kroužek	(polyacetalic resin) polyacetátová pryskyřice
Standard bolts Standardní šrouby	TDE 4.8/88

ICIM UNI EN ISO 9001: 2008
ICIM ISO 14001:2004

TOF®-PE/GAS/ TOF PUSH®/GAS

This fitting allows the connection of high density polyethylene pipes PE 80 and PE 100 for gas EN 1555/2 with valves, polyethylene pipes or other pipes for gas.
The TOF joint system is very simple, easy and quick to install. It consists of only three elements: a rubber truncated cone-shaped gasket, a plastic anchor ring and a reinforcement bushing to insert in the pipe (compulsory complying with UNI9736).
The truncated cone seal conforms to pipe tolerance (including ovality) and ensures a perfect seal thanks to its proportional resistance, thus offering an important support to the mechanical sealing ring.

The TOF joint is classified as type A compression joint, complying with regulation EN1254-3.

Tato tvarovka je použitelná pro spojování trubek z vysokohustotního polyetylénu PE 80 a PE 100 pro plyn dle EN 1555/2 s armaturami nebo pro ostatní trubky pro plyn.
Spojovací systém TOF je velmi jednoduchý a jeho montáž je snadná a rychlá. Skládá se pouze ze tří částí: zkrácené pryžové kónické těsnění, plastový svěrný kroužek a vnitřní kovová vložka (povinná v soulady s UNI9736). Zkrácený kónus vyhovuje rozměrovým tolerancím trubek (včetně oválnosti). Zajišťuje perfektní těsnost díky jeho proporcionálnímu odporu a podporuje mechanickou odolnost svěrného kroužku.
TOF spojky jsou klasifikovány jako typ A ve shodě s normou EN1254-3. Závity jsou provedeny dle UNI ISO 7/1.

ASSEMBLY SYSTEM / MONTÁŽNÍ POSTUP

SYSTEM TOF-PE GAS

1

Cut the pipe with a trimmed angle edge and than insert the reinforcement bushing in to the PE pipe ISO 4437.

Uřízněte trubku kolmo na její osu, zbavte řez otřepů a vložte kovovou vsuvku do PE trubky ISO 4437.

2

Mount the nut.
Navlékněte matku.

3

Mount the antithreading ring.

Navlékněte svěrný kroužek.

4

Remove the black sealing ring and mount the yellow one.

Černé kónické těsnění vyměňte za žluté a to navlékněte na trubku.

5

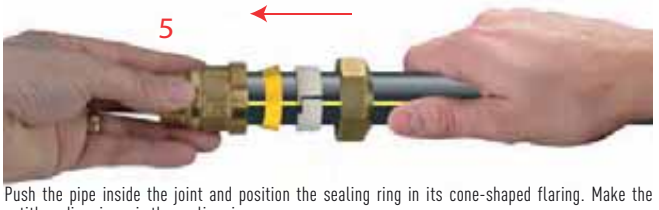

Push the pipe inside the joint and position the sealing ring in its cone-shaped flaring. Make the antithreading ring grip the sealing ring.

Zasuňte trubku do tvarovky až nadoraz a zasuňte do ní i kónické těsnění a svěrný kroužek.

6

Screw the nut by hand.

Ručně dotáhněte matku.

7

Serrer l'écrou à l'aide d'une clé.

Matku dotáhněte za pomocí nářadí.

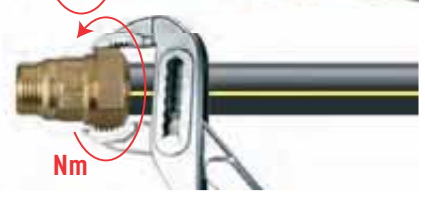

• TORQUE RETAINING NUT in Nm pag. 166-167
• Utahovací moment pro matku na str. 166-167

NEW SYSTEM TOF PUSH

EASY MOUNTING, ONLY 3 OPERATIONS, HIGH SAFETY DUE TO THE DIRECT MOUNTING OF THE FITTING

JEDNODUCHÁ MONTÁŽ, POUZE VE 3 KROCÍCH, VYSOKÁ BEZPEČNOST DÍKY PŘÍMÉ MONTÁŽI

1

Cut the pipe with a trimmed angle edge and than insert the reinforcement bushing in to the PE pipe ISO 4437.

Uřízněte trubku kolmo na její osu, zbavte řez otřepů a vložte kovovou vsuvku do PE trubky ISO 4437.

2

Check that the nut is slighlty screwed to the body (max. 1 Turn), and insert the pipe into the fitting till the end (See below schedule).

Zkontrolujte, že matka je lehce povolena (max. 1 otáčku) a vložte trubku do tvarovk až doraz (viz tabulka níže).

MIN. LENGHT OF THE PIPE INSIDE THE FITTING
MIN. DÉLKA ZASUNUTÍ TRUBKY DO TVAROVKY

Pipe / Trubka	Ø20	Ø25	Ø32	Ø40	Ø50	Ø63
Lmin (mm)	30	35	40	45	50	60

3

Tighten the nut according to the below torque valves.

Matku dotáhněte za pomocí nářadí.

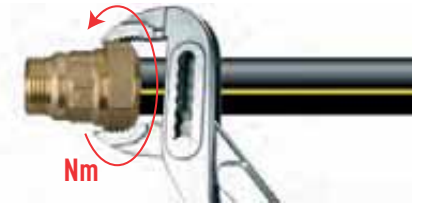

• TORQUE RETAINING NUT in Nm pag. 166-167
• Utahovací moment pro matku na str. 166-167

ASSEMBLY SYSTEMS
MONTÁŽNÍ POSTUP

ASSEMBLY SYSTEM / MONTÁŽNÍ POSTUP — TOF-PE

1

Cut the pipe (HD or PE-X) with a trimmed angle edge.
(For PE-X use a reinforcement bushing).

Uřízněte trubku HD nebo PE-X) kolmo na její osu a zbavte řez otřepů. (Pro PE-X použijte vnitřní kovovou vložku).

2

Mount the nut.

Navlékněte matku.

3

Mount the anti threading ring.

Navlékněte svěrný kroužek.

4

Mount the cone-shaped seal.

Navlékněte kónické těsnění.

5

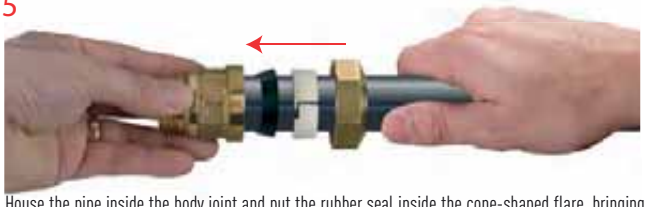

House the pipe inside the body joint and put the rubber seal inside the cone-shaped flare, bringing the anti threading ring close to the packing.

Zasuňte trubku do tvarovky až nadoraz a zasuňte do ní i kónické těsnění a svěrný kroužek.

6

Screw the nut by hand.

Ručně dotáhněte matku.

7

Tighten the nut using the right pipe wrench, according to the table.

Matku dotáhněte za pomocí nářadí.

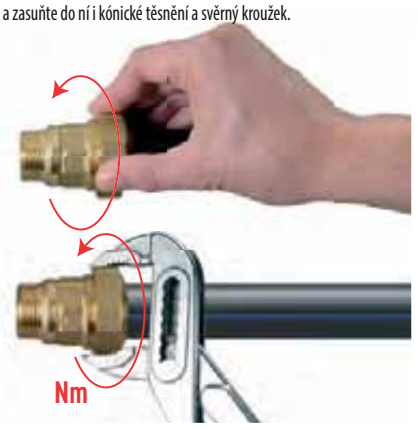

ASSEMBLY SYSTEM / MONTÁŽNÍ POSTUP — TOF-PE/OT

1

Cut the pipe (HD or PE-X) with a trimmed angle edge.
(For PE-X use a reinforcement bushing).

Uřízněte trubku HD nebo PE-X) kolmo na její osu a zbavte řez otřepů. (Pro PE-X použijte vnitřní kovovou vložku).

2

Mount the nut.
Navlékněte matku.

3

Mount the anti threading ring.

Navlékněte svěrný kroužek.

4

Mount the cone-shaped seal.

Navlékněte kónické těsnění.

5

House the pipe inside the body joint and put the rubber seal inside the cone-shaped flare, bringing the anti threading ring close to the packing.

Zasuňte trubku do tvarovky až nadoraz a zasuňte do ní i kónické těsnění a svěrný kroužek.

6

Screw the nut by hand.

Ručně dotáhněte matku.

7

Tighten the nut using the right pipe wrench, according to the table.

Matku dotáhněte za pomocí nářadí.

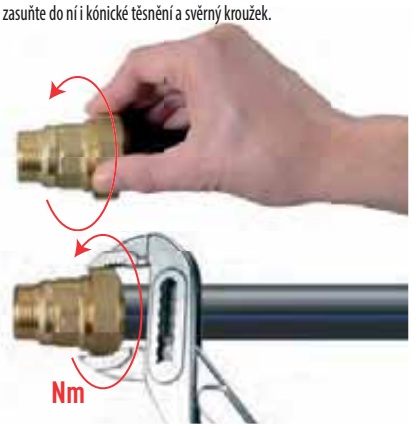

RETAINING NUT TORQUE FOR PE PIPE
UTAHOVACÍ MOMENT PRO PE TRUBKY

PE PIPE MEASURE ROZMĚR PE TRUBKY	20	25	32	40	50	63	75	90	110
RETAINING NUTS TORQUE IN Nm UTAHOVACÍ MOMENT PRO MATKU V Nm	40	50	70	90	115	140	155	175	190

RETAINING NUT TORQUE FOR PE/OT PIPE
UTAHOVACÍ MOMENT PRO PE TRUBKY

PE PIPE MEASURE ROZMĚR PE TRUBKY	20	25	32	40	50	63	75	90	110
RETAINING NUTS TORQUES IN Nm UTAHOVACÍ MOMENT PRO MATKU V Nm	40	50	70	90	115	140	155	175	190

UNI EN ISO 9001: 2008
ISO 14001:2004

ASSEMBLY SYSTEM
MONTÁŽNÍ POSTUP

TOF PUSH

EASY MOUNTING, ONLY 3 OPERATIONS, HIGH SAFETY DUE TO THE DIRECT MOUNTING OF THE FITTING

JEDNODUCHÁ MONTÁŽ, POUZE VE 3 KROCÍCH, VYSOKÁ BEZPEČNOST DÍKY PŘÍMÉ MONTÁŽI

1

Cut the pipe (HD or PE-X) with a trimmed angle edge.
(For PE-X use a reinforcement bushing).

Uřízněte trubku (HD nebo PE-X) kolmo na její osu a zbavte řez otřepů. (Pro PE-X použijte vnitřní kovovou vložku).

2

Check that the nut is slighlty screwed to the body (max. 1 Turn), and insert the pipe into the fitting till the end (See below schedule).

Zkontrolujte, že matka je lehce povolena (max. 1 otáčku) a vložte trubku do tvarovk až doraz (viz tabulka níže).

MIN. LENGHT OF THE PIPE INSIDE THE FITTING
MIN. DÉLKA ZASUNUTÍ TRUBKY DO TVAROVKY

Pipe / Trubka	Ø20	Ø25	Ø32	Ø40	Ø50	Ø63
Lmin (mm)	30	35	40	45	50	60

3

Tighten the nut according to the below torque valves.

Matku dotáhněte za pomocí nářadí dle tabulky utahovacích momentů.

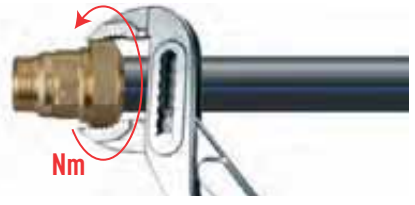

RETAINING NUT TORQUE FOR ZINC-COATED PIPE
UTAHOVACÍ MOMENT PRO OCELOVÉ POZINKOVANÉ TRUBKY

PE PIPE MEASURE ROZMĚR PE TRUBKY	20	25	32	40	50	63	75	90	110
RETAINING NUTS TORQUE IN Nm UTAHOVACÍ MOMENT PRO MATKU V Nm	40	50	70	90	115	140	155	175	190

ASSEMBLY SYSTEM
MONTÁŽNÍ POSTUP

FLANGED/PŘÍRUBOVÉ

1

Cut the HD PE pipe , with a trimmed angle edge.

Uřízněte trubku HD PE kolmo na její osu a zbavte řez otřepů.

2

Mount the flange.

Navlékněte přírubu.

3

Mount the anti threading ring and the cone-shaped seal.

Navlékněte svěrný kroužek a kónické těsnění.

4

House the pipe inside the body joint.

Nasuňte trubku do těla tvarovky.

5

Compact the seal and the white plastic olive close to the fitting, put the rubber seal inside the cone-shaped flare, bringing the ring close to the packing.

Vsuňte těsnění a bílý svěrný kroužek to těla tvarovky.

6

Mount screws, nuts and washers as in the picture.

Vložte šrouby, podložky a matky a rukou dotáhněte.

7

Tighten the screws and the nuts in a sequential manner to avoid uneven tightening.

Dotáhněte matky pomocí stranového klíče.

RETAINING TORQUE FOR EACH ROD = 45Nm
UTAHOVACÍ MOMENT PRO KAŽDÝ ŠROUB = 45 Nm

TOF®/C

tof joint system®

TOF/C	Water distribution branch pipe collars type PIPE COUPLING from 50 to 250 Navrtávací třmen pro PE trubky od 50 do 250

ICIM UNI EN ISO 9001: 2008

ICIM ISO 14001:2004

TOF®/C

OPERATING LIMITS:
PN16, temperature 80°C, for drinking water.

APPLICATION FIELD:
For water distribution pipelines branch, pipe in water supply networks, used on polypropylene and PVC pipes, PN10 and 16.

RANGE:
- Standard production: galvanized steel screws and nuts.

TECHNICAL DATA:
- Operating pressure 16bar and testing pressure 25bar for drinking water supply pipelines.
- Half-bodies in ductile cast iron, coated with non-toxic epoxy powder (complying with DM 174/04).
- GAS female thread UNI ISO 228/1.
- Galvanized hexagonal-head screws.
- Seal between half-body and pipe, glued on the saddle, in nitril rubber NBR and non-toxic (complying with DM 174/04).

MAIN FEATURES:
Reliable seal
The sealing gasket between half-body and pipeline is positioned and glued in its seat.
Conforming to pipe surface
The two cast iron half-bodies ensure a top sealing action also on irregular pipelines, even when oval. Their supporting surface allows a top long-lasting seal.

INSTALLATION
- Position the two half-cylinders on the polyethylene pipe, keeping them at the same distance.
- Insert the screws paying attention that the heads are housed in the relevant housing in the lower lug section. Put the washes on the screws and then the hexagonal nuts, that can be either self-locking or normal.
- Partially tighten the four nuts by hand, keeping the two half-cylinder at the same distance.
- Tighten the nuts in cross sequence using the relevant wrench, until the two cast iron half-bodies are locked. This operation must be gradual and regular. Recommended torque: 25-30 Nm.
- To complete the operation, connect a fitting or on-off valve on the thread.

Note: The hydraulic seal of the valve or splined fitting must be installed using traditional systems, such as Teflon or hemp.

PRACOVNÍ PODMÍNKY:
PN 16, teplota 80°C, použití pro pitnou vodu.

MOŽNOSTI POUŽITÍ:
Pro rozvody vody a ve vodovodních sítích, použitelné na trubky z polypropylénu a PVC, PN 10 a PN 16.

ROZSAH:
- Standardní produkce: pozinkované ocelové šrouby a matice.

TECHNICKÉ ÚDAJE:
- Pracovní tlak 16 bar a testováno na 25 bar pro rozvody pitné vody
- Obě části jsou z tvárné litiny opatřené netoxickou epoxydovou práškovou barvou (splňující DM 174/04).
- Vnitřní závit pro plyn dle UNI ISO 228/1.
- Galvanicky pokovené šrouby s šestihrannou hlavou.
- Těsnění mezi třemenem a trubkou nalepené na třmenu z nitrilové netoxické pryže NBR (splňující DM 174/04).

HLAVNÍ VLASTNOSTI:
Spolehlivé těsnění
Těsnění mezi tělem třmenu a potrubím je nalepeno na tělo třmenu.
Přizpůsobivý tvaru trubky
Dvě části těla třemenu zajišťují skvělý těsnicí efekt v případě nepravidelného i oválného tvaru potrubí. Umožňují dlouhodobou životnost a těsnost spoje.

MONTÁŽ:
- Umístěte obě části třemenu na potrubí proti sobě
- Vložte šrouby a věnujte pozornost jejich správnému umístění v oku třmenu. Navlékněte podložky na šrouby a našroubujte matky (mohou být samosvorné nebo normální).
- Dotáhněte částečně a rovnoměrně šrouby rukou tak, aby obě části třmenu byly ve stejné vzdálenosti od sebe.
- Pomocí vhodného nářadí dotáhněte střídavě křížem všechny matky až do úplného dotažení třmenu. Dotahování musí být postupné a pravidelné. Doporučený utahovací moment: 25-30 Nm.
- Po po montáži třmenu připojte na závit armaturu nebo závitovou tvarovku.

Poznámka: utěsnění armatury nebo tvarovky v závitu třmenu musí být provedeno tradičným způsobem na šňůru PTFE nebo konopí.

	BY-PASS / NAVRTÁVACÍ PAS						
ØPE PVC	3/4" cod.	1" cod.	1"1/4 cod.	1"1/2 cod.	2" cod.	2"1/2 cod.	3" cod.
50	05310805	05310806	05310807	05310808			
63	05310905	05310906	05310907	05310908	05310909		
75	05311005	05311006	05311007	05311008	05311009		
90	05311205	05311206	05311207	05311208	05311209	05311210	
110		05311406	05311407	05311408	05311409	05311410	
125		05311506	05311507	05311508	05311509	05311510	05311512
140		05311606	05311607	05311608	05311609	05311610	05311612
160		05311806	05311807	05311808	05311809	05311810	05311812
180		05311906	05311907	05311908	05311909	05311910	05311912
200		05312006	05312007	05312008	05312009	05312010	05312012
225		05312106	05312107	05312108	05312109	05312110	05312112
250		05312206	05312207	05312208	05312209	05312210	05312212

KRONOS®

QUICK CONNECTION FOR NEW AND REPAIRED PIPES

RYCHLOSPOJKA PRO NOVÉ TRUBKY A NA OPRAVY TRUBEK

DIN DVGW product GAS

FITTING PN 50 FOR IRON PIPE *

TVAROVKA PN 50 PRO OCELOVÉ TRUBKY *

art.	
E 101	fitting for female iron pipe from 3/8" to 2" rychlospojka s vnitřním závitem od 3/8" do 2"

art.	
E 102	fitting for male iron pipe from 3/8" to 2" rychlospojka s vnějším závitem od 3/8" do 2"

art.	
E 103	fitting for double joint iron pipe from 3/8" to 2" rychlospojka dvou trubek od 3/8" do 2"

TECHNICAL FEATURES:
Temperature limits: for fluids from –20°C to +90°C
for gas from –20°C to +60°C

***Pressure limits for fluids: (20°):**
3/8"- 1" =PN50 – 1"1/4 – 1"1/2 =PN32 - 2" =PN25
for gas MOP5

SPECIFIC FEATURES:
- The KRONOS fitting for iron pipes allows to connect and/or repair iron pipes.
- The cone-shaped (NBR) sealing system compensates for possible under sized diameter of the pipe.
- The antithreading brass ring sticks perfectly to the pipe thanks to its auto-locking serration.

Application fields:
The KRONOS fittings for iron pipe are used for repairs of civil water and gas plants renovation, industrial and civil heating, hydraulic plants.

Threaded end connections:
- Standard female and male according to UNI ISO 7/1 (UNI EN 10226).

TECHNICKÉ VLASTNOSTI:
Teplota média: pro kapaliny od -20°C do +90°C
pro plyn od -20°C do +60°C

***Tlak média pro kapaliny do (20°):**
3/8"-1"=PN50 – 1"1/4-1"1/2=PN32 - 2"=PN25
pro plyn MOP5

SPECIFICKÉ VLASTNOSTI:
- Rychlospojka KRONOS umožňuje napojit a/nebo opravit ocelové trubky.
- Kónické (NBR) těsnění kompenzuje nepřesnosti v průměru trubky.
- Svěrný mosazný kroužek dokonale svírá trubku díky jeho samosvornému vroubkování.

Možnosti použití:
Rychlospojka KRONOS pro ocelové trubky se používá pro opravy vodovodů a plynovodů, v průmyslovém vytápění a ve vytápění obytných budov, v tlakových rozvodech.

Závity a připojení:
•Standardní vnitřní a vnější závit dle UNI ISO 7/1 (UNI EN 10226).

KRONOS®

CONSTRUCTION / KONSTRUKCE

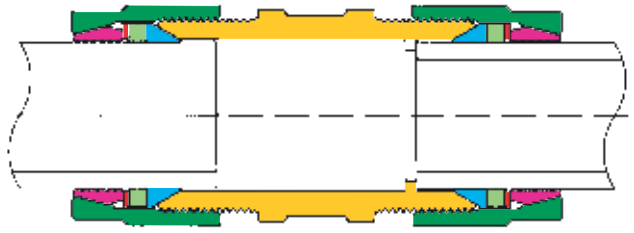

LIST OF COMPONENTS: description/materials/treatments SEZNAM ČÁSTÍ : popis / materiál / povrchová úprava		
Body Tělo		CW617N (Pb≤ 2,2% DIN 50930T6)
Rotary nut Otočná matka		CW617N
Ring Kroužek		CW617N
Cone-shaped sealing Kónické těsnění		HNBR
Poli-lobated sealing Vícevrstvé těsnění		NBR (from 1"1/4 to 2") NBR (von 1"1/4 do 2")
Olives Kuželový kroužek		CW617N
Surface treatment Povrchová úprava	-	brilliant nickel-plating leskle niklovaný

ASSEMBLY INSTRUCTIONS / MONTÁŽNÍ NÁVOD

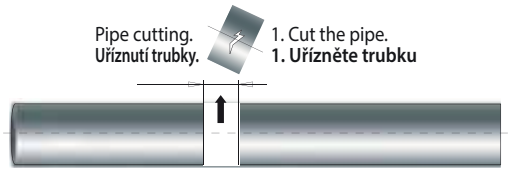

- To make the assembly easier, use lubricant.
2. Bend one end of the pipe lightly.
3. Mount the fitting until it stops.

- **Montáž bude snazší při použití lubrikantu.**
2. Lehce nakloňte jeden konec trubky.
3. Nasuňte tvarovko a nadoraz.

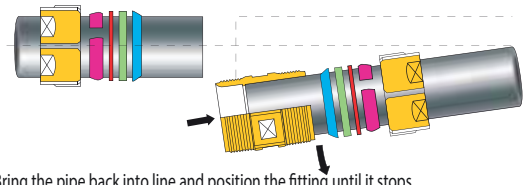

4. Bring the pipe back into line and position the fitting until it stops.
4. Dejte trubku opět dvodorovné polohy

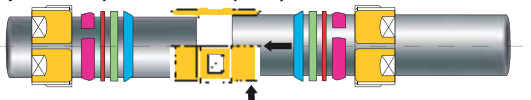

5. Fix the screws properly. (3/8"÷1"= 150 Nm / 1/4"÷2"= 200 Nm).

5. Správně našroubujte matky (3/8"÷1"= 150 Nm / 1/4"÷2"= 200 Nm).

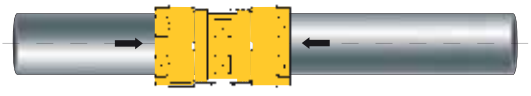

DIMENSIONS / ROZMĚRY

VALVE DIMENSIONS PER TYPE AND SIZE ROZMĚRY KOHOUTŮ PODLE TYPU A ROZMĚRU ZÁVITU							
nominal diameter mm Jmenovitá světlost mm	10	15	20	25	32	40	50
size in inches Rozměr v palcích	3/8"	1/2"	3/4"	1"	1"1/4	1"1/2	2"
Ø D bore mm Ø D světlý průřez mm	10	15	20	25	32	40	50
A mm	58	68	74	79	84	89	94
Ø B mm	29	33	40	47	58	64	77

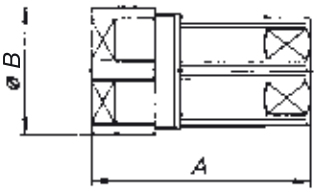

DIMENSIONS / ROZMĚRY

VALVE DIMENSIONS PER TYPE AND SIZE ROZMĚRY KOHOUTŮ PODLE TYPU A ROZMĚRU ZÁVITU							
nominal diameter mm Jmenovitá světlost mm	10	15	20	25	32	40	50
size in inches Rozměr v palcích	3/8"	1/2"	3/4"	1"	1"1/4	1"1/2	2"
Ø D bore mm Ø D světlý průřez mm	10	15	20	25	32	40	50
A mm	58	68	74	79	84	89	94
Ø B mm	29	33	40	47	58	64	77

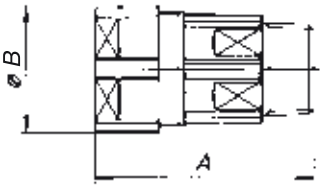

DIMENSIONS / ROZMĚRY

VALVE DIMENSIONS PER TYPE AND SIZE ROZMĚRY KOHOUTŮ PODLE TYPU A ROZMĚRU ZÁVITU							
nominal diameter mm Jmenovitá světlost mm	10	15	20	25	32	40	50
size in inches Rozměr v palcích	3/8"	1/2"	3/4"	1"	1"1/4	1"1/2	2"
Ø D bore mm Ø D světlý průřez mm	10	15	20	25	32	40	50
A mm	86	86	90	80	102	103	104
Ø B mm	29	33	40	47	58	46	77

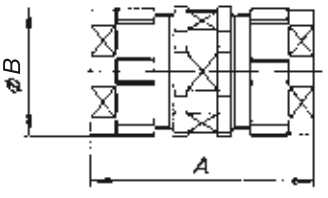

TOF®-FE

tof joint system®

FITTING
PN 10
FOR IRON
PIPE

TVAROVKA
PN 10 PRO OCELOVÉ
TRUBKY

TOF/FE M

Single joint for FE pipe with male thread
Spojka pro FE s vnějším závitem

Cod. 020100..

ØFE from 2"1/2 to 3"
ØFE od 2"1/2 do 3"

TOF/FE F

Single joint with female thread for FE
Spojka pro FE s vnitřním závitem

Cod. 020200..

ØFE from 2"1/2 to 3"
ØFE od 2"1/2 do 3"

TOF/FE B

Straight joint for FE-PE
Přímá spojka pro FE-PE

Cod. 020300..

ØFE from 1/2" to 3"
ØFE od 1/2" do 3"

ICIM UNI EN ISO 9001: 2008
ICIM ISO 14001:2004

TOF®-FE

TECHNICAL FEATURES:

Universal brass joint for rigid pipes in inches.

Configuration: MALE, DOUBLE JOINT FEMALE, DOUBLE JOINT FE-PE.

Standard threads according to ISO 228.

Use: connection of water iron pipes (up to 10bar);
- **Connection of PVC pipes (external diameter in inches);**
- **Connection of copper pipe (external diameter in inches);**
- **Hydraulic stainless steel pipe (external diameter in inches);**
- **Standard rigid pipes in general, with external diameter in inches;**

Limitation of use: max temperature 90°;
- **Max pressure 10bar (with Iron pipe);**

TECHNICKÉ VLASTNOSTI:

Univerzální mosazná spojka pro neohebné trubky.

Provedení: VNĚJŠÍ ZÁVIT, VNITŘNÍ ZÁVIT, SPOJKA FE-PE

Standardní závity dle ISO 228.

Použití: spojování vodovodních ocelových trubek (až do 10bar);
- **Spojování PVC trubek (vnejší průměr v palcích);**
- **Spojování měděných trubek (vnější průměr v palcích);**
- **Tlakové nerezové trubky (vnější průměr v palcích);**
- **Obecně neohebné trubky s vnějším průměrem v palcích;**

Limity použití: max.teplota 90°;

- **Max. tlak 10bar (pro ocelovou trubku).**

MATERIALS / MATERIAL

MATERIALS USED MATERIÁL POUŽITÝ PRO	MATERIAL MATERIÁL
Body, rotatory nut and flanges Tělo, matka a příruba	CW 617N - (Pb≤ 2,2% DIN 50930T6)
Hydraulic seals Tlakové těsnění	NBR
Mechanical seals Svěrný kroužek	CW614N
Standard bolts Standardní šrouby	TDE 4.8/88

FITTINGS-VERSCHRAUBUNG

TOF/FE M

	mat.	Ø	ØFE	A	B	B1	C	COD
Single joint for FE pipe with male thread	OT	2"1/2	2"1/2	145	130	22		02010010
Spojka pro FE s vnějším závitem	OT	3"	3"	174	130	22		02010012

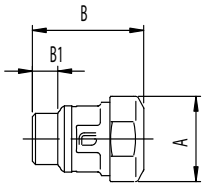

TOF/FE F

	mat.	Ø	ØFE	A	B	B1	C	COD
Single joint for FE pipe with female thread	OT	2"1/2	2"1/2	145	125	27		02020010
Spojka pro FE s vnitřním závitem	OT	3"	3"	174	125	27		02020012

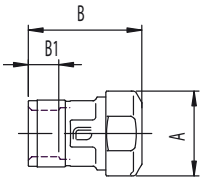

TOF/FE B

	mat.	Ø	ØFE	A	B	B1	C	COD
Straight joint for FE	OT	2"1/2	2"1/2	139	185			02030010
Přímá spojka pro FE-PE	OT	3"	3"	154	206			02030012

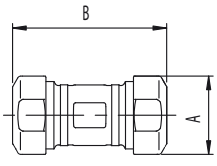

TOF MULTIPINZA®

tof multipinza®

DRINKING WATER DIN DVGW product PITNÁ VODA

DEZINCIFICATION CR SPECIAL BRASS

BEZ OBSAHU ZINKU CR SPECIÁLNÍ MOSAZ

PN 10

PIPE FITTING FOR MULTILAYER PIPE* TH-H-U F-B-C TVAROVKA PRO VÍCEVRSTVOU TRUBKU*

* SEE PAGE 179
*VIZ STR. 179

PIPE PEX ROHR *

* Contact EFFEBI for Installation instructions
* Pro montážní návod kontaktujte EFFEBI

TOF-MP U13
Multilayered straight male fitting
Spojka pro vícevrstvé trubky s vnějším závitem
Cod. U13G.....

TOF-MP U16
Straight male fitting with multilayered O-ring
Spojka pro vícevrstvé trubky s vnějším závitem a o-kroužkem
Cod. U16G.....

TOF-MP U12
Multilayered straight female fitting
Spojka pro vícevrstvé trubky s vnitřním závitem
Cod. U12G.....

TOF-MP U11
Multilayered straight fitting- multilayer
Spojka oboustranná pro vícevrstvé trubky
Cod. U11G.....

TOF-MP U14
Straight female fitting with union nut - multilayer
Spojka pro vícevrstvé trubky s převlečnou matkou
Cod. U14G.....

TOF-MP U82
Female L-fitting - multilayer with fixing base
Nástěnka pro vícevrstvé trubky
Cod. U82G.....

TOF-MP U71
135° multilayered fitting - multilayer
Koleno 135°-oboustranné pro vícevrstvé trubky
Cod. U71G.....

TOF-MP U17
Plug straight fitting - multilayer
Zátka pro vícevrstvé trubky
Cod. U17G.....

TOF-MP U18
Flat sealing straight fitting with union nut - multilayer
Spojka pro vícevrstvé trubky s převlečnou matkou
Cod. U18G.....

ICIM UNI EN ISO 9001: 2008
ICIM ISO 14001:2004

TOF MULTIPINZA®

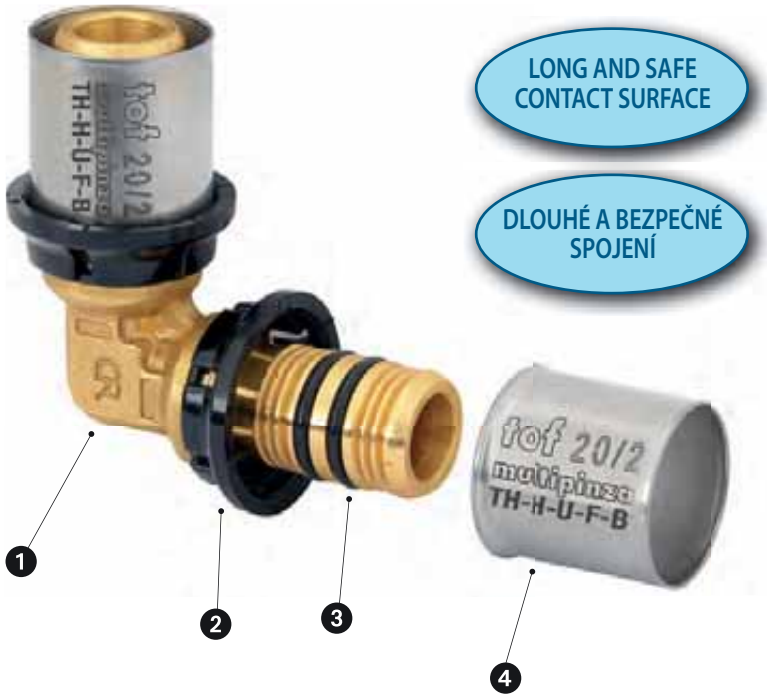

TECHNICAL DESCRIPTION
DLOUHÉ A BEZPEČNÉ SPOJENÍ

1 Fitting body made of CW602N dezincification resistant brass (DZR).
2 Black nut with inspection openings in high contrast. They are made of weatherproof plastic.
3 EPDM O-ring suitable for use with food and drinking water.
4 Annealed AISI304 stainless steel bushing.

1 Tělo tvarovky je vyrobeno z mosazi CW602N bez obsahu zinku (DZR).
2 Černý kontrastní kroužek s inspekčním otvorem. Je vyroben z plastu odolného nepříznivým podmínkám.
3 O-kroužek z EPDM je použitelný pro pitnou vodu i potraviny.
4 Lisovací manžeta z žíhané nerezové oceli AISI304.

The only original fitting marked with the:
- Tof Multipinza logo.
- Pipe thickness and diameter.
- Type of tools that can be used.

Originální tvarovka je označena:
- Logem Tof Multipinza.
- Průměrem a tloušťkou trubky.
- Typem lisovacího profilu.

PLEASE SEE PAGE 178 FOR DIMENSIONS
POUŽITÍ PROFILŮ DLE DIMENZE TRUBEK VIZ STR.178

TOF-MP U31
Multilayered T-fitting - multilayer - multilayer
Spojka T pro vícevrstvé trubky.
Cod. U31G.....

TOF-MP U32
Female T-fitting -multilayer - multilayer
Spojka T pro vícevrstvé trubky s vnitřním závitem.
Cod. U32G.....

TOF-MP U33
Male T-fitting - multilayer - multilayer
Spojka T pro vícevrstvé trubky s vnějším závitem.
Cod. U33G.....

TOF-MP U21
Multilayered L- fitting - multilayer
Kolenová spojka pro vícevrstvé trubky
Cod. U21G.....

TOF-MP U22
Female multilayered L-fitting - multilayer
Kolenová spojka s vnitřním závitem pro vícevrstvé trubky
Cod. U22G.....

TOF-MP U23
Male multilayered L-fitting - multilayer
Kolenová spojka s vnějším závitem pro vícevrstvé trubky
Cod. U23G.....

TOF-MP U31
Reduced central T-fitting
Spojka T redukovaná centrální pro vícevrstvé trubky
Cod. U31G.....

TOF-M U31
Side widened T-fitting
Spojka T redukovaná boční pro vícevrstvé trubky
Cod. U31G.....

TOF-MP U31
Side reduced T-fitting
Spojka T redukovaná pro vícevrstvé trubky
Cod. U31G.....

TOF-MP U51

Multilayered six-way fitting
Šesticestná spojka pro vícevrstvé trubky

Cod. U51G.....

TOF-MP U62

Double multilayered female L-fitting with fixing base
Dvoucestná L nástěnka pro vícevrstvé trubky

Cod. U62G.....

TOF-MP UP2

Distribution system with multilayered F 90° fitting
Modul F 90° pro vícevrstvé trubky

Cod. UP2G.....

TOF-MP UA2

F-F wall terminal multilayer for horizontal chases
Dvoucestná nástěnka pro vícevrstvé trubky

Cod. UA2G.....

TOF-MP UC2

Left female wall terminal multilayer for horizontal chases
Nástěnka levá pro vícevrstvé trubky

Cod. UC2G.....

TOF-MP UB2

Right female wall terminal multilayer for horizontal chases
Nástěnka pravá pro vícevrstvé trubky

Cod. UB2G.....

KU01

Hanger for wall fittings for horizontal chases
Nástěnný držák pro nástěnky

KU02

Flat hanger for TOF-MP/LP F-T
Plochý držák pro TOF-MP/LP F-T

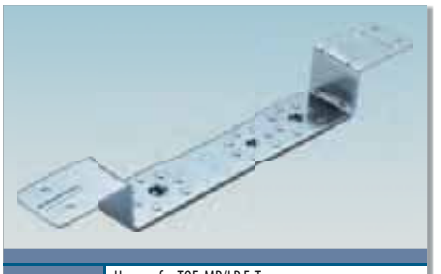

KU03

Hanger for TOF-MP/LP F-T
Držák pro TOF-MP/LP F-T

TOF-M U15

Straight chromed pipe fitting - multilayer
Napojení přímé chromované pro vícevrstvé trubky

Cod. U15C..... **CW617N**

TOF-MP U25

Chromed pipe L-fitting - multilayer
Napojení L chromované pro vícevrstvé trubky

Cod. U25C..... **CW617N**

TOF-MP U35

Chromed pipe T-fitting - multilayer
Napojení T chromované pro vícevrstvé trubky

Cod. U35C..... **CW617N**

UNI EN ISO 9001: 2008

ISO 14001:2004

Multilayer recessed valve with valve head fitting - multilayer
Ventil pro zapuštění pro vícevrstvé trubky

Cod. 1687..... from 16 to 26 / od 16 do 26

Valve Head kit
Sada s kuželkou ventilu

Cod. K756 for 1/2" and 3/4" / od 1/2" und 3/4"

Opereting lever kit (with extension kit K250)
Ovládací páčka (s prodloužením K250)

Cod. K200 from 1/2" to 3/4" / od 1/2" do 3/4"

Chromed blind cap kit
Sada s chromovanou záslepkou

Cod. K204 from 1/2" to 3/4" / od 1/2" do 3/4"

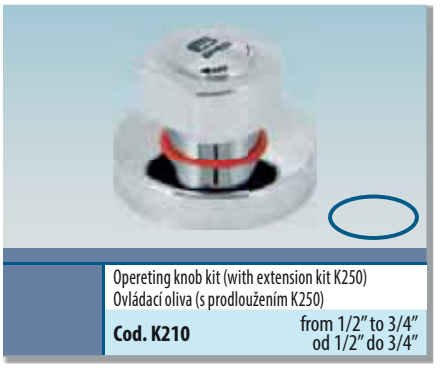

Opereting knob kit (with extension kit K250)
Ovládací oliva (s prodloužením K250)

Cod. K210 from 1/2" to 3/4" / od 1/2" do 3/4"

PINCERS PROFILES / LISOVACÍ PROFILY

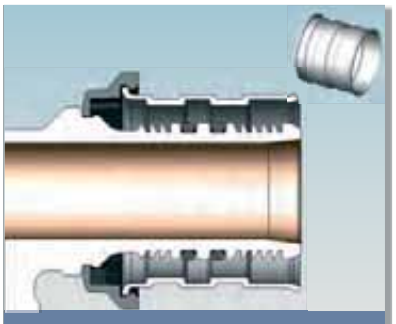

Pincers profile TH
Lisovací profil TH

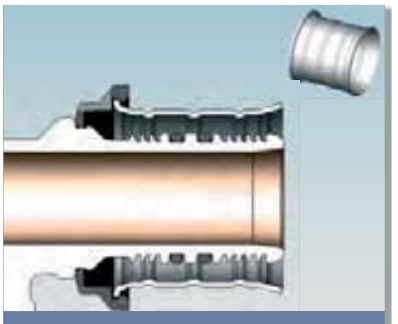

Pincers profile H
Lisovací profil H

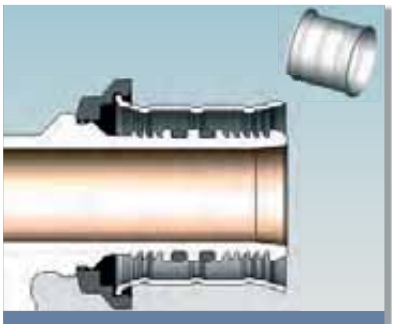

Pincers profile U
Lisovací profil U

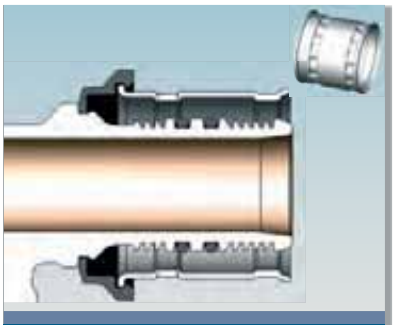

Pincers profile F
Lisovací profil F

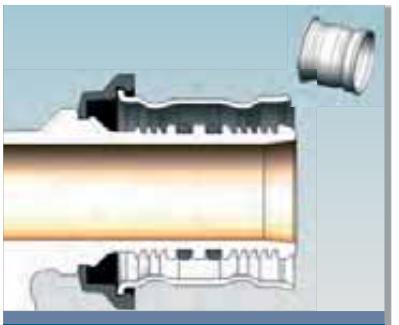

Pincers profile B
Lisovací profil B

TOF MULTIPINZA®

TOF MULTIPINZA:

TOF Multipinza is a dezincification resistant brass fitting (DZR) used for connection of multilayer pipes. Pipes and fittings are assembled by means of electro-hydraulic tools provided with specially shaped jaws. The jaws, when applied correctly to the outer, AISI304 stainless steel bushing, leave a permanent deformation to guarantee tight jointing. The pipe fittings are designed to be used with 6 different tools shapes according to sizes and types shown in the table below:

TOF Multipinza tvarovky pro spojování vícevrstvých trubek jsou vyrobeny z mosazi bez obsahu zinku (DZR). Tvarovky jsou montovány pomocí elektro-hydraulických lisů s použitím lisovacích čelistí. Pomocí čelistí je slisována nerezová manžeta AISI304, která trvalou deformací (slisováním) zajišťuje pevné spojení. Lisovací tvarovky jsou navrženy pro použití 6 různých typů lisovacích čelistí podle velikostí a typů viz tabulka níže:

TAB. E — pipe sizes / rozměr trubky

suitable tools použitelné čelisti \ pipe trubka	16	16	18	20	20	20	25	26	32	40	50	63
	2	2.25	2	2	2.25	2.5	2.5	3	3	3.5	4	4.5
F	•	•	•	•	•	•		•	•	•	•	•
TH	•	•	•	•	•	•		•	•	•	•	
U	•	•	•	•	•	•	•		•	•	•	
H	•	•	•	•	•	•		•	•	•		
B	•	•	•	•	•	•		•	•			
C								•				

OPERATING LIMITS:

- Maximum operating temperature 120°C (-20°C + 120°C: please check pipe maximum temperatures and ensure that pipe and fluid are compatible)
- Maximum working pressure 10bar

PRACOVNÍ LIMITY:

- Maximální pracovní teplota 120°C (-20 +120°C : prosím prověřte maximální teplotu a použijte shodnou trubku a teplotu média).
- Maximální pracovní tlak 10bar

APPLICATION FIELDS: Using reliable top quality materials, TOF Multipinza is employed in water distribution systems on drinking water applications.
It is also suitable for use on high and low temperature heating systems, air conditioning plants, fire protection systems and compressed air systems. Please check the compatibility of materials and fluids.

Možnosti použití: používejte spolehlivé vysocekvalitní materiály, TOF Multipinza se používá pro rozvody pitné vody.
Je rovněž použitelný pro nízko a vysokoteplotní systémy vytápění, pro klimatizační zařízení, pro protipožární systémy a tlakový vzduch. Prosím prověřte shodnost materiálu s médiem.

TECHNICAL FEATURES:

- Designed and tested for use with 6 different pincers' profiles: U, H, TH, F, B, C (see table E)
- Visual inspection of correct pipe position through special openings on the plastic bush-holder
- Safe sealing system with double O-ring in peroxide EPDM
- Wide range of applications from Ø16 to Ø63 mm for pipe fittings
- Valve connections available: 16X2 16X2,25 20X2 20X2,25 20X2,5
- Saw-tooth shaped profile to prevent pipe disconnection
- Bush-holder locking system on the fitting body with steel bushing no-loss device
- Fitting with a DZR yellow body CW602N (dezincification resistant alloy)
- External bushing made of annealed AISI304 stainless steel

TECHNICKÉ VLASTNOSTI:

- Navrženo a testováno pro 6 různých typů lisovacích profilů: U, H, TH, F, B, C (viz tabulka E)
- Vizuální kontrola správného zasunutí trubky díky speciálnímu otevřenému plastovému kroužku
- Bezpečný těsnicí systém se dvěma o-kroužky z peroxid EPDM
- Široké možnosti použití pro trubky od Ø16 do Ø63 mm
- Ozubená výustka proti rozpojení
- Upevňovací systém s nerezovou manžetou na těle tvarovky
- Tvarovka z mosazi CW602N bez obsahu zinku (slitina s odolností proti vyplavování zinku)
- Nerezová manžeta z nerezové oceli AISI304

UNI EN ISO 9001: 2008
ISO 14001:2004

INSTALLATION
INSTALACE

During installation it is very important to anticipate few minimum distances, according to installation circumstances. The most important are:

V průběhu montáže je velmi důležité podle okolností předvídat minimální vzdálenosti. Nejdůležitější je:

Operation space of the pressing tools: At the planning stage it is important to allow adeguate clearance distance for the pressing tools. The obstructions are shown in tables 1 and 2. They have to be identified during the installation procedures.

Manipulační prostor pro lisovací nářadí: při plánování montáže je důležité vzít v úvahu potřebný prostor pro lisovací nářadí. Možné překážky můžete vidět u tabulky 1 a 2. Ty musí být odstraněny v průběhu montážních prací.

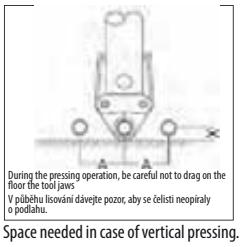

Space needed in case of vertical pressing.

Potřebujete prostor při rovném lisování.

TABULKA 1.

Dim	X	A
14	20 mm	57 mm
16	22 mm	57 mm
20	24 mm	59 mm
26	33 mm	62 mm
32	36 mm	70 mm
40	50 mm	90 mm

X= vertical distance — X= svislá vzdálenost
A=horizontal distance — A= vodorovná vzdálenost

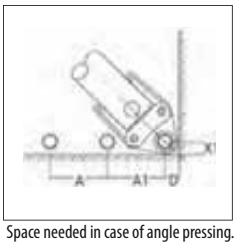

Space needed in case of angle pressing.

Potřebujete prostor při lisování v rozích.

TABULKA 2

Dim	X1	D	A1
14	24 mm	40 mm	80 mm
16	24 mm	40 mm	80 mm
20	24 mm	40 mm	80 mm
26	33 mm	45 mm	86 mm
32	36 mm	50 mm	95 mm
40	50 mm	60 mm	110 mm

D = diagonal distance — D= vzdálenost do osy
X1= vertical distance — X1= svislá vzdálenost
A1= horizontal distance — A1= vodorovná vzdálenost

Expansion of installed pipes: temperature changes generate pipe expansions that have to be taken into consideration. It is very important to estimate a possible expansion during planning in order to have enough space. To sum up, you have to mark out correctly the placement of the anchor points and the suitable compensators of expansion, where it is not absorbed by the elasticity of the pipes.

Pipes fixing in case of installations at site

When pipes are installed on site, the placement of the fixed or sliding points, which fix the plant, must be determined respecting distances. If fixings are too close, expansions will not be allowed, whereas if they are too far, vibrations with tensions will result.

Dilatace instalovaných trubek:

je nutné vzít v úvahu tepelnou roztažnost trubek. Je velmi důležité přepokládat tuto dilataci již při plánování a počítat s prostorem. Shrnuto, musíte si správně vyznačit kotevní body potrubí a použít vhodné dilatační kompenzátory, které budou eliminovat dilataci potrubí.

Upevnění trubek v případě montáže přímo na místě:

pokud jsou trubky montovány přímo na místě, musí být pevné a kluzné body umístěny ve správných vzdálenostech. Jestliže jsou příliš blízko, neumožňují zachytit dilataci, pokud jsou příliš daleko, trubky se mohou chvět a prohýbat.

FITTINGS-VERSCHRAUBUNG

ASSEMBLY INSTRUCTIONS / MONTÁŽNÍ NÁVOD

Cut the pipe using the pipe-cutter or the proper calibrated shares. The cut must be perpendicular to the pipe axis. Do not use hacksaws or disk-shaped grindstones, which deform the pipe.

Uřízněte trubku za použití řezáku trubky nebo kalibrovaných nůžek. Nepoužívejte pilku nebo rozbrušovací kotouč, které by trubku deformovaly.

Restore the pipe roundness, using the proper calibrator. Carefully fettle the end of the pipe:
residual flash could damage the O-ring, compromising the joint tightness.

Pomocí kalibračního trnu upravte konec trubky.Opatrně odstraňte otřepy na konci trubky: jejich zbytky mohou poškodit o-kroužek při zasunování trubky.

While mounting the pipe, make sure the pipe is in contact with the fitting, through the high contrast checking windows.(Use only water to lubricate the fitting before mounting the pipe). Do not use mineral oils, like Vaseline.

Při zasunování trubky do tvarovky se ujistěte, že je trubka vidět v inspekčním okénku kroužku. (Používejte pouze vodu pro lubrikaci výustky tvarovky). Nepoužívejte minerální olej, vazelínu...

The machine must be equipped with the jaw corresponding to the diameter and to the type of the fittings profile, which has to be pressed. Check the pressing pliers are operating correctly. Make sure that the pincers are properly placed. For B-TH profile, mount the plastic nut in the rail.
For U-H-F profile, mount the plastic nut in contact with the plier. Carry out the pressing, untill the two semi-jaws touch each other.

Radiální lis musí být vybaven čelistmi příslušné dimenze a typu profilu. Zkontrolujte, že lis správně funguje. Přesvědčte se, že jsou čelisti správně nasazeny. Pro profil B-TH nasuňte platovou matku. Pro profil U-H-F se dotýkejte matky kleštěmi.Opatrně slisujte dokud se čelisti nespojí.

Once the operation is over, the swellings due to the pressing must be seen.
During the test of the system, the sealing will be checked.

Po zalisování musí být vidět zřetelná deformace lisovacím profilem. Proveďte následnou kontrolu těsnosti celého systému tlakovou zkouškou.

TO BE AVOIDED:

A - The use of non-compliant and damaging substances, such as lubricants: always use water.
B - The direct contact of the fittings with the cement jet during the operation: protect with proper tools.
C - The direct connection of the multilayered pipe with boilers, kettles, water heaters and any source of heat.

It is better to employ, for at least one meter length portion, a joint with metal pipe in order to protect the multilayered pipe from the malfunctioning of heat generators.

JE TŘEBA SE VYVAROVAT::

A - Používat nevhodná mazadla jako lubrikant: vždy používejte pouze vodu.
B - Přímého kontaktu tvarovky s betonem podlahy v průběhu montáže.
C - Přímého kontaktu vícevrstvé trubky s předměty s horkým povrchem.

Pro připojení zdroje tepla je lepší použít alespoň jeden metr dlouhou ocelovou trubku, aby byla vícevrstvá trubka ochráněna před vysokou teplotou.

POSSIBLE CAUSES OF LEAKAGE:

1. Connection with other non-compliant products.
2. Overuse of sealers (hemp, PTFE tape..) in the male/female threaded joints, thus creating tension in the fittings.
3. Pressing operations with worn-out jaws.
4. Partial closing of the pincers.
5. Wrong placement of the fitting on the pincers, such as during the pressing.
6. Breaking or leakage of the O-rings due to pipes wrongly cut, calibrated and flashed.
7. Non-compliant fluids (chemical prducts).
8. No observance of the ideal distances of fixing.
9. Expansions not offset with arrengements or proper devices.
10. Freezing of the system or excessive inner pressures.
11. Non-predictable external causes, such as accidental impacts.
12. Fittings storage in an unsuitable place, with consequent deterioration of the O-rings.
13. Non-compliant fluids, lubrication while installing, such as mineral oil.

MOŽNÉ PŘÍČINY NETĚSNOSTÍ:

1. Spojení s nevyhovujícími výrobky.
2. Použití velké vrstvy těsnicích materiálů (konopí, PTFE páska...) pro vnější/vnitřní závit, které způsobí napětí v tvarovce.
3. Lisování s opotřebovanými čelistmi.
4. Pouze částečné dovření čelistí.
5. Špatné umístění tvarovky a čelistí v průběhu lisování.
6. Zničení nebo svléknutí o-kroužku špatně ošetřeným koncem trubky.
7. Nevhodná přepravovaná kapalina (chemikálie).
8. Nedodržené ideální vzdálenosti pevných bodů potrubí.
9. Není kompenzována dilatace nebo je použit špatný kompenzátor.
10. Zamrznutí systému nebo velký vnitřní tlak.
11. Nepředvídatelné vnější vlivy.
12. Skladování tvarovek na nevhodném místě s následným poškozením o-kroužku.
13. Použití nevhodných lubrikantů pro montáž jako jsou minerální oleje.

MULTIPINZA RANGE
SÉRIE MULTIPINZA

TOF-MP/D M-T

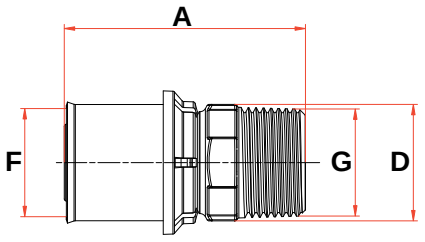

DIMENSION	A	B	C	D	E	F	G	COD
3/8M x 16/2	51,5	-	-	SW 19	-	16/2	R 3/8"	U13GR30400
1/2M x 16/2	53,5	-	-	SW 22	-	16/2	R 1/2"	U13GR40400
1/2M x 16/2,25	53,5			SW 22		16/2,25	R 1/2"	U13GR40500
3/4M x 16/2	56	-	-	SW 28	-	16/2	R 3/4"	U13GR50400
1/2M x 18/2	53,5	-	-	SW 22	-	18/2	R 1/2"	U13GR41000
3/4M x 18/2	56	-	-	SW 28	-	18/2	R 3/4"	U13GR51000
1/2M x 20/2	53,5	-	-	SW 22	-	20/2	R 1/2"	U13GR41300
1/2M x 20/2,25	53,5	-	-	SW 22	-	20/2,25	R 1/2"	U13GR41400
1/2M x 20/2,5	53,5			SW 22		20/2,5	R 1/2"	U13GR41500
3/4M x 20/2	56	-	-	SW 28	-	20/2	R 3/4"	U13GR51300
3/4M x 20/2,25	56	-	-	SW 28	-	20/2,25	R 3/4"	U13GR51400
3/4M x 20/2,50	56	-	-	SW 28	-	20/2,5	R 3/4"	U13GR51500
3/4M x 25/2,5	58	-	-	SW 28	-	25/2,5	R 3/4"	U13GR51800
3/4M x 26/3	58	-	-	SW 28	-	26/3	R 3/4"	U13GR52200
1"M x 25/2,5	58	-	-	SW 28	-	25/2,5	R 3/4"	U13GR61800
1"M x 26/3	62	-	-	SW 35	-	26/3	R 1"	U13GR62200
1"M x 32/3	64,5	-	-	SW 35	-	32/3	R 1"	U13GR62600
1"1/4M x 32/3	67	-	-	SW 46	-	32/3	G 1"1/4	U13GG72600
1"1/4M x 40/3,5	79	-	-	SW 46	-	40/3,5	G 1"1/4	U13GG72800
1"1/2M x 50/4	88	-	-	SW 52	-	50/4	G 1"1/2	U13GG83100
2"M x 63/4,5	98	-	-	SW 65	-	63/4,5	G 2"	U13GG93500

TOF-MP/D F-T

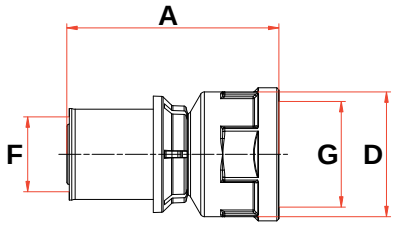

DIMENSION	A	B	C	D	E	F	G	COD
1/2F x 16/2	48	-	-	SW 24	-	16/2	G 1/2"	U12GG40400
1/2F x 16/2,25	48	-	-	SW 24	-	16/2,25	G 1/2"	U12GG40500
3/4F x 16/2	51	-	-	SW 30	-	16/2	G 3/4"	U12GG50400
1/2F x 18/2	47,5	-	-	SW 24	-	18/2	G 1/2"	U12GG41000
3/4F X 18/2	51	-	-	SW 30	-	18/2	G 3/4"	U12GG51000
1/2F X 20/2	47,5	-	-	SW 24	-	20/2	G 1/2"	U12GG41300
1/2F X 20/2,25	47,5	-	-	SW 24	-	20/2,25	G 1/2"	U12GG41400
1/2F X 20/2,5	47,5	-	-	SW 24	-	20/2,5	G 1/2"	U12GG41500
3/4F X 20/2	51	-	-	SW 30	-	20/2	G 3/4"	U12GG51300
3/4F X 20/2,25	51	-	-	SW 30	-	20/2,25	G 3/4"	U12GG51400
3/4F X 20/2,5	51	-	-	SW 30	-	20/2,5	G 3/4"	U12GG51500
3/4F X 25/2,5	52	-	-	SW 30	-	25/2,5	G 3/4"	U12GG51800
3/4F x 26/3	52	-	-	SW 30	-	26/3	G 3/4"	U12GG52200
1"F X 25/2,5	57	-	-	SW 37	-	25/2,5	G 1"	U12GG61800
1"F X 26/3	57	-	-	SW 37	-	26/3	G 1"	U12GG62200
1"F X 32/3	59,5	-	-	SW 37	-	32/3	G 1"	U12GG62600
1" 1/4F X 32/3		-	-		-	32/3	G 1"1/4	U12GG72600
1"1/4F X 40/3,5		-	-	SW 46	-	40/3,5	G 1"1/4	U12GG72800
1"1/2F X 50/4	61,5	-	-	SW 39	-	50/4	G 1"1/2	U12GG83100
2"F X 63/4,5		-	-	SW 40	-	63/4,5	G 2"	U12GG93500

TOF-MP/D FP-T

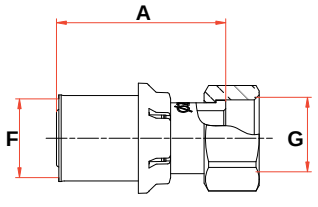

DIMENSION	A	B	C	D	E	F	G	COD
1/2F x 16/2	43	-	-	SW 24	-	16/2	G 1/2"	U18GG40400
1/2F x 18/2	43	-	-	SW 24	-	18/2	G 1/2"	U18GG41000
1/2F x 20/2	43	-	-	SW 24	-	20/2	G 1/2"	U18GG41300
3/4F x 16/2	38,5	-	-	SW 30	-	16/2	G 3/4"	U18GG50400
3/4F x 18/2	41	-	-	SW 30	-	18/2	G 3/4"	U18GG51000
3/4F x 20/2	41	-	-	SW 30	-	20/2	G 3/4"	U18GG51300
3/4F x 25/2,5	46	-	-	SW 30	-	25/2,5	G 3/4"	U18GG51800
3/4F x 26/3	46	-	-	SW 30	-	26/3	G 3/4"	U18GG52200
1"F x 26/3	48	-	-	SW 36	-	26/3	G 1"	U18GG62200
1"F x 32/3	51	-	-	SW 36	-	32/3	G 1"	U18GG62600
1"1/4F x 32/3	53	-	-	SW 46	-	32/3	G 1"1/4	U18GG72600
1"1/2F x 40/3,5	66,75	-	-	SW 52	-	40/3,5	G 1"1/2	U18GG82800
1"3/4F x 50/4	87	-	-	SW 61	-	50/4	G 1"3/4	U18GGH3100
2"F x 63/4,5	96,5	-	-	SW 64	-	63/4,5	G 2"	U18GG93500

TOF-MP/D FO-T

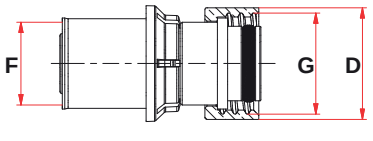

DIMENSION	A	B	C	D	E	F	G	COD
M24 x 16/2	-	-	-	SW 27	-	16/2	M24 x 1,5	U14G600400
M24 x 18/2	-	-	-	SW 27	-	18/2	M24 x 1,5	U14G601000
M24 x 20/2	-	-	-	SW 27	-	20/2	M24 x 1,5	U14G601300
EK x 16/2	-	-	-	SW 30	-	16/2	3/4	U14G620400
EK x 18/2	-	-	-	SW 30	-	18/2	3/4	U14G621000
EK x 20/2	-	-	-	SW 30	-	20/2	3/4	U14G621300

UNI EN ISO 9001: 2008
ISO 14001:2004

TOF-MP/D T-T

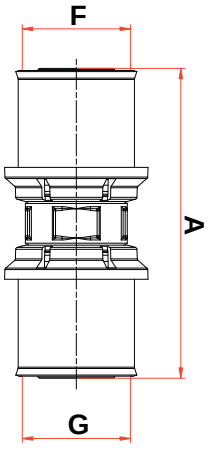

DIMENSION	A	B	C	D	E	F	G	COD
2 x 16/2	67	-	-	-	-	16/2	16/2	U11G040400
2 x 16/2,25	67	-	-	-	-	16/2,25	16/2,25	U11G050500
2 x 18/2	67	-	-	-	-	18/2	18/2	U11G101000
2 x 20/2	67	-	-	-	-	20/2	20/2	U11G131300
2 x 20/2,25	67	-	-	-	-	20/2,25	20/2,25	U11G141400
2 x 20/2,5	67	-	-	-	-	20/2,5	20/2,5	U11G151500
2 x 25/2,5	74,5	-	-	-	-	25/2,5	25/2,5	U11G181800
2 x 26/3	74,5	-	-	-	-	26/3	26/3	U11G222200
2 x 32/3	80	-	-	-	-	32/3	32/3	U11G262600
2 x 40/3,5	98	-	-	-	-	40/3,5	40/3,5	U11GG2828
2 x 50/4	109	-	-	-	-	50/4	50/4	U11G313100
2 x 63/4,5	122	-	-	-	-	63/4,5	63/4,5	U11G353500
16/2 x 18/2	67	-	-	-	-	18/2	16/2	U11G041000
16/2 x 20/2	67	-	-	-	-	20/2	16/2	U11G041300
16/2 x 20/2,25	67	-	-	-	-	16/2	20/2,25	U11G041400
16/2,25 x 20/2,25	67	-	-	-	-	20/2,25	16/2,25	U11G051400
16/2,25 x 20/2,5	67	-	-	-	-	20/2,5	16/2,25	U11G051500
16/2 x 26/3	72	-	-	-	-	26/3	16/2	U11G042200
16/2 x 32/3	75	-	-	-	-	32/3	16/2	U11G042600
18/2 x 20/2	67	-	-	-	-	20/2	18/2	U11G101300
16/2 x 25/2,50	72	-	-	-	-	25/2,5	16/2	U11G041800
16/2,25 x 25/2,50	72	-	-	-	-	25/2,5	16/2,25	U11G051800
18/2 x 25/2,50	72	-	-	-	-	25/2,5	18/2	U11G101800
20/2 x 25/2,50	72	-	-	-	-	25/2,5	20/2	U11G131800
20/2,25 x 25/2,50	72	-	-	-	-	25/2,5	20/2,25	U11G141800
20/2,5 x 25/2,50	72	-	-	-	-	25/2,5	20/2,5	U11G151800
18/2 x 26/3	72	-	-	-	-	26/3	18/2	U11G102200
18/2 x 32/3	75	-	-	-	-	26/3	20/2,5	U11G102600
20/2,25 x 26/3	72	-	-	-	-	26/3	20/2,25	U11G142200
20/2,5 x 26/3	72	-	-	-	-	26/3	20/2,5	U11G152200
20/2 x 32/3	75	-	-	-	-	32/3	20/2	U11G132600
20/2 x 40/3,5	80	-	-	-	-	40/3,5	20/2	U11G132800
25/2,5 x 32/3	75	-	-	-	-	32/3	25/2,5	U11G182600
25/2,5 x 40/3,5	83					40/3,5	25/2,5	U11G182800
26/3 x 40/3,5	83					40/3,5	26/3	U11G222800
26/3 x 32/3	77,5	-	-	-	-	32/3	26/3	U11G222600
26/3 x 40/3,5	83	-	-	-	-	40/3,5	26/3	U11G222800
26/3 x 50/4	88,5	-	-	-	-	50/4	26/3	U11G223100
32/3 x 40/3,5	86	-	-	-	-	40/3,5	32/3	U11G262800
32/3 x 50/4	91,5	-	-	-	-	50/4	32/3	U11G263100
40/3,5 x 50/4	103,5	-	-	-	-	50/4	40/3,5	U11G283100
40/3,5 x 63/4,5	110	-	-	-	-	63/4,5	40/3,5	U11G283500
50/4 x 63/4.5	115,5	-	-	-	-	63/4,5	50/4	U11G313500

TOF-MP/L T-T

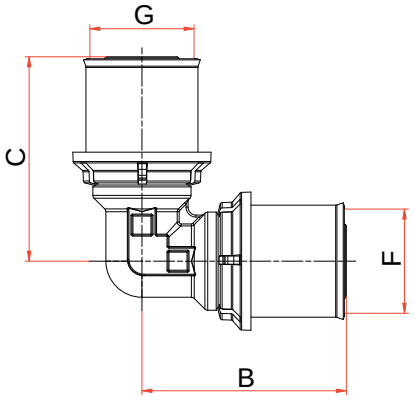

DIMENSION	A	B	C	D	E	F	G	COD
2 x 16/2	-	41,5	41,5	-	-	16/2	16/2	U21G040400
2 x 16/2,25	-	41,5	41,5	-	-	16/2,25	16/2,25	U21G050500
2 x 18/2	-	43,5	43,5	-	-	18/2	18/2	U21G101000
2 x 20/2	-	43,5	43,5	-	-	20/2	20/2	U21G131300
2 x 20/2,25	-	43,5	43,5	-	-	20/2,25	20/2,25	U21G141400
2 x 20/2,5	-	43,5	43,5	-	-	20/2,5	20/2,5	U21G151500
2 x 25/2,5	-	51	51	-	-	25/2,5	25/2,5	U21G181800
2 x 26/3	-	51	51	-	-	26/3	26/3	U21G222200
2 x 32/3	-	56	56	-	-	32/3	32/3	U21G262600
2 x 40/3,5	-	71	69,5	-	-	40/3,5	40/3,5	U21G272700
2 x 50/4	-	81	81	-	-	50/4	50/4	U21G313100
2 x 63/4,5	-	94	94	-	-	63/4,5	63/4,5	U21G353500

MULTIPINZA RANGE
SÉRIE MULTIPINZA

TOF-MP/L M-T

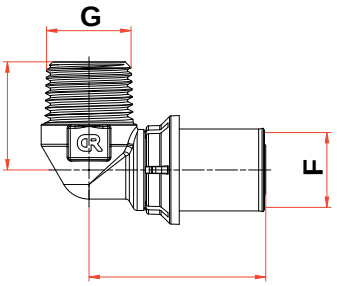

DIMENSION	A	B	C	D	E	F	G	COD
1/2M x 16/2	-	42,5	26	-	-	16/2	R 1/2"	U23GR40400
1/2M x 16/2,25	-	42,5	26	-	-	16/2,25	R 1/2"	U23GR40500
1/2M x 18/2	-	42,5	26	-	-	18/2	R 1/2"	U23GR41000
1/2M x 20/2	-	42,5	26	-	-	20/2	R 1/2"	U23GR41300
1/2M x 20/2,25	-	42,5	26	-	-	20/2,25	R 1/2"	U23GR41400
1/2M x 20/2,5	-	42,5	26	-	-	20/2,5	R 1/2"	U23GR41500
3/4M x 18/2	-	42,5	29,5	-	-	18/2	R 3/4"	U23GR51000
3/4M x 20/2	-	45	29,5	-	-	20/2	R 3/4"	U23GR51300
3/4M x 26/3	-	48	29,5	-	-	26/3	R 3/4"	U23GR52200
3/4M x 20/2,25	-	42,5	29,5	-	-	20/2,25	R 3/4"	U23GR51400
3/4M x 20/2,5	-	42,5	29,5	-	-	20/2,5	R 3/4"	U23GR51500
3/4M x 25/2,5	-	48	29,5	-	-	25/2,5	R 3/4"	U23GR51800
1"M x 32/3	-	56	36	-	-	32/3	R 1"	U23GR62600
1"1/4M x 40/3,5	-	71	45	-	-	40/3,5	G 1"1/4	U23GG72800
1"1/2M x 50/4	-	81	49,5	-	-	50/4	G 1"1/2	U23GG83100
2"M x 63/4,5	-	94	59	-	-	63/4,5	G 2"	U23GG93500

TOF-MP/L F-T TOF-MP/LL F-T

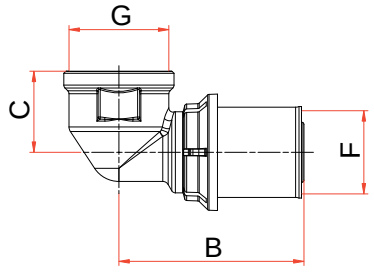

DIMENSION	A	B	C	D	E	F	G	COD
1/2F x 16/2		43,5	19,5	-	-	16/2	G 1/2"	U22GG40400
1/2F x 16/2,25		43,5	19,5	-	-	16/2,25	G 1/2"	U22GG40500
1/2 x 16/2 lungo		43,5	32	-	-	16x2	G 1/2"	U22GL40400
1/2 x 16/2,25 lungo		43,5	32	-	-	16x2,25	G 1/2"	U22GL40500
1/2F x 18/2		44,5	19,5	-	-	18/2	G 1/2"	U22GG41000
1/2 x 18/2 lungo		44,5		-	-	18/2	G 1/2"	U22GL41000
1/2F x 20/2		44,5	19,5	-	-	20/2	G 1/2"	U22GG41300
1/2 x 20/2 lungo		44,5		-	-	20/2	G 1/2"	U22GL41300
1/2F x 20/2,25		44,5	19,5	-	-	20/2,25	G 1/2"	U22GG41400
1/2 x 20/2,25 lungo		44,5		-	-	20/2,25	G 1/2"	U22GL41400
1/2F x 20/2,5		44,5	19,5	-	-	20/2,5	G 1/2"	U22GG41500
3/4F x 18/2		47	22,5	-	-	18/2	G 3/4"	U22GG51000
3/4F x 20/2		47	22,5	-	-	20/2	G 3/4"	U22GG51300
3/4F x 20/2,25		47	22,5	-	-	20/2,25	G 3/4"	U22GG51400
3/4F x 20/2,5		47	22,5	-	-	20/2,5	G 3/4"	U22GG51500
3/4F x 25/2,5		51	24	-	-	25/2,5	G 3/4"	U22GG51800
3/4F x 26/3		51	24	-	-	26/3	G 3/4"	U22GG52200
1"F x 32/3		56	29	-	-	32/3	G 1"	U22GG62600
1"1/4 x 40/3,5		71	-	-	-	40/3,5	G 1"1/4	U22GG72800
1"1/2 x 50/4		81				50/4	G 1"1/2	U22GG83100
2x 63/4,5		94	-	-	-	63/4,5	G 2"	U22GG93500

TOF-MP/T T-T-T

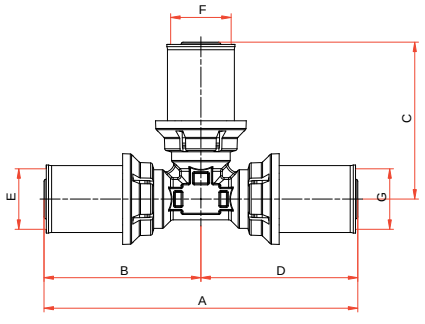

DIMENSION	A	B	C	D	E	F	G	COD
3 x 16/2	83	41,5	41,5	41,5	16/2	16/2	16/2	U31G040404
3 x 16/2,25	83	41,5	41,5	41,5	16/2,25	16/2,25	16/2,25	U31G050505
3 x 18/2	85	42,5	42,5	42,5	18/2	18/2	18/2	U31G101010
3 x 20/2	87	43,5	43,5	43,5	20/2	20/2	20/2	U31G131313
3 x 20/2,25	87	43,5	43,5	43,5	20/2,25	20/2,25	20/2,25	U31G141414
3 x 20/2,5	87	43,5	43,5	43,5	20/2,5	20/2,5	20/2,5	U31G151515
3 x 25/2,5	102	51	51	51	25/2,5	25/2,5	25/2,5	U31G181818
3 x 26/3	102	51	51	51	26/3	26/3	26/3	U31G222222
3 x 32/3	112	56	56	56	32/3	32/3	32/3	U31G262626
3 x 40/3,5	139	69,5	69,5	69,5	40/3,5	40/3,5	40/3,5	U31G282828
3 x 50/4	162	81	81	81	50/4	50/4	50/4	U31G313131
3 X 63/4,5	188	94	94	94	63/4,5	63/4,5	63/4,5	U31G353535
16/2 x 18/2 x 16/2	85	42,5	42,5	42,5	16/2	18/2	16/2	U31G041010
16/2 x 20/2 x 16/2	87	43,5	43,5	43,5	16/2	20/2	16/2	U31G041313
18/2 x 16/2 x 16/2	85	42,5	42,5	42,5	18/2	16/2	16/2	U31G100404
18/2 x 16/2 x 18/2	85	42,5	42,5	42,5	18/2	16/2	18/2	U31G100410
18/2 x 26/3 x 18/2	95	48	51	47	18/2	26/3	18/2	U31G102210
20/2 x 16/2 x 16/2	83	41,5	43,5	41,5	20/2	16/2	16/2	U31G130404
20/2 x 16/2 x 20/2	83	41,5	43,5	41,5	20/2	16/2	20/2	U31G130413
20/2 x 18/2 x 18/2	87	43,5	43,5	43,5	20/2	18/2	18/2	U31G131010
20/2 x 18/2 x 20/2	87	43,5	43,5	43,5	20/2	18/2	20/2	U31G131013
20/2 x 20/2 x 16/2	87	43,5	43,5	43,5	20/2	20/2	16/2	U31G131304
20/2 x 26/3 x 20/2	95	48	51	47	20/2	26/3	20/2	U31G132213
20/2 x 32/3 x 20/2	100	50	56	50	20/2	32/3	20/2	U31G132613
20/2,25 x 16/2,25 x 20/2,25	87	43,5	43,5	43,5	20/2,25	16/2,25	20/2,25	U31G140514

ICIM UNI EN ISO 9001: 2008
ICIM ISO 14001:2004

TOF-MP/T T-T-T

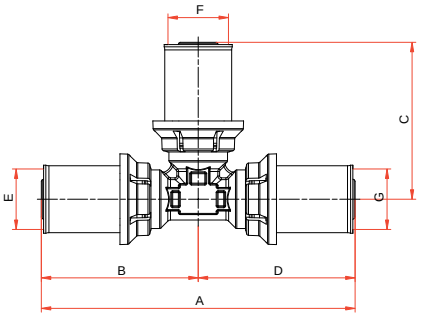

DIMENSION	A	B	C	D	E	F	G	COD
20/2,5 x 16/2 x 20/2,5	87	43,5	43,5	43,5	20/2,5	16/2	20/2,5	U31G150415
20/2,5 x 16/2,25 x 20/2,5	87	43,5	43,5	43,5	20/2,5	16/2,25	20/2,5	U31G150515
20/2,25 x 16/2 x 20/2,25	87	43,5	43,5	43,5	20/2,25	16/2	20/2,25	U31G140414
20/2,25 x 16/2 x 16/2	87	43,5	43,5	43,5	20/2,25	16/2	16/2	U31G140404
20/2,25 x 20/2,25 x 16/2	87	43,5	43,5	43,5	20/2,25	20/2,25	16/2	U31G141404
20/2,5 x 20/2,25 x 20/2,25	87	43,5	43,5	43,5	20/2,5	20/2,25	20/2,25	U31G151414
25/2,5 x 16/2 x 25/2,5	95	47,5	47	47,5	25/2,5	16/2	25/2,5	U31G180418
25/2,5 x 16/2,25 x 25/2,5	95	47,5	47	47,5	25/2,5	16/2,25	25/2,5	U31G180518
25/2,5 x 18/2 x 25/2,5	95	47,5	47	47,5	25/2,5	18/2	25/2,5	U31G181018
25/2,5 x 20/2 x 25/2,5	91,5	47,5	47	44	25/2,5	20/2	25/2,5	U31G181318
25/2,5 x 20/2,25 x 25/2,5	91,5	47,5	47	44	25/2,5	20/2,25	25/2,5	U31G181418
25/2,5 x 20/2,5 x 25/2,5	91,5	47,5	47	44	25/2,5	20/2,5	25/2,5	U31G181518
26/3 x 16/2 x 26/3	95	47,5	47	47,5	26/3	16/2	26/3	U31G220422
26/3 x 16/2,25 x 26/3	95	47,5	47	47,5	26/3	16/2,25	26/3	U31G220522
26/3 x 18/2 x 18/2	91,5	47,5	47	44	26/3	18/2	18/2	U31G221010
26/3 x 18/2 x 26/3	95	47,5	47	47,5	26/3	18/2	26/3	U31G221022
26/3 x 20/2 x 16/2	91,5	47,5	47	44	26/3	20/2	16/2	U31G221304
26/3 x 20/2 x 20/2	91,5	47,5	47	44	26/3	20/2	20/2	U31G221313
26/3 x 20/2 x 26/3	95	47,5	47	47,5	26/3	20/2	26/3	U31G221322
26/3 x 20/2,25 x 26/3	95	47,5	47	47,5	26/3	20/2,25	26/3	U31G221422
26/3 x 20/2,5 x 26/3	95	47,5	47	47,5	26/3	20/2,5	26/3	U31G221522
26/3 x 26/3 x 16/2	98	51	51	47	26/3	26/3	16/2	U31G222204
26/3 x 26/3 x 18/2	98	51	51	47	26/3	26/3	18/2	U31G222210
26/3 x 26/3 x 20/2	98	51	51	47	26/3	26/ 3	20/2	U31G222213
26/3 x 32/3 x 26/3	109	54,5	56	54,5	26/3	32/3	26/3	U31G222622
32/3 x 16/2 x 32/3	100	50	50	50	32/3	16/2	32/3	U31G260426
32/3 x 16/2,25 x 32/3	100	50	50	50	32/3	16/2,25	32/3	U31G260526
32/3 x 18/2 x 32/3	100	50	50	50	32/3	18/2	32/3	U31G261026
32/3 x 20/2 x 20/2	106	56	50	50	32/3	20/2	20/2	U31G261313
32/3 x 20/2 x 26/3	98	50	50	48	32/3	20/2	26/3	U31G261322
32/3 x 20/2 x 32/3	100	50	50	50	32/3	20/2	32/3	U31G261326
32/3 x 20/2,25 x 32/3	100	50	50	50	32/3	20/2,25	32/3	U31G261426
32/3 x 20/2,5 x 32/3	100	50	50	50	32/3	20/2,5	32/3	U31G261526
32/3 x 25/2,5 x 32/3	106	56	54	50	32/3	25/2,5	32/3	U31G261826
32/3 x 26/3 x 20/2	106	56	54	50	32/3	26/3	20/2	U31G262213
32/3 x 26/3 x 26/3	110	56	54	54	32/3	26/3	26/3	U31G262222
32/3 x 26/3 x 32/3	112	56	54	56	32/3	26/3	32/3	U31G262226
32/3 x 32/3 x 16/2	108	56	56	52	32/3	32/3	16/2	U31G262604
32/3 x 32/3 x 20/2	106	56	56	50	32/3	32/3	20/2	U31G262613
32/3 x 32/3 x 26/3	110	56	56	54	32/3	32/3	26/3	U31G262622
32/3 x 40/3,5 x 32/3	127	63,5	69,5	63,5	32/3	40/3,5	32/3	U31G262826
40/3,5 x 20/2 x 40/3,5	139	69,5	57,5	69,5	40/3,5	20/2	40/3,5	U31G281328
40/3,5 x 26/3 x 26/3	130	69,5	60,5	60,5	40/3,5	26/3	26/3	U31G282222
40/3,5 x 26/3 x 40/3,5	139	69,5	60,5	69,5	40/3,5	26/3	40/3,5	U31G282228
40/3,5 x 32/3 x 32/3	133	69,5	63,5	63,5	40/3,5	32/3	32/3	U31G282626
40/3,5 x 32/3 x 40/3	139	69,5	63,5	69,5	40/3,5	32/3	40/3,5	U31G282628
40/3,5 x 40/3,5 x 26/3	130	69,5	69,5	60,5	40/3,5	40/3,5	26/3	U31G282822
40/3,5 x 40/3,5 x 32/3	133	69,5	69,5	63,5	40/3,5	40/3,5	32/3	U31G282826
40/3,5 x 50/4 x 40/3,5	151	75,5	81	75,5	40/3,5	50/4	40/3,5	U31G283128
50/4 x 20/2 x 50/4	162	81	63,5	81	50/4	20/2	50/4	U31G311331
50/4 x 26/3 x 50/4	162	81	66,5	81	50/4	26/3	50/4	U31G312231
50/4 x 32/3 x 50/4	162	81	69,5	81	50/4	32/3	50/4	U31G312631
50/4 x 40/3,5 x 40/3,5	156,5	81	75,5	75,5	50/4	40/3,5	40/3,5	U31G312828
50/4 x 40/3 x 50/4	162	81	75,5	81	50/4	40/3,5	50/4	U31G312831
50/4 x 50/4 x 32/3	150,5	81	81	69,5	50/4	50/4	32/3	U31G313126
50/4 x 50/4 x 40/3,5	156,5	81	81	75,5	50/4	50/4	40/3,5	U31G313128
50/4 x 63/4,5 x 50/4	175	87,5	94	87,5	50/4	63/4,5	50/4	U31G313531
63/4,5 x 26/3 x 63/4,5	163	81,5	73,5	81,5	63/4,5	26/3	63/4,5	U31G352235
63/4,5 x 32/3 x 63/4,5	163	81,5	76,5	81,5	63/4,5	32/3	63/4,5	U31G352635
63/4,5 x 40/3,5 x 63/4,5	163	81,5	82,5	81,5	63/4,5	40/3,5	63/4,5	U31G352835
63/4,5 x 50/4 x 50/4	181,5	94	87,5	87,5	63/4,5	50/4	50/4	U31G353131
63/4,5 x 50/4 x 63/4,5	188	94	87,5	94	63/4,5	50/4	63/4,5	U31G353135
63/4,5 x 63/4,5 x 50/4	181,5	94	94	87,5	63/4,5	63/4,5	50/4	U31G353531

MULTIPINZA RANGE
SÉRIE MULTIPINZA

TOF-MP/T T-M-T

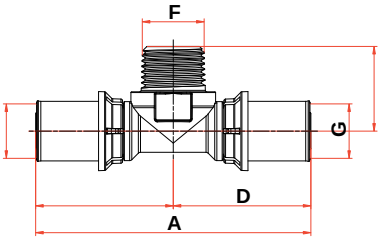

DIMENSION	A	B	C	D	E	F	G	COD
16/2 x 1/2M x 16/2	91	45,5	28	45,5	16/2	1/2	R 16/2	U33GR40404
16/2,25 x 1/2M x 16/2,25	91	44,5	28	45,5	16/2,25	1/2	R 16/2,25	U33GR40505
18/2 x 1/2M x 18/2	91	45,5	28	45,5	18/2	1/2	R 18/2	U33GR41010
20/2 x 1/2M x 20/2	91	45,5	28	45,5	20/2	1/2	R 20/2	U33GR41313
20/2,25 x 1/2F x 20/2,25	91	44,5	28	45,5	20/2,25	1/2	R 20/2,25	U33GR41414
20/2,5 x 1/2M x 20/2,5	91	44,5	28	45,5	20/2,5	1/2	R 20/2,5	U33GR41515
16/2 x 3/4M x 16/2	91	45,5	29,5	45,5	16/2	3/4	R 16/2	U33GR50404
18/2 x 3/4M x 18/2						3/4	R 18/2	U33GR51010
20/2 x 3/4M x 20/2	91	45,5	29,5	45,5	20/2	3/4	R 20/2	U33GR51313
20/2,25 x 3/4M x 20/2,25	91	45,5	29,5	45,5	20/2,25	3/4	R 20/2,25	U33GR51414
20/2,5 x 3/4M x 20/2,5	91	45,5	29,5	45,5	20/2,5	3/4	R 20/2,5	U33GR51515
25/2,5 x 1/2M x 25/2,5	96	48	29,5	48	25/2,5	1/2	R 25/2,5	U33GR41818
26/3 x 3/4M x 26/3	96	48	29,5	48	26/3	3/4	R 26/3	U33GR52222
25/2,5 x 3/4M x 25/2,5	96	48	29,5	48	25/2,5	3/4	R 25/2,5	U33GR51818

TOF-MP/T T-F-T

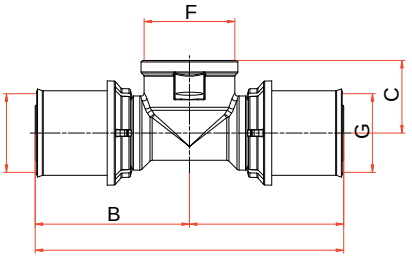

DIMENSION	A	B	C	D	E	F	G	COD
16/2 x 1/2F x 16/2	89	44,5	19,5	44,5	16/2	1/2"	G 16/2	U32GG40404
16/2,25 x 1/2F x 16/2,25	89	44,5	19,5	44,5	16/2,25	1/2"	G 16/2,25	U32GG40505
16/2 x 3/4F x 16/2	94	47	22,5	47	16/2	3/4	G 16/2	U32GG50404
18/2 x 1/2F x 18/2	89	44,5	19,5	44,5	18/2	1/2"	G 18/2	U32GG41010
18/2 x 3/4F x 18/2	94	47	22,5	47	18/2	3/4"	G 18/2	U32GG51010
20/2 x 1/2F x 20/2	89	44,5	19,5	44,5	20/2	1/2"	G 20/2	U32GG41313
20/2,25 x 1/2F x 20/2,25	89	44,5	19,5	44,5	20/2,25	1/2"	G 20/2,25	U32GG41414
20/2,5 x 1/2F x 20/2,5	89	44,5	19,5	44,5	20/2,5	1/2"	G 20/2,5	U32GG41515
20/2 x 3/4F x 20/2	94	47	22,5	47	20/2	3/4"	G 20/2	U32GG51313
20/2,25 x 3/4F x 20/2,25	94	47	22,5	47	20/2,25	3/4"	G 20/2,25	U32GG51414
20/2,5 x 3/4F x 20/2,5	94	47	22,5	47	20/2,5	3/4"	G 20/2,5	U32GG51515
25/2,5 x 1/2F x 25/2,5	96	48	21,5	48	25/2,5	1/2"	G 25/2,5	U32GG41818
25/2,5 x 3/4F x 20/2,25	102	51	24	51	25/2,5	3/4"	G 20/2,25	U32GG51814
25/2,5 x 3/4F x 20/2,5	102	51	24	51	25/2,5	3/4"	G 20/2,5	U32GG51815
25/2,5 x 3/4F x 25/2,5	102	51	24	51	25/2,5	3/4"	G 25/2,5	U32GG51818
26/3 x 1/2F x 20/2	93	48	21,5	45	26/3	1/2"	G 20/2	U32GG42213
26/3 x 1/2F x 26/3	96	48	21,5	48	26/3	1/2"	G 26/3	U32GG42222
26/3 x 3/4F x 26/3	102	51	24	51	26/3	3/4"	G 26/3	U32GG52222
32/3 x 3/4F x 32/3	113	56,5	23	56,5	32/3	3/4"	G 32/3	U32GG52626
32/3 x 1"F x 32/3	113	56,5	23	56,5	32/3	1"	G 32/3	U32GG62626
40/3,5 x 3/4F x 40/3,5	139	69,5	32,5	69,5	40/3,5	3/4	G 40/3,5	U32GG52828
40/3,5 x 1"F x 40/3,5	139	69,5	42,5	69,5	40/3,5	1"	G 40/3,5	U32GG62828
50/4 x 3/4F x 50/4	162	81	36,5	81	50/4	3/4"	G 50/4	U32GG53131
50/4 x 1"F x 50/4	162	81	39,5	81	50/4	1"	G 50/4	U32GG63131
50/4 x 1"1/4F x 50/4	162	81	48	81	50/4	1"1/4	G 50/4	U32GG73131
63/4,5 x 1"F x 63/4,5	188	94	45	94	63/4,5	1"	G 63/4,5	U32GG63535
63/4,5 x 1"1/4F x 63/4,5	188	94	43,5	94	63/4,5	1"1/4	G 63/4,5	U32GG73535

TOF-MP/LP F-T

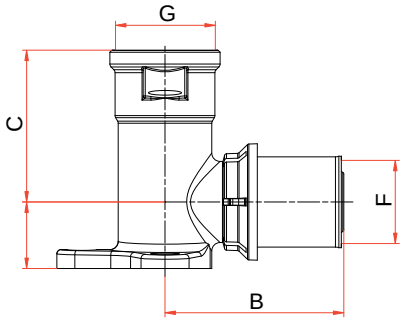

DIMENSION	A	B	C	D	E	F	G	COD
1/2 x 16/2	16	42,5	36,5	-	-	16/2	G 1/2	U82GG40400
1/2 x 16/2,25	16	42,5	36,5	-	-	16/2,25	G 1/2	U82GG40500
1/2 x 18/2	16	43	36,5	-	-	18/2	G 1/2	U82GG41000
1/2 x 20/2	16	43	36,5	-	-	20/2	G 1/2	U82GG41300
1/2 x 20/2,25	16	43	36,5	-	-	20/2,25	G 1/2	U82GG41400
1/2 x 20/2,5	16	43	36,5	-	-	20/2,5	G 1/2	U82GG41500
3/4 x 20/2	19	47	37,5	-	-	20/2	G 3/4	U82GG51300
3/4 x 20/2,25	19	47	37,5	-	-	20/2,25	G 3/4	U82GG51400
3/4 x 20/2,5	19	47	37,5	-	-	20/2,5	G 3/4	U82GG51500
3/4 x 25/2,5	19	49,5	37,5	-	-	25/2,5	G 3/4	U82GG51800
3/4 x 26/3	19	49,5	37,5	-	-	26/3	G 3/4	U82GG52200

UNI EN ISO 9001: 2008
ISO 14001:2004

MULTIPINZA RANGE
SÉRIE MULTIPINZA

TOF-MP/2LP T-F-T

DIMENSION	A	B	C	D	E	F	G	COD
1/2F x 16/2	16/2	76	20	G 1/2	34,5	15,5	-	U62GG40404
1/2F x 18/2	18/2	76	20	G 1/2	34,5	15,5	-	U62GG41010
1/2F x 20/2	20/2	76	20	G 1/2	34,5	15,5	-	U62GG41313

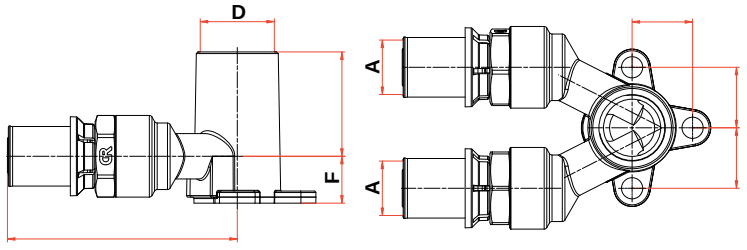

TOF-MP/SD F-T

DIMENSION	A	B	C	D	E	F	G	COD
1/2F x 16/2	103,5	38	-	-	-	16/2	G 1/2	UP2GG40400
1/2F x 18/2	103,5	38	-	-	-	18/2	G 1/2	UP2GG41000
1/2F x 20/2	103,5	38	-	-	-	20/2	G 1/2	UP2GG41300

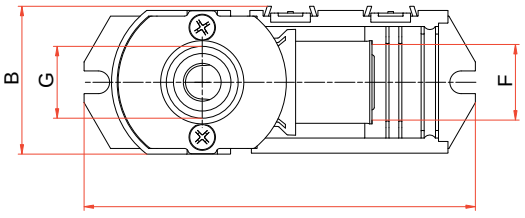

TOF-MP/D MO-T

DIMENSION	A	B	C	D	E	F	G	COD
1/2M x 16/2	44,8	-	-	SW 24	-	16/2	G 1/2	U16GG40400
1/2M x 16/2,25	44,8	-	-	SW 24	-	16/2,25	G 1/2	U16GG40500
1/2M x 18/2	44,8	-	-	SW 24	-	18/2	G 1/2	U16GG41000
1/2M x 20/2	44,8	-	-	SW 24	-	20/2	G 1/2	U16GG41300
1/2M x 20/2,25	44,8	-	-	SW 24	-	20/2,25	G 1/2	U16GG41400
1/2M x 20/2,5	44,8	-	-	SW 24	-	20/2,5	G 1/2	U16GG41500

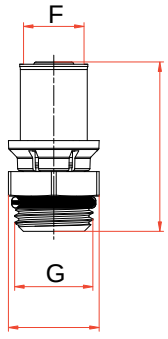

TOF-MP/D FO-T

DIMENSION	A	B	C	D	E	F	G	COD
M24 x 16/2	-	-	-	SW 27	-	16/2	M24 x 1,5	U14G600400
M24 x 18/2	-	-	-	SW 27	-	18/2	M24 x 1,5	U14G601000
M24 x 20/2	-	-	-	SW 27	-	20/2	M24 x 1,5	U14G601300
EK x 16/2	-	-	-	SW 30	-	16/2	G 3/4	U14GG50400
EK x 18/2	-	-	-	SW 30	-	18/2	G 3/4	U14GG51000
EK x 20/2	-	-	-	SW 30	-	20/2	G 3/4	U14GG51300

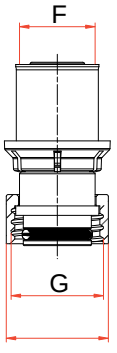

MULTIPINZA RANGE
SÉRIE MULTIPINZA

TOF-MP/45° T-T

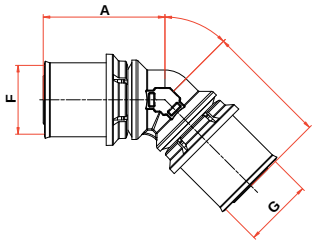

DIMENSION	A	B	C	D	E	F	G	COD
26/3 X 26/3 (45°)	46	46	-	-	-	26/3	26/3	U71G222200
32/3 X 32/3 (45°)	48	48	-	-	-	32/3	32/3	U71G262600
40/3,5 X 40/3,5 (45°)	71	71	-	-	-	40/3,5	40/3,5	U71G282800
50/4 X 50/4 (45°)	76,5	76,5	-	-	-	50/4	50/4	U71G313100

TOF-MP/D TA-T

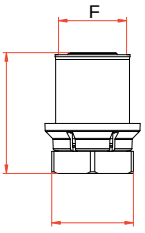

DIMENSION	A	B	C	D	E	F	G	COD
16/2	38	-	-	SW 15	-	16/2	-	U17G040000
18/2	35,5	-	-	SW 24	-	18/2	-	U17G100000
20/2	35,5	-	-	SW 24	-	20/2	-	U17G130000
26/3	42	-	-	SW 28	-	26/3	-	U17G220000
32/3	46,3	-	-	SW 35	-	32/3	-	U17G260000

TOF-MP/D TC-T

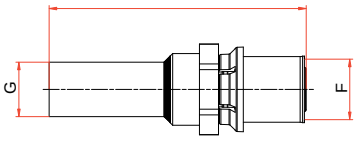

DIMENSION	A	B	C	D	E	F	G	COD
16/2 Ø15	85	-	-	-	-	16/2	15	U15C510400
20/2 Ø15	85	-	-	-	-	20/2	15	U15C511300
20/2 Ø18	85	-	-	-	-	20/2	18	U15C521300
20/2 Ø22	93,5	-	-	-	-	20/2	22	U15C531300
26/3 Ø22	95	-	-	-	-	26/3	22	U15C532200
32/3 Ø28	103	-	-	-	-	32/3	28	U15C542600

TOF-MP/LTC TC-T

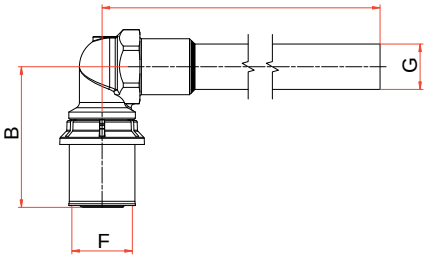

DIMENSION	A	B	C	D	E	F	G	COD
Ø15 x 16/2 - 0,165mt	165,5	46,5	-	-	-	16/2	15	U25C045155
Ø15 x 16/2 - 0,345mt	345,5	46,5	-	-	-	16/2	15	U25C045156
Ø15 x 16/2 - 1,095mt	1095,5	46,5	-	-	-	16/2	15	U25C045157
Ø15 x 18/2 - 0,165mt	165,5	46,5	-	-	-	18/2	15	U25C105155
Ø15 x 18/2 - 0,345mt	345,5	46,5	-	-	-	18/2	15	U25C105156
Ø15 x 18/2 - 1,095mt	1095,5	46,5	-	-	-	18/2	15	U25C105157
Ø15 x 20/2 - 0,165mt	165,5	46,5	-	-	-	20/2	15	U25C135155
Ø15 x 20/2 - 0,345mt	345,5	46,5	-	-	-	20/2	15	U25C135156
Ø15 x 20/2 - 1,095mt	1095,5	46,5	-	-	-	20/2	15	U25C135157

TOF-MP/TTC TC-T

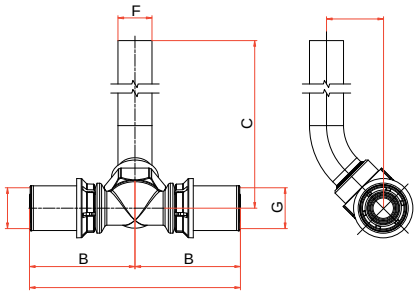

DIMENSION	A	B	C	D	E	F	G	COD
16/2 x Ø15 x 16/2	93	46,5	290	25	16/2	15	16/2	U35C510404
18/2 x Ø15 x 18/2	93	46,5	290	25	18/2	15	18/2	U35C511010
20/2 x Ø15 x 20/2	93	46,5	290	25	20/2	15	20/2	U35C511313

ICIM UNI EN ISO 9001: 2008
ICIM ISO 14001:2004

MULTIPINZA RANGE
SÉRIE MULTIPINZA

TOF-MP/TM T-T-T

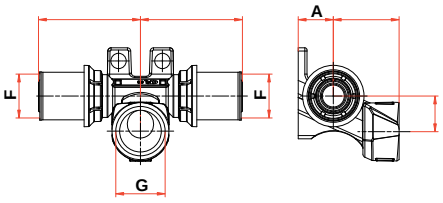

DIMENSION	A	B	C	D	E	F	G	COD
16 x 1/2 x 16	16	46,5	30	-	16	16/2	G 1/2	UA2GG40404
18 x 1/2 x 18	16	46,5	30	-	16	18/2	G 1/2	UA2GG41010
20 x 1/2 x 20	16	46,5	30	-	16	20/2	G 1/2	UA2GG41313

TOF-MP/TMDX F-T

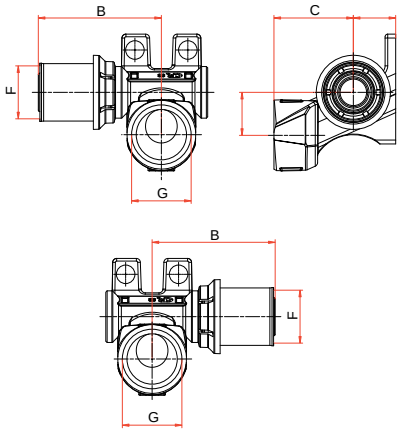

DIMENSION	A	B	C	D	E	F	G	COD
16 x 1/2	16	46,5	30	-	16	16/2	G 1/2	UB2GG40400
18 x 1/2	16	46,5	30	-	16	18/2	G 1/2	UB2GG41000
20 x 1/2	16	46,5	30	-	16	20/2	G 1/2	UB2GG41300

TOF-MP/TMSX T-F

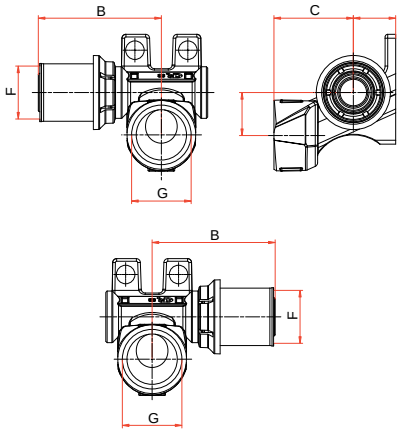

DIMENSION	A	B	C	D	E	F	G	COD
16 x 1/2	16	46,5	30	-	16	16/2	G 1/2	UC2GG40400
18 x 1/2	16	46,5	30	-	16	18/2	G 1/2	UC2GG41000
20 x 1/2	16	46,5	30	-	16	20/2	G 1/2	UC2GG41300

TOF-MP/TT GT

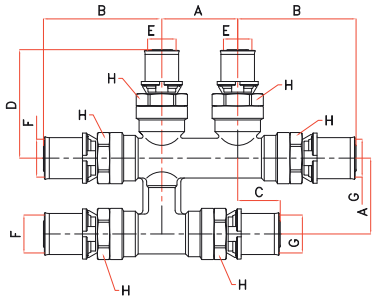

DIMENSION	A	B	C	D	E	F	G	H	COD
16 x 16 x 16	40	63	23	63	16/2	16/2	16/2	ES. CH. 24	U51G040404
18 x 16 x 18	40	63	23	63	16/2	18/2	18/2	ES. CH. 24	U51G100410
20 x 16 x 20	40	63	23	63	16/2	20/2	20/2	ES. CH. 24	U51G130413
20 x 16 x 16	40	63	23	63	16/2	20/2	16/2	ES. CH. 24	U51G130404
16 x 20 x 16	40	63	23	63	20/2	16/2	16/2	ES. CH. 24	U51G041304
20 x 20 x 20	40	63	23	63	20/2	20/2	20/2	ES. CH. 24	U51G131313
20 x 20 x 16	40	63	23	63	20/2	20/2	16/2	ES. CH. 24	U51G131304

TOF®LOCK

TIGHT FITTINGS FOR MULTILAYER PIPES (PEX PIPE KIT AVAILABLE)

PN 10

HEAVY DUTY

07LS	Female wallplate elbow Nástěnka s vnitřním závitem

07DM	Male fitting Spojka z vnějším závitem

07DF	Female fitting Spojka s vnitřním závitem

07DT	Double fitting Přímá spojka

07LT	Double elbow Koleno

07LF	Female elbow Koleno s vnitřním závitem

07LM	Male elbow Koleno s vnějším závitem

ICIM UNI EN ISO 9001: 2008

ICIM ISO 14001:2004

TOF®LOCK

07TT	Tee
	T kus

07TF	Female tee
	T kus s vnitřním závitem

07LS	Female wallplate elbow
	Nástěnka s vnitřním závitem

K07M	Insert with Nickel-Plated nut and ring for multilayer pipe (euroconus)*
	Adaptér s niklovanou převlečnou matkou pro vícevrstvé trubky (euroconus) *

K07P	Insert with yellow nut and ring for pex pipe (euroconus)*
	Adaptér s mosaznou matkou pro PE-X trubky (euroconus) *

* SEE PRICE LIST
* VIZ CENÍK

MOUNTING INSTRUCTIONS / MONTÁŽNÍ NÁVOD

TEMPERATURE LIMITS: min. +5°C - max +85°C.
TEPLOTNÍ LIMITY: min. +5°C - max +85°C.

Thread: ISO 228
Závit: ISO 228

PIPE CUTTING
Provide a perpendicular Cut using appropriate toolings.
ŘEZÁNÍ TRUBEK
Proveďte kolmý řez odpovídajícím nářadím.

PIPE CLEANING
Remove the burrs from the pipe (inside & outside).
ZAČIŠTĚNÍ TEUBKY
Odstraňte otřepy z trubky (uvnitř i vně).

ASSEMBLING INSTRUCTIONS
Put the nut and the compression ring on the outside of the pipe and then insert the pipe into the fitting until it is totally against the bottom of socket, the o-ring must remain in the original position. Tight the nut by hand, using a spanner, and than screw it.
MONTÁŽNÍ POKYNY
Navlékněte matku a svěrný kroužek na trubku a poté nasuňte trubku na trn tvarovky nadoraz, o-kroužky musí zůstat v původní pozici. Rukou dotáhněte matku a poté ji dotáhněte klíčem.

TOF LINK®

Yellow and chromium-plated brass threaded fittings
Žluté a chromované mosazné závitové tvarovky

HEAVY DUTY

FIGURE / POLOŽKA 14/OT

3-PIECE 90° M/F BENT ELBOW FITTING WITH O-RING

TŘÍDÍLNÉ ROHOVÉ ŠROUBENÍ M/F 90° S O-KROUŽKEM

COD	Thread/Závit 1	Thread/Závit 2
06401404	1/2"	
06401405	3/4"	
06401406	1"	
06401407	1"1/4	
06401408	1"1/2	
06401409	2"	

FIGURE / POLOŽKA 14/OT

CHROMIUM-PLATED 3-PIECE 90° M/F BENT ELBOW FITTING WITH O-RING

TŘÍDÍLNÉ CHROMOVANÉ ROHOVÉ ŠROUBENÍ M/F 90° S O-KROUŽKEM

COD	Thread/Závit 1	Thread/Závit 2
06401404C	1/2"	
06401405C	3/4"	
06401406C	1"	
06401407C	1"1/4	
06401408C	1"1/2	
06401409C	2"	

FIGURE / POLOŽKA 14-A/OT

3-PIECE 90° M/F BENT ELBOW FITTING WITH PLAIN GASKET

TŘÍDÍLNÉ ROHOVÉ ŠROUBENÍ M/F 90° S PLOCHÝM TĚSNĚNÍM

COD	Thread/Závit 1	Thread/Závit 2
06801404	1/2"	
06801405	3/4"	
06801406	1"	
06801407	1"1/4	

FIGURE / POLOŽKA 14-A/OT

CHROMIUM-PLATED 3-PIECE 90° M/F BENT ELBOW FITTING WITH PLAIN GASKET

TŘÍDÍLNÉ CHROMOVANÉ ROHOVÉ ŠROUBENÍ M/F 90° S PLOCHÝM TĚSNĚNÍM

COD	Thread/Závit 1	Thread/Závit 2
06801404C	1/2"	
06801405C	3/4"	
06801406C	1"	
06801407C	1"1/4	

FIGURE / POLOŽKA 15/OT

3-PIECE M/F STRAIGHT FITTING WITH O-RING

TŘÍDÍLNÉ PŘÍMÉ ŠROUBENÍ M/F S O-KROUŽKEM

COD	Thread/Závit 1	Thread/Závit 2
06401503	3/8"	
06401504	1/2"	
06401505	3/4"	
06401506	1"	
06401507	1"1/4	
06401508	1"1/2	
06401509	2"	

FIGURE / POLOŽKA 15/OT

CHROMIUM-PLATED 3-PIECE M/F STRAIGHT FITTING WITH O-RING

TŘÍDÍLNÉ CHROMOVANÉ PŘÍMÉ ŠROUBENÍ M/F S O-KROUŽKEM

COD	Thread/Závit 1	Thread/Závit 2
06401504C	1/2"	
06401505C	3/4"	
06401506C	1"	
06401507C	1"1/4	
06401508C	1"1/2	
06401509C	2"	

ICIM UNI EN ISO 9001: 2008

ICIM ISO 14001:2004

FIGURE / POLOŽKA **15-A/OT**

3-PIECE M/F STRAIGHT FITTING WITH PLAIN GASKET

TŘÍDÍLNÉ PŘÍMÉ ŠROUBENÍ M/F S PLOCHÝM TĚSNĚNÍM

COD	Thread/Závit 1	Thread/Závit 2
06801504	1/2"	
06801505	3/4"	
06801506	1"	
06801507	1"1/4	
06801508	1"1/2	
06801509	2"	

FIGURE / POLOŽKA **15-A/OT**

CHROMIUM-PLATED 3-PIECE M/F STRAIGHT FITTING WITH PLAIN GASKET

TŘÍDÍLNÉ CHROMOVANÉ PŘÍMÉ ŠROUBENÍ M/F S PLOCHÝM TĚSNĚNÍM

COD	Thread/Závit 1	Thread/Závit 2
06801504C	1/2"	
06801505C	3/4"	
06801506C	1"	
06801507C	1"1/4	
06801508C	1"1/2	
06801509C	2"	

FIGURE / POLOŽKA **17/OT**

3-PIECE STRAIGHT M/M FITTING WITH O-RING

TŘÍDÍLNÉ PŘÍMÉ ŠROUBENÍ M/M S O-KROUŽKEM

COD	Thread/Závit 1	Thread/Závit 2
06401704	1/2"	
06401705	3/4"	
06401706	1"	
06401707	1"1/4	
06401708	1"1/2	
06401709	2"	

FIGURE / POLOŽKA **17/OT**

CHROMIUM-PLATED 3-PIECE STRAIGHT M/M FITTING WITH O-RING

TŘÍDÍLNÉ CHROMOVANÉ PŘÍMÉ ŠROUBENÍ M/M S O-KROUŽKEM

COD	Thread/Závit 1	Thread/Závit 2
06401704C	1/2"	
06401705C	3/4"	
06401706C	1"	
06401707C	1"1/4	
06401708C	1"1/2	
06401709C	2"	

FIGURE / POLOŽKA **18/OT**

3-PIECES STRAIGHT F/F FITTING WITH O-RING

TŘÍDÍLNÉ PŘÍMÉ ŠROUBENÍ F/F S O-KROUŽKEM

COD	Thread/Závit 1	Thread/Závit 2
06401804	1/2"	O-Ring
06401805	3/4"	O-Ring
06401806	1"	O-Ring
06401807	1"1/4	Cone/ Kegel
06401808	1"1/2	Cone/ Kegel
06401809	2"	Cone/ Kegel

FIGURE / POLOŽKA **18/OT**

CHROMIUM-PLATED 3-PIECE STRAIGHT F/F FITTING WITH O-RING

TŘÍDÍLNÉ CHROMOVANÉ PŘÍMÉ ŠROUBENÍ F/F S O-KROUŽKEM

COD	Thread/Závit 1	Thread/Závit 2
06401804C	1/2"	O-Ring
06401805C	3/4"	O-Ring
06401806C	1"	O-Ring
06401807C	1"1/4	Cone/ Kegel
06401808C	1"1/2	Cone/ Kegel
06401809C	2"	Cone/ Kegel

FIGURE / POLOŽKA **19/OT**

3-PIECE FITTING FOR TANK

TŘÍDÍLNÉ ŠROUBENÍ PRO NÁDRŽE

COD	Thread/Závit 1	Thread/Závit 2
06401904	1/2"	
06401905	3/4"	
06401906	1"	
06401907	1"1/4	
06401908	1"1/2	
06401909	2"	

FIGURE / POLOŽKA **20/OT**

3-PIECE FITTING FOR TANK WITH INTERNAL THREAD

TŘÍDÍLNÉ ŠROUBENÍ PRO NÁDRŽE S VNITŘNÍM ZÁVITEM

COD	Thread/Závit 1	Thread/Závit 2
06402004	1/2"	
06402005	3/4"	
06402006	1"	
06402007	1"1/4	

FIGURE / POLOŽKA **21/OT**

DRAIN FOR TANK WITH INTERNAL THREAD

VÝTOK PRO NÁDRŽE S VNITŘNÍM ZÁVITEM

COD	Thread/Závit 1	Thread/Závit 2
06402104	1/2"	
06402105	3/4"	
06402106	1"	
06402107	1"1/4	

FIGURE / POLOŽKA **22/OT**

DRAIN FOR TANK WITH PLUG

VÝTOK PRO NÁDRŽE S UZAVÍRACÍM VÍČKEM

COD	Thread/Závit 1	Thread/Závit 2
06402204	1/2"	
06402205	3/4"	
06402206	1"	
06402207	1"1/4	

FIGURE / POLOŽKA **23/OT**

MALE 90° ELBOW JOINT WITH HOSE UNION FOR NATURAL GAS/GPL

KOLENO 90° S VNĚJŠÍM ZÁVITEM A HADICOVOU VÝUSTKOU PRO PLYN (LPG)

COD	Thread/Závit 1	Thread/Závit 2
06402305	3/8"	15
06402306	1/2"	15
	Internal thread / Vnitřní závit 1/8	
06402303	3/8"	10
06402304	1/2"	10

FIGURE / POLOŽKA **23/OT**

CHROMIUM-PLATED MALE 90° ELBOW JOINT WITH HOSE UNION FOR NATURAL GAS/GPL

KOLENO CHROMOVANÉ 90° S VNĚJŠÍM ZÁVITEM A HADICOVOU VÝUSTKOU PRO PLYN (LPG)

COD	Thread/Závit 1	Thread/Závit 2
06402305C	3/8"	15
06402306C	1/2"	15
	Internal thread / Vnitřní závit 1/8	
06402303C	3/8"	10
06402304C	1/2"	10

FIGURE / POLOŽKA **24/OT**

FEMALE 90° ELBOW JOINT WITH HOSE UNION FOR NATURAL GAS/GPL

KOLENO 90° S VNITŘNÍM ZÁVITEM A HADICOVOU VÝUSTKOU PRO PLYN (LPG)

COD	Thread/Závit 1	Thread/Závit 2
06402405	3/8"	15
06402406	1/2"	15
	Internal thread / Vnitřní závit 1/8	
06402403	3/8"	10
06402404	1/2"	10

FIGURE / POLOŽKA **24/OT**

CHROMIUM-PLATED FEMALE 90° ELBOW JOINT WITH HOSE UNION FOR NATURAL GAS/GPL

KOLENO CHROMOVANÉ 90° S VNITŘNÍM ZÁVITEM A HADICOVOU VÝUSTKOU PRO PLYN (LPG)

COD	Thread/Závit 1	Thread/Závit 2
06402405C	3/8"	15
06402406C	1/2"	15
	Internal thread / Vnitřní závit 1/8	
06402403C	3/8"	10
06402404C	1/2"	10

FIGURE / POLOŽKA **25/OT**

STD MALE FITTING WITH HOSE UNION FOR GAS

HADICOVÁ VÝUSTKA S VNĚJŠÍM ZÁVITEM PRO PLYN

COD	Thread/Závit 1	Thread/Závit 2
06402503	3/8"	8
06402504	3/8"	13
06402505	1/2"	8
06402506	1/2"	13

FIGURE / POLOŽKA **25/OT**

STD CHROMIUM-PLATED MALE FITTING WITH HOSE UNION FOR GAS

HADICOVÁ VÝUSTKA CHROMOVANÁ S VNĚJŠÍM ZÁVITEM PRO PLYN

COD	Thread/Závit 1	Thread/Závit 2
06402503C	3/8"	8
06402504C	3/8"	13
06402505C	1/2"	8
06402506C	1/2"	13

UNI EN ISO 9001: 2008

ISO 14001:2004

FIGURE / POLOŽKA **26/OT**

STD FEMALE FITTING WITH HOSE UNION FOR GAS

HADICOVÁ VÝUSTKA S VNITŘNÍM ZÁVITEM PRO PLYN

COD	Thread/Závit 1	Thread/Závit 2
06402603	3/8"	8
06402604	3/8"	13
06402605	1/2"	8
06402606	1/2"	13

FIGURE / POLOŽKA **26/OT**

CHROMIUM-PLATED FEMALE FITTING WITH HOSE UNION FOR GAS

HADICOVÁ VÝUSTKA CHROMOVANÁ S VNITŘNÍM ZÁVITEM PRO PLYN

COD	Thread/Závit 1	Thread/Závit 2
06402603C	3/8"	8
06402604C	3/8"	13
06402605C	1/2"	8
06402606C	1/2"	13

FIGURE / POLOŽKA **27/OT**

"ROMA" MALE FITTING WITH HOSE UNION

HADICOVÁ VÝUSTKA S VNĚJŠÍM ZÁVITEM

COD	Thread/Závit 1	Thread/Závit 2
06490101	1/8" x 10	
06490201	1/4" x 10	
06490202	1/4" x 12	
06490301	3/8" x 10	
06490303	3/8" x 13	
06490305	3/8" x 15	
06490401	1/2" x 10	
06490403	1/2" x 13	
06490404	1/2" x 14	
06490405	1/2" x 15	
06490406	1/2" x 16	
06490407	1/2" x 18	
06490408	1/2" x 20	
06490508	3/4" x 20	
06490509	3/4" x 22	
06490510	3/4" x 25	
06490608	1" x 20	
06490610	1" x 25	
06490611	1" x 27	
06490612	1" x 30	
06490613	1" x 32	
06490713	1"¼ x 32	
06490714	1"¼ x 35	
06490716	1"¼ x 40	
06490815	1"½ x 38	
06490816	1"½ x 40	
06490817	1"½ x 45	
06490818	1"½ x 50	
06490918	2" x 50	
06490919	2" x 60	
06491019	2"½ x 60	
06491120	3" x 80	
06491221	4" x 100	

FIGURE / POLOŽKA **28/OT**

"ROMA" FEMALE FITTING WITH HOSE UNION

HADICOVÁ VÝUSTKA S VNITŘNÍM ZÁVITEM

COD	Thread/Závit 1	Thread/Závit 2
06500101	1/8" x 10	
06500201	1/4" x 10	
06500202	1/4" x 12	
06500301	3/8" x 10	
06500305	3/8" x 15	
06500401	1/2" x 10	
06500403	1/2" x 13	
06500404	1/2" x 14	
06500405	1/2" x 15	
06500406	1/2" x 16	
06500407	1/2" x 18	
06500408	1/2" x 20	
06500508	3/4" x 20	
06500510	3/4" x 25	
06500610	1" x 25	
06500611	1" x 27	
06500612	1" x 30	
06500712	1"¼ x 30	
06500713	1"¼ x 32	
06500714	1"¼ x 35	
06500816	1"½ x 40	
06500918	2" x 50	

FIGURE / POLOŽKA **29/OT**

FITTING EXCELSIOR FOR PUMP

SPOJKA PRO ČERPADLA

COD	Thread/Závit 1	Thread/Závit 2
06540405	1/2" x 15	
06540407	1/2" x 18	
06540408	1/2" x 20	
06540508	3/4" x 20	
06540510	3/4" x 25	
06540610	1" x 25	
06540612	1" x 30	
06540712	1"1/4 x 30	
06540714	1"1/4 x 35	
06540816	1"1/2 x 40	
06540817	1"1/2 x 45	
06540918	2" x 50	
06540919	2" x 60	
06541019	2" 1/2 x 60	

FIGURE / POLOŽKA **30/OT**

FITTING EXCELSIOR FOR PUMP

SPOJKA PRO ČERPADLA

COD	Thread/Závit 1	Thread/Závit 2
06550405	1/2" x 15	
06550407	1/2" x 18	
06550408	1/2" x 20	
06550508	3/4" x 20	
06550510	3/4" x 25	
06550610	1" x 25	
06550612	1" x 30	
06550712	1"¼ x 30	
06550714	1"¼ x 35	
06550816	1"½ x 40	
06550817	1"½ x 45	
06550918	2" x 50	
06550919	2" x 60	
06551019	2" ½ x 60	

FIGURE / POLOŽKA **31/OT**

COUNTER NUT

MATICE S PŘÍRUBOU

COD	Thread/Závit 1	Thread/Závit 2
06403103	3/8"	
06403104	1/2"	
06403105	3/4"	
06403106	1"	
06403107	1"1/4	
06403108	1"1/2	
06403109	2"	

FIGURE / POLOŽKA **32/OT**

COUNTER NUT

MOSAZNÁ MATICE

COD	Thread/Závit 1	Thread/Závit 2
06403203	3/8"	
06403204	1/2"	
06403205	3/4"	
06403206	1"	

FIGURE / POLOŽKA **70/OT**

M/M EXTENSION

PRODLOUŽENÍ

COD	Thread/Závit 1	Thread/Závit 2
06510305	3/8" x 100	
06510307	3/8" x 150	
06510308	3/8" x 200	
06510401	1/2" x 40	
06510402	1/2" x 50	
06510403	1/2" x 60	
06510404	1/2" x 80	
06510405	1/2" x 100	
06510406	1/2" x 120	
06510407	1/2" x 150	
06510408	1/2" x 200	
06510409	1/2" x 250	
06510410	1/2" x 300	
06510501	3/4" x 40	
06510502	3/4" x 50	
06510503	3/4" x 60	
06510504	3/4" x 80	
06510505	3/4" x 100	
06510506	3/4" x 120	
06510507	3/4" x 150	
06510508	3/4" x 200	
06510509	3/4" x 250	
06510510	3/4" x 300	
06510601	1" x 40	
06510602	1" x 50	
06510603	1" x 60	
06510604	1" x 80	
06510605	1" x 100	
06510606	1" x 120	
06510607	1" x 150	
06510608	1" x 200	

COD	Thread/Závit 1	Thread/Závit 2
06510609	1" x 250	
06510610	1" x 300	
06510703	1"¼ x 60	
06510704	1"¼ x 80	
06510705	1"¼ x 100	
06510707	1"¼ x 150	
06510708	1"¼ x 200	
06510709	1"¼ x 250	
06510710	1"¼ x 300	
06510805	1"½ x 100	
06510807	1"½ x 150	
06510808	1"½ x 200	
06510809	1"½ x 250	
06510810	1"½ x 300	
06510905	2" x 100	
06510907	2" x 150	
06510908	2" x 200	
06510909	2" x 250	
06510910	2" x 300	

FIGURE / POLOŽKA **71/OT**

M/M EXTENSION

PRODLOUŽENÍ

COD	Thread/Závit 1	Thread/Závit 2
06560405	1/2" x 100	
06560407	1/2" x 150	
06560408	1/2" x 200	
06560505	3/4" x 100	
06560507	3/4" x 150	
06560508	3/4" x 200	
06560605	1" x 100	
06560607	1" x 150	
06560608	1" x 200	
06560705	1"1/4 x 100	
06560707	1"1/4 x 150	
06560708	1"1/4 x 200	

UNI EN ISO 9001: 2008

ISO 14001:2004

FIGURE / POLOŽKA **90/OT**

90° F/F ELBOW FITTING

KOLENO F/F 90°

COD	Thread/Závit 1	Thread/Závit 2
06409001	1/8"	
06409002	1/4"	
06409003	3/8"	
06409004	1/2"	
06409005	3/4"	
06409006	1"	
06409007	1"1/4	
06409008	1"1/2	
06409009	2"	
06409010	2"1/2	
06409011	3"	

FIGURE / POLOŽKA **90/OT**

CHROMIUM-PLATED 90° F/F ELBOW FITTING

KOLENO F/F CHROMOVANÉ 90°

COD	Thread/Závit 1	Thread/Závit 2
06409001C	1/8"	
06409002C	1/4"	
06409003C	3/8"	
06409004C	1/2"	
06409005C	3/4"	
06409006C	1"	
06409007C	1"1/4	
06409008C	1"1/2	
06409009C	2"	

FIGURE / POLOŽKA **91/OT**

90° F/F REDUCED ELBOW FITTING

KOLENO F/F REDUKOVANÉ 90°

COD	Thread/Závit 1	Thread/Závit 2
06410503	3/8"	3/4"
06410504	1/2"	3/4"
06410604	1/2"	1"
06410605	3/4"	1"

FIGURE / POLOŽKA **93/OT**

90° ELBOW FITTING M/M

KOLENO M/M 90°

COD	Thread/Závit 1	Thread/Závit 2
06409304	1/2" x 1/2"	
06409305	3/4" x 3/4"	
06409306	1" x 1"	

FIGURE / POLOŽKA **92/OT**

90° M/F ELBOW FITTING

KOLENO M/F 90°

COD	Thread/Závit 1	Thread/Závit 2
06409201	1/8"	
06409202	1/4"	
06409203	3/8"	
06409204	1/2"	
06409205	3/4"	
06409206	1"	
06409207	1"1/4	
06409208	1"1/2	
06409209	2"	
06409210	2"1/2	
06409211	3"	

FIGURE / POLOŽKA **92/OT**

CHROMIUM-PLATED 90° M/F ELBOW FITTING

KOLENO M/F CHROMOVANÉ 90°

COD	Thread/Závit 1	Thread/Závit 2
06409201C	1/8"	
06409202C	1/4"	
06409203C	3/8"	
06409204C	1/2"	
06409205C	3/4"	
06409206C	1"	
06409207C	1"1/4	
06409208C	1"1/2	
06409209C	2"	

FIGURE / POLOŽKA **130/OT**

TEE F/F/F COUPLING

T KUS F/F/F

COD	Thread/Závit 1	Thread/Závit 2
06413001	1/8"	
06413002	1/4"	
06413003	3/8"	
06413004	1/2"	
06413005	3/4"	
06413006	1"	
06413007	1"1/4	
06413008	1"1/2	
06413009	2"	
06413010	2"1/2	

FIGURE / POLOŽKA **130/OT**

CHROMIUM-PLATED TEE F/F/F COUPLING

T KUS F/F/F CHROMOVANÝ

COD	Thread/Závit 1	Thread/Závit 2
06413001C	1/8"	
06413002C	1/4"	
06413003C	3/8"	
06413004C	1/2"	
06413005C	3/4"	
06413006C	1"	
06413007C	1"1/4	
06413008C	1"1/2	
06413009C	2"	

FIGURE / POLOŽKA **131/OT**

TEE F/F/F CENTRAL REDUCED COUPLING

T KUS F/F/F S REDUKOVANOU ODBOČKOU

COD	Thread/Závit 1	Thread/Závit 2
06413102	3/4" x 1/2" x 3/4"	
06413103	1" x 1/2" x 1"	
06413104	1" x 3/4" x 1"	

FIGURE / POLOŽKA **132/OT**

TEE M-M-M

T KUS M-M-M

COD	Thread/Závit 1	Thread/Závit 2
06813204	1/2"x1/2"x1/2"	
06813205	3/4"x3/4"x3/4"	
06813206	1"x1"x1"	

FIGURE / POLOŽKA **133/OT**

FEMALE FLANGED ELBOW FITTING

KOLENOVÁ NÁSTĚNKA S VNITŘNÍMI ZÁVITY

COD	Thread/Závit 1	Thread/Závit 2
YELLOW		
GELB		
06491004	1/2"	1/2"
CHROME		
VERCHROMT		
06491004C	1/2"	1/2"

FIGURE / POLOŽKA **134/OT**

TEE F-F-M

T KUS F-F-M

COD	Thread/Závit 1	Thread/Závit 2
06813404	1/2"F x 1/2"F x 1/2"M	
06813405	3/4"F x 3/4"F x 3/4"M	

FIGURE / POLOŽKA **135/OT**

TEE M-F-M

T KUS M-F-M

COD	Thread/Závit 1	Thread/Závit 2
06813504	1/2"M x 1/2"F x 1/2"M	
06813505	3/4"M x 3/4"F x 3/4"M	

FIGURE / POLOŽKA **136/OT**

TEE F-M-M

T KUS F-M-M

COD	Thread/Závit 1	Thread/Závit 2
06813604	1/2"F x 1/2"M x 1/2"M	
06813605	3/4"F x 3/4"M x 3/4"M	

FIGURE / POLOŽKA **137/OT**

TEE F-M-F

T KUS F-M-F

COD	Thread/Závit 1	Thread/Závit 2
06813704	1/2"F x 1/2"M x 1/2"F	
06813705	3/4"F x 3/4"M x 3/4"F	

ICIM UNI EN ISO 9001: 2008

ICIM ISO 14001:2004

FIGURE / POLOŽKA **138/OT**

FITTING Y

ROZDVOJKA

COD	Thread/Závit 1	Thread/Závit 2
06813804	1/2"	

FIGURE / POLOŽKA **138/OT**

FITTING Y CHROMIUM

ROZDVOJKA CHROMOVANÁ

COD	Thread/Závit 1	Thread/Závit 2
06813804C	1/2"	

FIGURE / POLOŽKA **180/OT**

4-WAY FEMALE CROSS

KŘÍŽ

COD	Thread/Závit 1	Thread/Závit 2
06413204	1/2"	
06413205	3/4"	
06413206	1"	
06413207	1"1/4	
06413208	1"1/2	
06413209	2"	

FIGURE / POLOŽKA **239/OT**

M/F REDUCING RING NUT

REDUKČNÍ KROUŽEK M/F

COD	Thread/Závit 1	Thread/Závit 2
06400302	1/4"	3/8"
06400403	3/8"	1/2"
06400504	1/2"	3/4"
06400605	3/4"	1"
06400706	1"	1"1/4
06400807	1"1/4	1"1/2

FIGURE / POLOŽKA **240/OT**

REDUCED F/F COUPLING

NÁTRUBEK REDUKOVANÝ F/F

COD	Thread/Závit 1	Thread/Závit 2
06420304	1/2"	3/8"
06420305	3/4"	3/8"
06420306	1"	3/8"
06420504	1/2"	3/4"
06420604	1/2"	1"
06420605	3/4"	1"
06420705	3/4"	1"1/4
06420706	1"	1"1/4
06420806	1"	1"1/2
06420807	1"1/4	1"1/2
06420907	1"1/4	2"
06420908	1"1/2	2"

FIGURE / POLOŽKA **240/OT**

CHROMIUM-PLATED REDUCED F/F COUPLING

NÁTRUBEK REDUKOVANÝ CHROMOVANÝ F/F

COD	Thread/Závit 1	Thread/Závit 2
06420304C	1/2"	3/8"
06420305C	3/4"	3/8"
06420306C	1"	3/8"
06420504C	1/2"	3/4"
06420604C	1/2"	1"
06420605C	3/4"	1"
06420705C	3/4"	1"1/4
06420706C	1"	1"1/4
06420806C	1"	1"1/2
06420807C	1"1/4	1"1/2
06420907C	1"1/4	2"
06420908C	1"1/2	2"

FIGURE / POLOŽKA **241/OT**

M/F HEXAGONAL REDUCTION

REDUKCE M/F

COD	Thread/Závit 1	Thread/Závit 2
06430201	1/8″	1/4″
06430301	1/8″	3/8″
06430302	1/4″	3/8″
06430402	1/4″	1/2″
06430403	3/8″	1/2″
06430503	3/8″	3/4″
06430603	3/8″	1″
06430504	1/2″	3/4″
06430604	1/2″	1″
06430605	3/4″	1″
06430704	1/2″	1″1/4
06430705	3/4″	1″1/4
06430706	1″	1″1/4
06430804	1/2″	1″1/2
06430805	3/4″	1″1/2
06430806	1″	1″1/2
06430807	1″1/4	1″1/2
06430904	1/2″	2″
06430905	3/4″	2″
06430906	1″	2″
06430907	1″1/4	2″
06430908	1″1/2	2″
06431008	1″1/2	2″1/2
06431009	2″	2″1/2

FIGURE / POLOŽKA **241/OT**

M/F CHROMIUM-PLATED HEXAGONAL REDUCTION

REDUKCE CHROMOVANÁ M/F

COD	Thread/Závit 1	Thread/Závit 2
06430201C	1/8″	1/4″
06430301C	1/8″	3/8″
06430302C	1/4″	3/8″
06430402C	1/4″	1/2″
06430403C	3/8″	1/2″
06430503C	3/8″	3/4″
06430603C	3/8″	1″
06430504C	1/2″	3/4″
06430604C	1/2″	1″
06430605C	3/4″	1″
06430704C	1/2″	1″1/4
06430705C	3/4″	1″1/4
06430706C	1″	1″1/4
06430804C	1/2″	1″1/4
06430805C	3/4″	1″1/2
06430806C	1″	1″1/2
06430807C	1″1/4	1″1/2

FIGURE / POLOŽKA **245/OT**

M/M REDUCED NIPPLE

VSUVKA REDUKOVANÁ M/M

COD	Thread/Závit 1	Thread/Závit 2
06440201	1/8″	1/4″
06440302	1/4″	3/8″
06440402	1/4″	1/2″
06440403	3/8″	1/2″
06440503	3/8″	3/4″
06440504	1/2″	3/4″
06440604	1/2″	1″
06440605	3/4″	1″
06440704	1/2″	1″1/4
06440705	3/4″	1″1/4
06440706	1″	1″1/4
06440805	3/4″	1″1/2
06440806	1″	1″1/2
06440807	1″1/4	1″1/2
06440906	1″	2″
06440907	1″1/4	2″
06440908	1″1/2	2″
06441009	2″	2″1/2

FIGURE / POLOŽKA **245/OT**

CHROMIUM-PLATED M/M REDUCED NIPPLE

VSUVKA REDUKOVANÁ CHROMOVANÁ M/M

COD	Thread/Závit 1	Thread/Závit 2
06440201C	1/8″	1/4″
06440302C	1/4″	3/8″
06440402C	1/4″	1/2″
06440403C	3/8″	1/2″
06440503C	3/8″	3/4″
06440504C	1/2″	3/4″
06440604C	1/2″	1″
06440605C	3/4″	1″
06440704C	1/2″	1″1/4
06440705C	3/4″	1″1/4
06440706C	1″	1″1/4
06440805C	3/4″	1″1/2
06440806C	1″	1″1/2
06440807C	1″1/4	1″1/2
06440906C	1″	2″
06440907C	1″1/4	2″
06440908C	1″1/2	2″
06441009C	2″	2″1/2

FIGURE / POLOŽKA **270/OT**

F/F COUPLING

NÁTRUBEK F/F

COD	Thread/Závit 1	Thread/Závit 2
06457002	1/4″	
06457003	3/8″	
06457004	1/2″	
06457005	3/4″	
06457006	1″	
06457007	1″1/4	
06457008	1″1/2	
06457009	2″	

FIGURE / POLOŽKA **270/OT**

CHROMIUM-PLATED F/F COUPLING

NÁTRUBEK CHROMOVANÝ F/F

COD	Thread/Závit 1	Thread/Závit 2
06457002C	1/4″	
06457003C	3/8″	
06457004C	1/2″	
06457005C	3/4″	
06457006C	1″	
06457007C	1″1/4	
06457008C	1″1/2	
06457009C	2″	

ICIM UNI EN ISO 9001: 2008

ICIM ISO 14001:2004

FIGURE / POLOŽKA 271/0T

HEAVY FITTING M/F

TVAROVKA M/F

COD	Thread/Závit 1	Thread/Závit 2
06570404	1/2" M x 1/2" F	
06570405	3/4" F x 1/2" M	
06570505	3/4" M x 3/4" F	

FIGURE / POLOŽKA 271/0T

HEAVY FITTING M/F CHROMIUM

TVAROVKA CHROMOVANÁ M/F

COD	Thread/Závit 1	Thread/Závit 2
06570404C	1/2" M x 1/2" F	
06570405C	3/4" F x 1/2" M	
06570505C	3/4" M x 3/4" F	

FIGURE / POLOŽKA 280/0T

M/M DOUBLE NIPPLE

VSUVKA M/M

COD	Thread/Závit 1	Thread/Závit 2
06458001	1/8"	1/8"
06458002	1/4"	1/4"
06458003	3/8"	3/8"
06458004	1/2"	1/2"
06458005	3/4"	3/4"
06458006	1"	1"
06458007	1"1/4	1"1/4
06458008	1"1/2	1"1/2
06458009	2"	2"
06458010	2"1/2	2"1/2

FIGURE / POLOŽKA 280/0T

CHROMIUM-PLATED M/M DOUBLE NIPPLE

VSUVKA CHROMOVANÁ M/M

COD	Thread/Závit 1	Thread/Závit 2
06458001C	1/8"	1/8"
06458002C	1/4"	1/4"
06458003C	3/8"	3/8"
06458004C	1/2"	1/2"
06458005C	3/4"	3/4"
06458006C	1"	1"
06458007C	1"1/4	1"1/4
06458008C	1"1/2	1"1/2
06458009C	2"	2"
06458010C	2"1/2	2"1/2

FIGURE / POLOŽKA 281/0T

HEAVY LONG THREADED M/M NIPPLE
VSUVKA PRODLOUŽENÁ S VELKOU DOSEDACÍ PLOCHOU M/M

COD	Thread/Závit 1	Thread/Závit 2
06456004	1/2"	
06456005	3/4"	
06456006	1"	
06456007	1" 1/4	

FIGURE / POLOŽKA 282/0T

RIGHT AND LEFT NIPPLE FOR GAS
VSUVKA PRAVO-LEVÁ PRO PLYN

COD	Thread/Závit 1	Thread/Závit 2
06455004	1/2"	1/2"

FIGURE / POLOŽKA 283/0T

40mm / 1000 mm
SPOJKA ZÁVITOVÁ 40mm/1000mm

COD	Thread/Závit 1	Thread/Závit 2
	40 mm	
06580301	3/8"	
06580401	1/2"	
06580501	3/4"	
06580601	1"	
06580701	1"1/4	
	1000 mm	
06580324	3/8"	
06580424	1/2"	
06580524	3/4"	
06580624	1"	
06580724	1"1/4	

FIGURE / POLOŽKA **290/OT**

HEXAGONAL MALE PLUG

ZÁTKA S VNĚJŠÍM ZÁVITEM

COD	Thread/Závit 1	Thread/Závit 2
06459001	1/8"	
06459002	1/4"	
06459003	3/8"	
06459004	1/2"	
06459005	3/4"	
06459006	1"	
06459007	1"1/4	
06459008	1"1/2	
06459009	2"	

FIGURE / POLOŽKA **290/OT**

CHROMIUM-PLATED HEXAGONAL MALE PLUG

ZÁTKA CHROMOVANÁ S VNĚJŠÍM ZÁVITEM

COD	Thread/Závit 1	Thread/Závit 2
06459001C	1/8"	
06459002C	1/4"	
06459003C	3/8"	
06459004C	1/2"	
06459005C	3/4"	
06459006C	1"	
06459007C	1"1/4	
06459008C	1"1/2	
06459009C	2"	

FIGURE / POLOŽKA **295/OT**

PLUG M

ZÁSLEPKA S VNĚJŠÍM ZÁVITEM A KRYTKOU

COD	Thread/Závit 1	Thread/Závit 2
06829503	3/8"	
06829504	1/2"	

FIGURE / POLOŽKA **296/OT**

REDUCER CHROMIUM

REDUKCE CHROMOVANÁ

COD	Thread/Závit 1	Thread/Závit 2
06590607C	1"x 1"1/4 F	
06590706C	1"¼ x 1"F	
06590708C	1"¼ x 1" 1/2 F	
06590807C	1"½ x 1" 1/4 F	

FIGURE / POLOŽKA **300/OT**

FEMALE PLUG

VÍČKO S VNITŘNÍM ZÁVITEM

COD	Thread/Závit 1	Thread/Závit 2
06463002	1/4"	
06463003	3/8"	
06463004	1/2"	
06463005	3/4"	
06463006	1"	
06463007	1"1/4	
06463008	1"1/2	
06463009	2"	
06463010	2"1/2	

FIGURE / POLOŽKA **300/OT**

CHROMIUM-PLATED FEMALE PLUG

VÍČKO CHROMOVANÉ S VNITŘNÍM ZÁVITEM

COD	Thread/Závit 1	Thread/Závit 2
06463002C	1/4"	
06463003C	3/8"	
06463004C	1/2"	
06463005C	3/4"	
06463006C	1"	
06463007C	1"1/4	
06463008C	1"1/2	

FIGURE / POLOŽKA **360/OT**

F/FLAT TAIL WITH NUT FOR CIRCULATOR PUMPS

ŠROUBENÍ F/F K CIRKULAČNÍM ČERPADLŮM

COD	Thread/Závit 1	Thread/Závit 2
06460507	F3/4x1"1/4F	
06460608	F1"x1"1/2F	
06460709	F1"1/4x2"F	

FIGURE / POLOŽKA **377/OT**

TAIL FOR METER WITH NUT

ŠROUBENÍ PLOMBOVACÍ PRO VODOMĚRY

COD
06530405
06530506
06530607
06530708
06530809
06530910

UNI EN ISO 9001: 2008

ISO 14001:2004

FIGURE / POLOŽKA **376/0T**

FLAT TAIL WITH NUT

PŮLŠROUBENÍ LEHKÉ

COD	Thread/Závit 1	Thread/Závit 2
06520304	3/8"	1/2"
06520404	1/2"	1/2"
06520405	1/2"	3/4"
06520506	3/4"	1"
06520607	1"	1"1/4
06520708	1"1/4	1"1/2

FIGURE / POLOŽKA **376/0T**

CHROMIUM-PLATED FLAT TAIL WITH NUT

PŮLŠROUBENÍ CHROMOVANÉ LEHKÉ

COD	Thread/Závit 1	Thread/Závit 2
06520304C	3/8"	1/2"
06520404C	1/2"	1/2"
06520405C	1/2"	3/4"
06520506C	3/4"	1"
06520607C	1"	1"1/4

FIGURE / POLOŽKA **378/0T**

FLAT TAIL WITH NUT

PŮLŠROUBENÍ TĚŽKÉ

COD	Thread/Závit 1	Thread/Závit 2
06620405	1/2" x 3/4"	
06620506	3/4 x 1"	
06620607	1" x 1"1/4	
06620708	1"1/4 x 1"1/2	
06620809	1"1/2 x 2"	
06620910	2" x 2"1/2	

FIGURE / POLOŽKA **378/0T**

CHROMIUM-PLATED FLAT TAIL WITH NUT

PŮLŠROUBENÍ CHROMOVANÉ TĚŽKÉ

COD	Thread/Závit 1	Thread/Závit 2
06620405C	1/2" x 3/4"	
06620506C	3/4 x 1"	
06620607C	1" x 1"1/4	
06620708C	1"1/4 x 1"1/2	
06620809C	1"1/2 x 2"	
06620910C	2" x 2"1/2	

FIGURE / POLOŽKA **528/0T**

M/F REDUCED EXTENSION

PRODLOUŽENÍ REDUKOVANÉ M/F

COD	Thread/Závit 1	Thread/Závit 2
06680403	3/8" x 1/2"F	
06680504	1/2 x 3/4"F	

FIGURE / POLOŽKA **528/0T**

M/F CHROMIUM-PLATED REDUCED EXTENSION

PRODLOUŽENÍ REDUKOVANÉ CHROMOVANÉ M/F

COD	Thread/Závit 1	Thread/Závit 2
06680403C	3/8" x 1/2"F	
06680504C	1/2 x 3/4"F	

FIGURE / POLOŽKA **529/OT**

M/F HEAVY BRASS EXTENSION

PRODLOUŽENÍ TĚŽKÉ M/F

COD	Thread/Závit 1	Thread/Závit 2
06470203	3/8"	10
06470303	3/8"	15
06470403	3/8"	20
06470503	3/8"	25
06470603	3/8"	30
06470703	3/8"	40
06470803	3/8"	50
06470903	3/8"	60
06471003	3/8"	80
06471103	3/8"	100
06470204	1/2"	10
06470304	1/2"	15
06470404	1/2"	20
06470504	1/2"	25
06470604	1/2"	30
06470704	1/2"	40
06470804	1/2"	50
06470904	1/2"	60
06471004	1/2"	80
06471104	1/2"	100
06470205	3/4"	10
06470305	3/4"	15
06470405	3/4"	20
06470505	3/4"	25
06470605	3/4"	30
06470705	3/4"	40
06470805	3/4"	50
06470905	3/4"	60
06471005	3/4"	80
06471105	3/4"	100
06470206	1"	10
06470306	1"	15
06470406	1"	20
06470506	1"	25
06470606	1"	30
06470706	1"	40
06470806	1"	50

FIGURE / POLOŽKA **530/OT**

M/F REDUCED EXTENSION

PRODLOUŽENÍ REDUKOVANÉ M/F

COD	Thread/Závit 1	Thread/Závit 2
06480301	1/4"	3/8"F
06480401	1/4"	1/2"F
06480403	3/8"	1/2"F
06480304	1/2"	3/8"F
06480503	3/8"	3/4"F
06680504	1/2"	3/4"F
06480405	3/4"	1/2"F
06480604	1/2"	1"F
06480506	3/4"	1"F
06480605	1"	3/4"F
06480705	3/4"	1"1/4F
06480706	1"	1"1/4F

FIGURE / POLOŽKA **529/OT**

M/F CHROMIUM-PLATED HEAVY BRASS EXTENSION

PRODLOUŽENÍ TĚŽKÉ CHROMOVANÉ M/F

COD	Thread/Závit 1	Thread/Závit 2
06470203C	3/8"	10
06470303C	3/8"	15
06470403C	3/8"	20
06470503C	3/8"	25
06470603C	3/8"	30
06470703C	3/8"	40
06470803C	3/8"	50
06470903C	3/8"	60
06471003C	3/8"	80
06471103C	3/8"	100
06470204C	1/2"	10
06470304C	1/2"	15
06470404C	1/2"	20
06470504C	1/2"	25
06470604C	1/2"	30
06470704C	1/2"	40
06470804C	1/2"	50
06470904C	1/2"	60
06471004C	1/2"	80
06471104C	1/2"	100
06470205C	3/4"	10
06470305C	3/4"	15
06470405C	3/4"	20
06470505C	3/4"	25
06470605C	3/4"	30
06470705C	3/4"	40
06470805C	3/4"	50
06470905C	3/4"	60
06471005C	3/4"	80
06471105C	3/4"	100
06470206C	1"	10
06470306C	1"	15
06470406C	1"	20
06470506C	1"	25
06470606C	1"	30
06470706C	1"	40
06470806C	1"	50

FIGURE / POLOŽKA **530/OT**

M/F CHROMIUM-PLATED REDUCED EXTENSION

PRODLOUŽENÍ REDUKOVANÉ CHROMOVANÉ M/F

COD	Thread/Závit 1	Thread/Závit 2
06480301C	1/4"	3/8"F
06480401C	1/4"	1/2"F
06480403C	3/8"	1/2"F
06480304C	1/2"	3/8"F
06480503C	3/8"	3/4"F
06680504C	1/2"	3/4"F
06480405C	3/4"	1/2"F
06480604C	1/2"	1"F
06480506C	3/4"	1"F
06480605C	1"	3/4"F
06480705C	3/4"	1"1/4F
06480706C	1"	1"1/4F

ICIM UNI EN ISO 9001: 2008

ICIM ISO 14001:2004

The raw materials are bought by Italian manufacturers and comply with the most recent European Rules restricting the lead quantity used.

Surovina na výrobu tvarovek je nakupována od italských výrobců v souladu s nejnovějšími evropskými pravidly omezujícími množství použitého olova.

All threads comply with ISO 228/1, with the exception of FIGURE 282 which thread complies with UNI ISO 7/1 (UNI EN 10226).

Všechny závity jsou v souladu s ISO 228/1 vyjma položky 282, která je v souladu s UNI ISO 7/1 (UNI EN 10226).

The TOF LINK series is made of brass:
- Bar ST UNIEN 12165 CW617N M RND A LEAD MAX 2,2 for articles made with hot-pressing
- Bar ST UNIEN 12165 CW617N M B LEAD MAX 2,2 for articles made with automatic lathe for bar

Série TOF LINK je vyrobena z mosazi:
- Tyčová mosaz ST UNIEN 12165 CW617N M RND A LEAD 2,2 pro výrobky lisované za tepla
- Tyčová mosaz ST UNIEN 12165 CW617N M B LEAD MAX 2,2 pro výrobky obráběné

LEAD MAX 2,2 is the maximum content of lead.

LEAD MAX 2,2 je maximální obsah olova.

ALL THE FITTINGS ARE MADE IN ITALY.
VŠECHNY TVAROVKY JSOU VYROBENY V ITÁLII.

TOF®COLD

FITTINGS FOR AIR CONDITIONING
TVAROVKY PRO KLIMATIZACI

SAE J512
45° FLARE

DIMENSION	THREAD ZÁVIT	WORKING TEMP. PRACOVNÍ TEPL.	PSI at 73°F
1/4	7/16" - 20 UNF	-65°F +250°F	1200
3/8	5/8" - 18 UNF	-65°F +250°F	800
1/2	3/4" - 16 UNF	-65°F +250°F	650
5/8	7/8" - 14 UNF	-65°F +250°F	550
3/4	1" - 12 UNF	-65°F +250°F	450

FOR COPPER PIPES IN REFRIGERATION AND AIR CONDITIONING SYSTEMS.
PRO MĚDĚNÉ TRUBKY V CHLADICÍCH A KLIMATIZAČNÍCH SYSTÉMECH.

09LT SAE 45° FLARE M.M.

09GF SAE 45° FLARE

09NT SAE 45° FLARE

09NR SAE 45° FLARE

09PF SAE 45° FLARE

09LT SAE 45° FLARE M.M.

09LF SAE 45° FLARE M.F.

ICIM UNI EN ISO 9001: 2008
ICIM ISO 14001:2004

TOF®COPPER

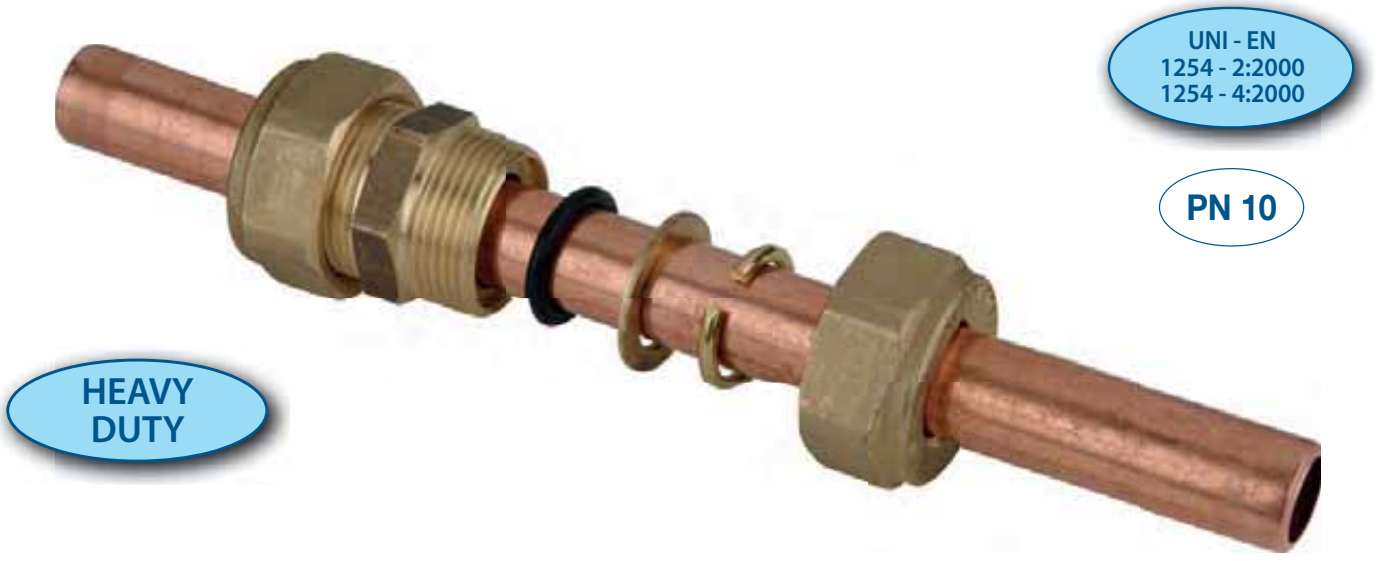

UNI - EN
1254 - 2:2000
1254 - 4:2000

PN 10

HEAVY DUTY

FOR COPPER PIPES IN WATER INSTALLATIONS (FOR GAS WITH KIT K10M).
PRO MĚDĚNÉ TRUBKY VE VODOVODNÍCH ROZVODECH (PRO PLYN SE SADOU K10M)

08DF	Female fitting Spojka s vnitřním závitem

08DM	Male fitting Spojka s vnějším závitem

08DT	Straight fitting Přímá spojka

08LF	Female L-Fitting Koleno s vnitřním závitem

08LM	Male L-Fitting Koleno s vnějším závitem

08LS	Female L-Fitting With Fixing Base Nástěnka s vnitřním závitem

08LT	L-Fitting Koleno

08TF	Tee Female Fitting T kus s vnitřním závitem

08TT	Tee Fitting T kus

K08M	Kit Seals Sada těsnění

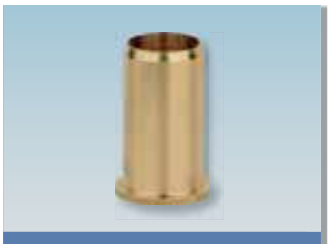

K09M	Insert Vložka

K10M	Kit Gas Sada pro plyn

TEMPERATURE LIMITS: min. +5°C - max +85°C.
Teplota média: min. +5°C - max +85°C.

Temperature:
-20°C +80°C Gas)
-20°C + 110°C (water)

BUTTERFLY VALVES
MEZIPŘÍRUBOVÉ KLAPKY

Butterfly VALVES

Mezipřírubové KLAPKY

ARTEMIS®

ALU LEVER
HLINÍKOVÁ PÁKA

Atex CE Ex II 2 G D*

* *on request* ** na vyžádání*

art. A101	from DN 40 to DN 200 - GG25 / 304 / EPDM // od DN 40 do DN 200 - GG25 / 304 / EPDM

art. A101	od DN 40 do DN 200 **GG25** / 304 / EPDM
art. A306	od DN 40 do DN 200 **GGG40** / 316 / EPDM
art. A307	od DN 40 do DN 200 **GGG40** / 316 / NBR
art. A30F	od DN 40 do DN 200 **GGG40** / 304 / EPDM - HT

art. A121	od DN 250 do DN 300 **GG25** / 304 / EPDM
art. A326	od DN 250 do DN 300 **GGG40** / 316 / EPDM
art. A327	od DN 250 do DN 300 **GGG40** / 316 / NBR
art. A32F	od DN 250 do DN 300 **GGG40** / 304 / EPDM - HT

art. A302	od DN 40 do DN 200 **GGG40** / 304 / NBR
art. A322	od DN 40 do DN 200 **GGG40** / 304 / NBR

art. A30L	od DN 40 do DN 200 **GGG40** / C958 / EPDM
art. A32L	od DN 40 do DN 200 **GGG40** / C958 / EPDM

ICIM UNI EN ISO 9001: 2008

ICIM ISO 14001:2004

ARTEMIS®

EFFEBI

MAIN STANDARD FEATURES:

CONSTRUCTION:
- **GENERAL SPECIFICATIONS:** BS EN 593 - (BS 5155) - MSS SP67 - API 609.
- **DIAMETERS:** DN40 - DN300.
- **CONNECTION WITH FLANGES UNI EN 1092:**
  PN6 - PN10 - PN16 DN40 - DN300
- **CONNECTION WITH FLANGES ANSI 150:**
  DN40 - DN300.
- **MAXIMUM WORKING PRESSURE:**
  PN16 DN40 - DN300 (for fluids)
  PN16 DN40 - DN200 (for gas)
  PN10 DN40 - DN300 (for gas)
- **TEMPERATURE LIMITS WITH SEALING SEATS IN:**
  EPDM -20°C / +110°C for fluids
  EPDM-HT -20°C / +130°C for fluids
  NBR -20°C / +90°C for fluids
  NBR -20°C / +60°C for gas
- **FACE TO FACE DIMENSIONS IN CONFORMITY WITH:**
  BS EN 558 - ISO5752 - MSS SP67 - API609 - DIN3202/3-K1.
- **TOP FLANGE:** drilling ISO5211.

- **OPERATION DEVICE:** lever DN40 - DN200,
  gear DN250 - DN300.
- Tested for vacuum at 900mbar.
- Shiny epoxy.

- **NB:** for material compatibility please check the table with corrosion resistance at the end of the catalogue.

SPECIAL OPTIONS:

- Reduction gear with manual operation also for small DN.

ON REQUEST:
- Kit to convert from a manual valve to an actuated valve.
- For further special requests please consult our technical/ commercial service.

HLAVNÍ STANDARDNÍ CHARAKTERISTIKY:

KONSTRUKCE:
- **OBECNÁ SPECIFIKACE: BS EN 593 - (BS 5155) - MSS SP67 - API 609.**
- **ROZMĚRY: DN40 - DN300**
- **PŘIPOJENÍ NA PŘÍRUBY DLE UNI EN 1092:**
  PN6 - PN10 - PN16 DN40 - DN300
- **PŘIPOJENÍ NA PŘÍRUBY DLE ANSI 150:**
  DN40 - DN300.
- **MAXIMÁLNÍ PRACOVNÍ TLAK:**
  PN16 DN40 - DN300 (pro kapaliny)
  PN16 DN40 - DN200 (pro plyn)
  PN10 DN40 - DN300 (pro plyn)
- **TEPLOTNÍ LIMITY PRO TĚSNICÍ SEDLA Z:**
  EPDM -20°C / +110°C pro kapaliny
  EPDM-HT -20°C / +130°C pro kapaliny
  NBR -20°C / +90°C pro kapaliny
  NBR -20°C / +60°C pro plyn
- **STAVEBNÍ DÉLKY VE SHODĚ S:**
  BS5155 - ISO5752 - MSS SP67 - API609 - DIN3202/3-K1.
- **HORNÍ PŘÍRUBA: vrtání dle ISO5211.**
- **Ovládací páka:** páka DN40 - DN200,
  zařízení s ovládacím kolem DN250 - DN300
- Testováno pro vakuum 900mbar.
- Lesklý epoxidový nátěr.

- **NB:** vhodnost materiálu pro dané médium prosím prověřte v tabulce korozní odolnosti na konci katalogu.

SPECIÁLNÍ PROVEDENÍ:

- Zařízení s ovládacím kolem také pro malé dimenze.

- **NA VYŽÁDÁNÍ:**
- Sada pro přestavbu manuálního ovládání na automatické ovládání armatury.
- Další speciální požadavky prosím konzultujte s naším technickým/ obchodním oddělením.

LIST OF VALVE COMPONENTS AND MATERIALS / SEZNAM ČÁSTÍ KLAPKY A POUŽITÝCH MATERIÁLŮ

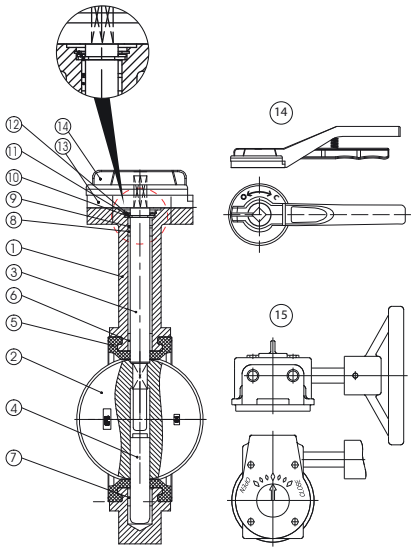

ARTICLES / ARTIKL			A101 / A121	A306 / A326	A307 / A327	A30F / A32F	A30L / A32L	
REF.	**PART.** / ČÁST	Q.TY MNOŽSTVÍ	**MATERIALS** / MATERIÁL					
1	BODY / TĚLO	1	GG25	GGG40	GGG40	GGG40	GGG40	
2	DISC / DISK	1	CF8	CF8M	CF8M	CF8	C958	
3	UPPER SHAFT / HORNÍ HŘÍDEL	1	SS416	SS316	SS316	SS416	SS316	
4	LOWER SHAFT / DOLNÍ HŘÍDEL	1	SS416	SS316	SS316	SS416	SS316	
5	SEAT / SEDLO	1	EPDM	EPDM	NBR	EPDM-HT	EPDM	
6	LONG BUSHING / DLOUHÉ POUZDRO	1	PTFE	PTFE	PTFE	PTFE	PTFE	
7	LONG BUSHING / DLOUHÉ POUZDRO	1	PTFE	PTFE	PTFE	PTFE	PTFE	
8	SHORT BUSHING / KRÁTKÉ POUZDRO	2	PTFE	PTFE	PTFE	PTFE	PTFE	
9	O-RING / O-KROUŽEK	1	EPDM	EPDM	NBR	EPDM-HT	EPDM	
10	SPLIT WASHER / PODLOŽKA	1	STEEL 65 Mn	STEEL 65 Mn	STEEL 65 Mn	STEEL 65 Mn	STEEL 65 Mn	
11	RETAINING RING / POJISTNÝ KROUŽEK	1	STEEL 65 Mn	STEEL 65 Mn	STEEL 65 Mn	STEEL 65 Mn	STEEL 65 Mn	
12	GASKET / TĚSNĚNÍ	1	Q235 AISI1010	Q235 AISI1010	Q235 AISI1010	Q235 AISI1010	Q235 AISI1010	
13	TOOTH PLATE / OZUBENÝ DISK	1	CAST ALLUMIN.	CAST ALLUMIN.	CAST ALLUMIN.	CAST ALLUMIN.	CAST ALLUMIN.	
14	HANDLE / PÁKA	1	CAST ALLUMIN.	CAST ALLUMIN.	CAST ALLUMIN.	CAST ALLUMIN.	CAST ALLUMIN.	
15	REDUCTION GEAR / ZAŘÍZENÍ S OVLÁDACÍM KOLEM	1	GG25	GG25	GG25	GG25	GG25	

SECTION / ŘEZ

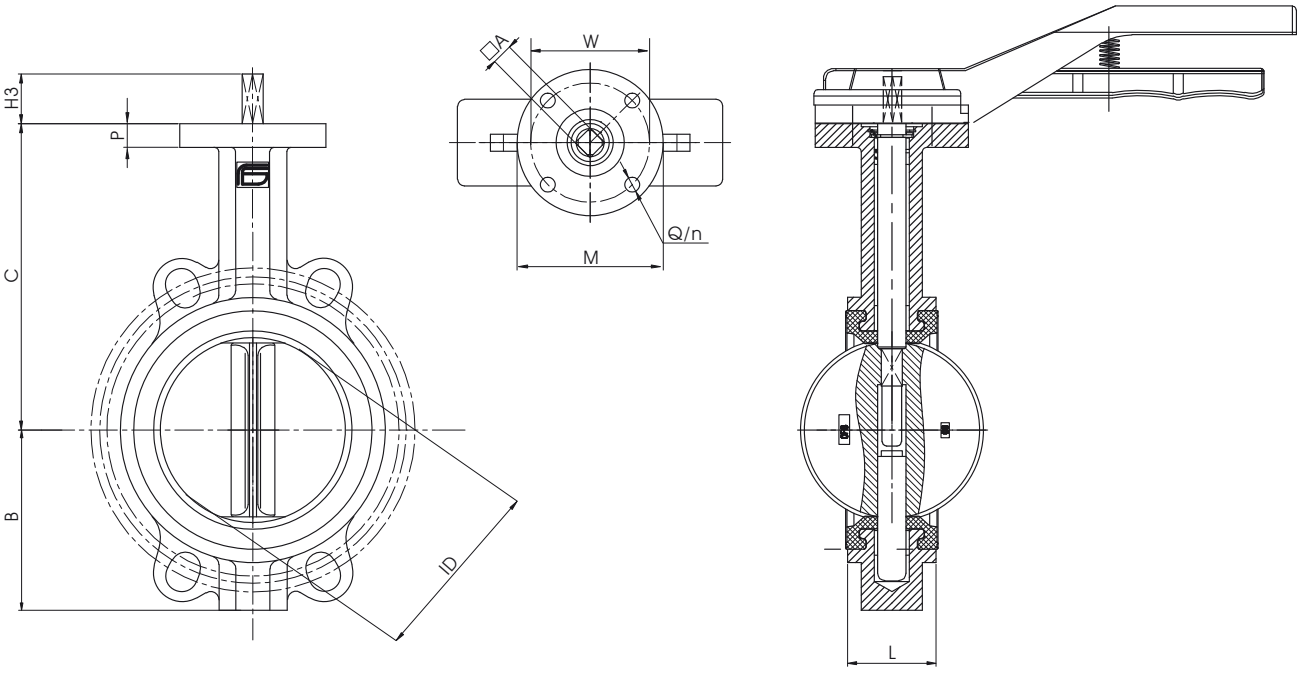

SIZE / ROZMĚR		BODY / TĚLO					SHAFT / HŘÍDEL		ISO5211 CONNECTION / PŘIPOJENÍ DLE ISO 5211					*
		ID	L	B	C	P	H3	□A	ATT. ISO	M	W	n	Q	KG
1"1/2	40	40	33	70	133	12	25	11	F07	90	70	4	10	2,7
2"	50	50	43	61	141	12	25	11	F07	90	70	4	10	2,9
2"1/2	65	63	46	72	153	12	25	11	F07	90	70	4	10	4,1
3"	80	77	46	87	161	12	25	11	F07	90	70	4	10	4,4
4"	100	100	52	106	176	12	25	11	F07	90	70	4	10	4,7
5"	125	125	56	123	193	12	25	14	F07	90	70	4	10	6,3
6"	150	147	56	137	204	12	25	14	F07	90	70	4	10	7,9
8"	200	198	60	174	247	12	35	17	F10	125	102	4	12	12,3
10"	250	244	68	209	280	16	65	17	F10	125	102	4	12	19,5
12"	300	298	78	253	324	16	65	22	F10	125	102	4	12	30,5

* Weights refer to valve with bare shaft. / * Hmotnosti odpovídají armatuře s prázdnou hřídelí.

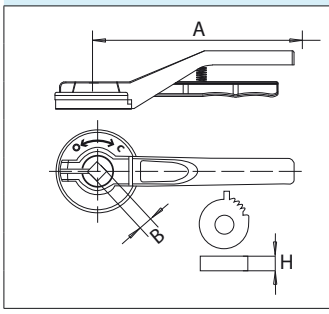

SIZE / ROZMĚR		A	B	H	KG
1"1/2	40	210	11	10	0,6
2"	50	210	11	10	0,6
2"1/2	65	210	11	10	0,6
3"	80	210	11	10	0,6
4"	100	210	11	10	0,6
5"	125	210	14	10	0,6
6"	150	210	14	10	0,6
8"	200	340	17	12	0,7

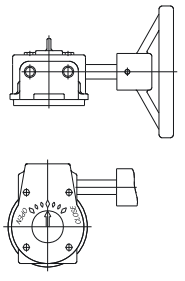

SIZE DN / ROZMĚR DN			COD.
40	50	65	RDQ2Y608
80	100		RDQ2Y608
125	150		RDQ2Y613
200			RDQ2Y615
250			RDQ2Y616
300			RDQ2Y617

NUTS AND STUD DIMENSIONS / ROZMĚRY MATEK A SPOJOVACÍCH ŠROUBŮ

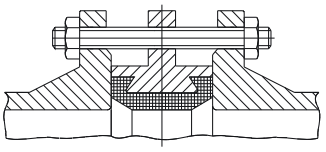

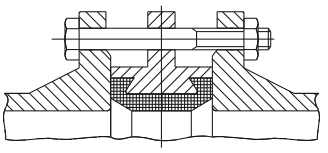

SIZE / ROZMĚR		PN10		PN16		ANSI150	
		Ø / L	N°	Ø / L	N°	Ø / L	N°
1"1/2	40	M16X110	4	M16X110	4	1/2" X 4"5/16	4
2"	50	M16X130	4	M16X130	4	5/8" X 5"1/8	4
2"1/2	65	M16X130	4	M16X130	4	5/8" X 5"1/8	4
3"	80	M16X140	8	M16X140	8	5/8" X 5"1/2	4
4"	100	M16X150	8	M16X150	8	5/8" X 5"1/2	8
5"	125	M16X150	8	M16X150	8	3/4" X 6"3/8	8
6"	150	M20X160	8	M20X160	8	3/4" X 6"3/8	8
8"	200	M20X170	8	M20X170	12	3/4" X 6"1/4	8
10"	250	M20X180	12	M24X190	12	7/8" X 7"1/2	12
12"	300	M20X190	12	M24X200	12	7/8" X 8"3/8	12
14"	350	M20X190	16	M24X220	16	1" X 8"3/4	12
16"	400	M24X230	16	M27X240	16	1" X 10"	16
20"	500	M24X250	20	M30X280	20	1"1/8 X 12"	20
24"	600	M24X300	20	M33X300	20	1"1/4 X 13"13/16	20

SIZE / ROZMĚR		PN10		PN16		ANSI150	
		Ø / L	N°	Ø / L	N°	Ø / L	N°
1"1/2	40	M16X90	4	M16X90	4	1/2" X 4"1/8	4
2"	50	M16X100	4	M16X100	4	5/8" X 4"1/4	4
2"1/2	65	M16X100	4	M16X100	4	5/8" X 4"3/4	4
3"	80	M16X100	8	M16X100	8	5/8" X 5"	4
4"	100	M16X110	8	M16X110	8	5/8" X 5"1/4	8
5"	125	M16X120	8	M16X120	8	3/4" X 5"1/2	8
6"	150	M20X120	8	M20X120	8	3/4" X 5"1/2	8
8"	200	M20X130	8	M20X130	12	3/4" X 6"	8
10"	250	M20X140	12	M24X150	12	7/8" X 6"1/2	12
12"	300	M20X160	12	M24X160	12	7/8" X 7"1/4	12
14"	350	M20X160	16	M24X170	16	1" X 8"	12
16"	400	M24X190	16	M27X200	16	1" X 8"3/4	16
20"	500	M24X200	20	M30X230	20	1"1/8 X 10"1/2	20
24"	600	M24X260	20	M33X270	20	1"1/4 X 12"	20

BREAKAWAY TORQUES in Nm / OVLÁDACÍ KROUTICÍ MOMENT v Nm

PN - bar	DN size	40 1"1/2	50 2"	65 2"1/2	80 3"	100 4"	125 5"	150 6"	200 8"	250 10"	300 12"
	0	11	14	18	27	40	59	88	157	248	343
	6	11	20	25	32	41	62	92	173	275	382
	10	12	23	27	34	54	71	106	186	321	551
	16	14	25	29	37	56	86	123	262	392	576

The values in Nm may vary as a function of the seals material, temperature and type of medium. For a firm operation of the various types of actuators, in the different working conditions it is necessary to consider a safety factor of 1,5.

Hodnoty v Nm se mohou lišit dle použitých těsnicích materiálů, dle teploty a druhu média. Pro ovládání s různými typy pohonů v různých pracovních podmínkách je nutné zvážit bezpečnostní faktor 1,5.

Kv AND Cv VALUES AS A FUNCTION OF OPENING ANGLE / HODNOTY Kv a Cv V ZÁVISLOSTI NA ÚHLU OTEVŘENÍ

SIZE / ROZMĚR		20°		30°		40°		50°		60°		70°		80°		90°	
		Kv	Cv	Kv	Cv	Kv	Cv	Kv	Cv	Kv	Cv	Kv	Cv	Kv	Cv	Kv	Cv
1"1/2	40	2,6	3	4,3	5	9,5	11	16	18	22	26	39	45	60	70	69	80
2"	50	6,7	8	7,8	9	16	18	24	28	48	55	62	72	95	110	116	135
2"1/2	65	8,6	10	13	15	23	27	38	44	73	85	95	110	145	168	181	210
3"	80	13	15	20	23	34	39	56	65	112	130	142	165	216	250	267	310
4"	100	23	27	35	41	61	71	99	115	198	230	259	300	401	465	466	540
5"	125	50	58	74	86	129	150	211	245	414	480	526	610	845	980	948	1100
6"	150	83	96	121	140	211	245	345	400	677	785	871	1010	1392	1615	1647	1910
8"	200	142	165	211	245	354	410	591	685	1099	1275	1478	1715	2302	2670	2746	3185
10"	250	220	255	328	380	560	650	974	1130	1810	2100	2328	2700	3664	4250	4224	4900
12"	300	319	370	466	540	819	950	1353	1570	2629	3050	3405	3950	5129	5950	6336	7350
14"	350	388	450	647	750	1120	1300	1905	2210	3517	4080	4836	5610	6964	8078	9655	11200
16"	400	552	640	776	900	1483	1720	2405	2790	4310	5000	6336	7650	9284	10770	11121	12900
20"	500	785	910	1375	1595	2457	2850	3991	4630	7414	8600	9914	11500	15121	17540	19310	22400
24"	600	1078	1250	1974	2290	3448	4000	5250	6090	10776	12500	14224	16500	20336	23590	24397	28300

THESIS®

ALU LEVER
HLINÍKOVÁ PÁKA

Atex CE Ex II 2 G D*

* on request * na vyžádání

art. A201	from DN 40 to DN 200 - GG25 / 304 / EPDM // od DN 40 do DN 200 - GG25 / 304 / EPDM

art. A201	od DN 40 do DN 200 **GG25** / 304 / EPDM
art. A406	od DN 40 do DN 200 **GGG40** / 316 / EPDM
art. A407	od DN 40 do DN 200 **GGG40** / 316 / NBR
art. A506	od DN 40 do DN 200 **GGG40** / 316 / EPDM (PN16)

art. A221	od DN 250 do DN 300 **GG25** / 304 / EPDM
art. A426	od DN 250 do DN 300 **GGG40** / 316 / EPDM
art. A427	od DN 250 do DN 300 **GGG40** / 316 / NBR
art. A526	od DN 250 do DN 300 **GGG40** / 316 / EPDM (PN16)

art. A402	od DN 40 do DN 200 **GGG40** / 304 / NBR
art. A422	od DN 40 do DN 200 **GGG40** / 304 / NBR

art. A40F	od DN 40 do DN 200 **GGG40** / 304 / EPDM - HT
art. A42F	od DN 40 do DN 200 **GGG40** / 304 / EPDM - HT

ICIM UNI EN ISO 9001: 2008

ICIM ISO 14001:2004

MAIN STANDARD FEATURES:

CONSTRUCTION:

- **GENERAL SPECIFICATIONS:** BS EN 593 - (BS 5155) - MSS SP67 - API 609. According to UNI TR 11 354
- **CONNECTION WITH FLANGES UNI EN 1092:**
  PN10 - PN16 DN40 - DN150
  PN10 DN200 - DN600.
- **MAXIMUM WORKING PRESSURE:**
  PN16 DN40 - DN150
  PN10 DN200 - DN600.
- **TEMPERATURE LIMITS WITH SEALING SEATS IN:**
  EPDM -20°C / +110°C for fluids
  EPDM-HT -20°C / +130°C for fluids
  NBR -20°C / +90°C for fluids
  NBR -20°C / +60°C for gas
- **FACE TO FACE DIMENSIONS IN CONFORMITY WITH:**
  BS EN 558 - ISO5752 - MSS SP67 - API609 - DIN3202/3-K1.
- **TOP FLANGE:** drilling ISO5211.
- **OPERATION DEVICE:** lever DN40 - DN200, gear DN250 - DN600.
- Tested for vacuum at 900mbar
- Shiny epoxy.

- **NB:** for material compatibility please check the table with corrosion resistance at the end of the catalogue.

SPECIAL OPTIONS:

- Reduction gear with manual operation also for small DN.

ON REQUEST:

- Kit to convert from a manual valve to an actuated valve.
- For further special requests please consult our technical/ commercial service.

HLAVNÍ STANDARDNÍ CHARAKTERISTIKY:

KONSTRUKCE:

- **OBECNÁ SPECIFIKACE:** BS EN 593 - (BS 5155) - MSS SP67 - API 609. dle UNI TR 11 354
- **PŘIPOJENÍ NA PŘÍRUBY DLE UNI EN 1092:**
  PN10 - PN16 DN40 - DN150
  PN10 DN200 - DN600.
- **MAXIMÁLNÍ PRACOVNÍ TLAK:**
  PN16 DN40 - DN150
  PN10 DN200 - DN600.
- **TEPLOTNÍ LIMITY PRO TĚSNICÍ SEDLA Z:**
  EPDM -20°C / +110°C pro kapaliny
  EPDM-HT -20°C / +130°C pro kapaliny
  NBR -20°C / +90°C pro kapaliny
  NBR -20°C / +60°C pro plyn
- **STAVEBNÍ DÉLKY VE SHODĚ S:**
  BS5155 - ISO5752 - MSS SP67 - API609 - DIN3202/3-K1.
- **HORNÍ PŘÍRUBA:** vrtání dle ISO5211.
- **OVLÁDÁNÍ** Páka DN40 - DN200, Zařízení s ovládacím kolem DN250 - DN600.
- Testováno pro vakuum 900mbar.
- Lesklý epoxidový nátěr

- **NB:** Vhodnost materiálu pro dané médium prosím prověřte v tabulce korozní odolnosti na konci katalogu.

SPECIÁLNÍ PROVEDENÍ:

- Zařízení s ovládacím kolem také pro malé dimenze

NA VYŽÁDÁNÍ:

- Sada pro přestavbu manuálního ovládání na automatické ovládání armatury.
- Další speciální požadavky prosím konzultujte s naším technickým/ obchodním oddělením.

LIST OF VALVE COMPONENTS AND MATERIALS / SEZNAM ČÁSTÍ KLAPKY A POUŽITÝCH MATERIÁLŮ

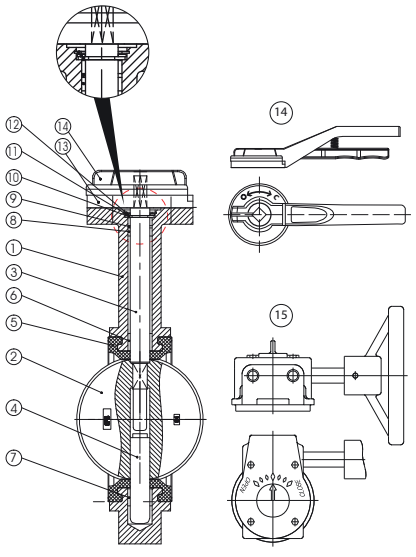

ARTICLES / ARTIKL			A201 / A221	A406 / A426	A407 / A427	A40F / A42F	A506 / A526	
REF.	**PART.** / ČÁST	Q.TY MNOŽSTVÍ	**MATERIALS** / MATERIÁL					
1	BODY / TĚLO	1	GG25	GGG40	GGG40	GGG40	GGG40	
2	DISC / DISK	1	CF8	CF8M	CF8M	CF8	CF8M	
3	UPPER SHAFT / HORNÍ HŘÍDEL	1	SS416	SS316	SS316	SS416	SS316	
4	LOWER SHAFT / DOLNÍ HŘÍDEL	1	SS416	SS316	SS316	SS416	SS316	
5	SEAT / SEDLO	1	EPDM	EPDM	NBR	EPDM-HT	EPDM	
6	LONG BUSHING / DLOUHÉ POUZDRO	1	PTFE	PTFE	PTFE	PTFE	PTFE	
7	LONG BUSHING / DLOUHÉ POUZDRO	1	PTFE	PTFE	PTFE	PTFE	PTFE	
8	SHORT BUSHING / KRÁTKÉ POUZDRO	2	PTFE	PTFE	PTFE	PTFE	PTFE	
9	O-RING / O-KROUŽEK	1	EPDM	EPDM	NBR	EPDM-HT	EPDM	
10	SPLIT WASHER / PODLOŽKA	1	STEEL 65 Mn	STEEL 65 Mn	STEEL 65 Mn	STEEL 65 Mn	STEEL 65 Mn	
11	RETAINING RING / POJISTNÝ KROUŽEK	1	STEEL 65 Mn	STEEL 65 Mn	STEEL 65 Mn	STEEL 65 Mn	STEEL 65 Mn	
12	GASKET / TĚSNĚNÍ	1	Q235 AISI1010	Q235 AISI1010	Q235 AISI1010	Q235 AISI1010	Q235 AISI1010	
13	TOOTH PLATE / OZUBENÝ DISK	1	CAST ALLUMIN.	CAST ALLUMIN.	CAST ALLUMIN.	CAST ALLUMIN.	CAST ALLUMIN.	
14	HANDLE / PÁKA	1	CAST ALLUMIN.	CAST ALLUMIN.	CAST ALLUMIN.	CAST ALLUMIN.	CAST ALLUMIN.	
15	REDUCTION GEAR / ZAŘÍZENÍ S OVLÁDACÍM KOLEM	1	GG25	GG25	GG25	GG25	GG25	

SECTION / ŘEZ

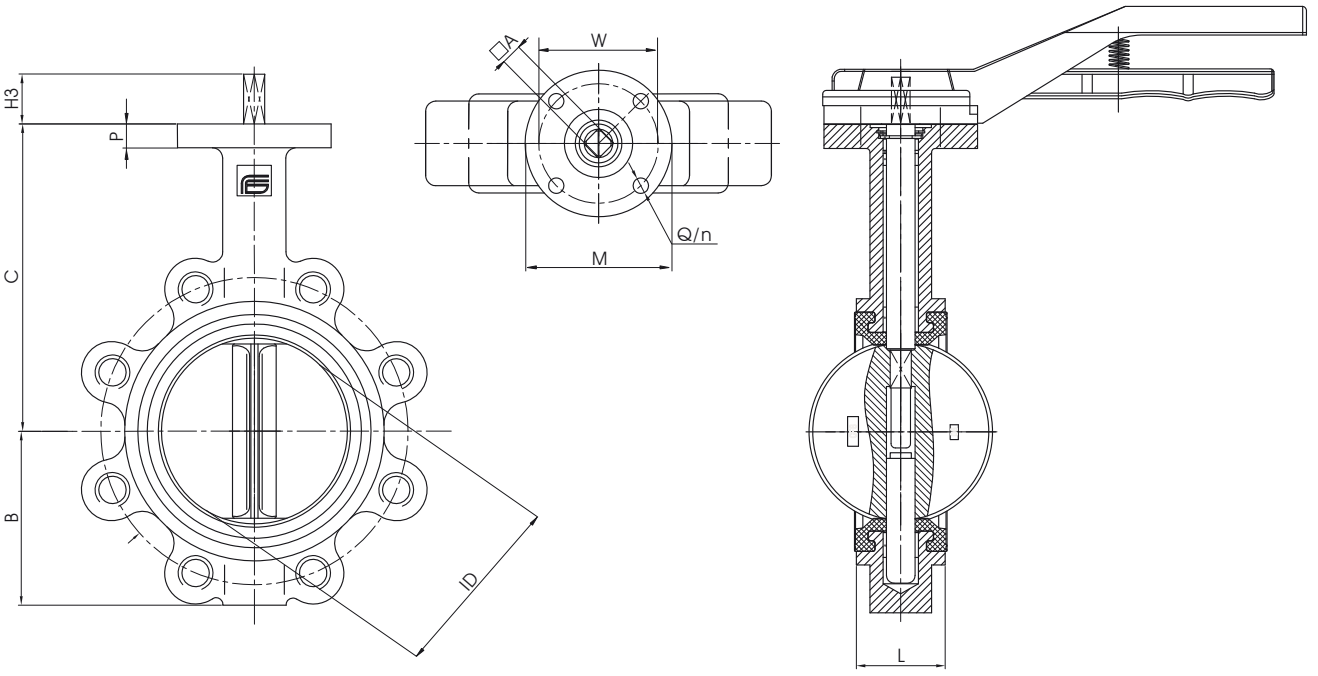

SIZE / ROZMĚR		BODY / TĚLO					SHAFT / HŘÍDEL		ISO5211 CONNECTION / PŘIPOJENÍ ISO 5211					*
		ID	L	B	C	P	H3	□A	ATT. ISO	M	W	n	Q	KG
1"1/2	40	40	33	70	133	12	25	11	F07	90	70	4	10	3
2"	50	50	43	61	141	12	25	11	F07	90	70	4	10	3,5
2"1/2	65	63	46	72	153	12	25	11	F07	90	70	4	10	4,7
3"	80	77	46	87	161	12	25	11	F07	90	70	4	10	5
4"	100	100	52	106	176	12	25	11	F07	90	70	4	10	5,5
5"	125	125	56	123	193	12	25	14	F07	90	70	4	10	7
6"	150	147	56	137	204	12	25	14	F07	90	70	4	10	9
8"	200	198	60	174	247	12	35	17	F10	125	102	4	12	13,3
10"	250	244	68	209	280	16	65	17	F10	125	102	4	12	21
12"	300	298	78	253	324	16	65	22	F10	125	102	4	12	32

* Weights refer to valve with bare shaft. / * Hmotnosti odpovídají armatuře s prázdnou hřídelí.

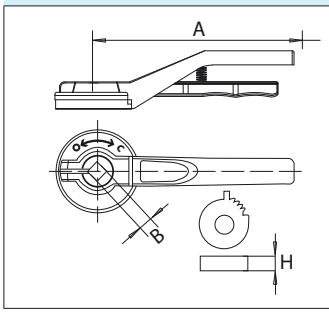

SIZE / ROZMĚR		A	B	H	KG
1"1/2	40	210	11	10	0,6
2"	50	210	11	10	0,6
2"1/2	65	210	11	10	0,6
3"	80	210	11	10	0,6
4"	100	210	11	10	0,6
5"	125	210	14	10	0,6
6"	150	210	14	10	0,6
8"	200	340	17	12	0,7

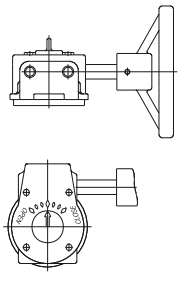

SIZE DN / ROZMĚR DN			COD.
40	50	65	RDQ2Y608
80	100		RDQ2Y608
125	150		RDQ2Y613
200			RDQ2Y615
250			RDQ2Y616
300			RDQ2Y617

ICIM UNI EN ISO 9001: 2008

ICIM ISO 14001:2004

NUTS AND STUD DIMENSIONS / ROZMĚRY MATEK A SPOJOVACÍCH ŠROUBŮ

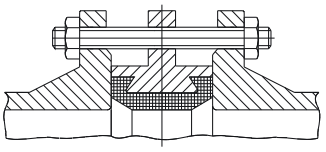

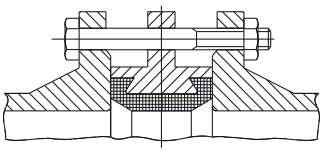

SIZE ROZMĚR		PN10		PN16		ANSI150	
		Ø / L	N°	Ø / L	N°	Ø / L	N°
1"1/2	40	M16X110	4	M16X110	4	1/2" X 4"5/16	4
2"	50	M16X130	4	M16X130	4	5/8" X 5"1/8	4
2"1/2	65	M16X130	4	M16X130	4	5/8" X 5"1/8	4
3"	80	M16X140	8	M16X140	8	5/8" X 5"1/2	4
4"	100	M16X150	8	M16X150	8	5/8" X 5"1/2	8
5"	125	M16X150	8	M16X150	8	3/4" X 6"3/8	8
6"	150	M20X160	8	M20X160	8	3/4" X 6"3/8	8
8"	200	M20X170	8	M20X170	12	3/4" X 6"1/4	8
10"	250	M20X180	12	M24X190	12	7/8" X 7"1/2	12
12"	300	M20X190	12	M24X200	12	7/8" X 8"3/8	12
14"	350	M20X190	16	M24X220	16	1" X 8"3/4	12
16"	400	M24X230	16	M27X240	16	1" X 10"	16
20"	500	M24X250	20	M30X280	20	1"1/8 X 12"	20
24"	600	M24X300	20	M33X300	20	1"1/4 X 13"13/16	20

SIZE ROZMĚR		PN10		PN16		ANSI150	
		Ø / L	N°	Ø / L	N°	Ø / L	N°
1"1/2	40	M16X90	4	M16X90	4	1/2" X 4"1/8	4
2"	50	M16X100	4	M16X100	4	5/8" X 4"1/4	4
2"1/2	65	M16X100	4	M16X100	4	5/8" X 4"3/4	4
3"	80	M16X100	8	M16X100	8	5/8" X 5"	4
4"	100	M16X110	8	M16X110	8	5/8" X 5"1/4	8
5"	125	M16X120	8	M16X120	8	3/4" X 5"1/2	8
6"	150	M20X120	8	M20X120	8	3/4" X 5"1/2	8
8"	200	M20X130	8	M20X130	12	3/4" X 6"	8
10"	250	M20X140	12	M24X150	12	7/8" X 6"1/2	12
12"	300	M20X160	12	M24X160	12	7/8" X 7"1/4	12
14"	350	M20X160	16	M24X170	16	1" X 8"	12
16"	400	M24X190	16	M27X200	16	1" X 8"3/4	16
20"	500	M24X200	20	M30X230	20	1"1/8 X 10"1/2	20
24"	600	M24X260	20	M33X270	20	1"1/4 X 12"	20

BREAKAWAY TORQUES in Nm / OVLÁDACÍ KROUTICÍ MOMENT v Nm

PN - bar	DN size	40 1"1/2	50 2"	65 2"1/2	80 3"	100 4"	125 5"	150 6"	200 8"	250 10"	300 12"
	0	11	14	18	27	40	59	88	157	248	343
	6	11	20	25	32	41	62	92	173	275	382
	10	12	23	27	34	54	71	106	186	321	551
	16	14	25	29	37	56	86	123	262	392	576

The values in Nm may vary as a function of the seals material, temperature and type of medium. For a firm operation of the various types of actuators, in the different working conditions it is necessary to consider a safety factor of 1,5.

Hodnoty v Nm se mohou lišit dle použitých těsnicích materiálů, dle teploty a druhu média. Pro ovládání s různými typy pohonů v různých pracovních podmínkách je nutné zvážit bezpečnostní faktor 1,5.

SIZE ROZMĚR		Kv AND Cv VALUES AS A FUNCTION OF OPENING ANGLE / HODNOTY Kv a Cv V ZÁVISLOSTI NA ÚHLU OTEVŘENÍ															
		20°		30°		40°		50°		60°		70°		80°		90°	
		Kv	Cv	Kv	Cv	Kv	Cv	Kv	Cv	Kv	Cv	Kv	Cv	Kv	Cv	Kv	Cv
1"1/2	40	2,6	3	4,3	5	9,5	11	16	18	22	26	39	45	60	70	69	80
2"	50	6,7	8	7,8	9	16	18	24	28	48	55	62	72	95	110	116	135
2"1/2	65	8,6	10	13	15	23	27	38	44	73	85	95	110	145	168	181	210
3"	80	13	15	20	23	34	39	56	65	112	130	142	165	216	250	267	310
4"	100	23	27	35	41	61	71	99	115	198	230	259	300	401	465	466	540
5"	125	50	58	74	86	129	150	211	245	414	480	526	610	845	980	948	1100
6"	150	83	96	121	140	211	245	345	400	677	785	871	1010	1392	1615	1647	1910
8"	200	142	165	211	245	354	410	591	685	1099	1275	1478	1715	2302	2670	2746	3185
10"	250	220	255	328	380	560	650	974	1130	1810	2100	2328	2700	3664	4250	4224	4900
12"	300	319	370	466	540	819	950	1353	1570	2629	3050	3405	3950	5129	5950	6336	7350
14"	350	388	450	647	750	1120	1300	1905	2210	3517	4080	4836	5610	6964	8078	9655	11200
16"	400	552	640	776	900	1483	1720	2405	2790	4310	5000	6336	7650	9284	10770	11121	12900
20"	500	785	910	1375	1595	2457	2850	3991	4630	7414	8600	9914	11500	15121	17540	19310	22400
24"	600	1078	1250	1974	2290	3448	4000	5250	6090	10776	12500	14224	16500	20336	23590	24397	28300

ATLANTIS®

Atex CE Ex II 2 G D*

* on request * NA VYŽÁDÁNÍ

art. B101	from DN 40 to DN 200 - GG25 / 304 / EPDM // od DN 40 do DN 200 - GGG40 / 304 /NBR

art. B101	od DN 40 do DN 200 GG25 / 304 / EPDM
art. B10A	od DN 40 do DN 200 GG25 / GGG40 NICK / EPDM

art. B121	od DN 250 do DN 600 GG25 / 304 / EPDM
art. B12A	od DN 250 do DN 600 GG25 / GGG40 NICK / EPDM

art. B102	od DN 40 do DN 200 GG25 / 304 / NBR

art. B122	od DN 250 do DN 600 GG25 / 304 / NBR

ICIM UNI EN ISO 9001: 2008

ICIM ISO 14001:2004

MAIN STANDARD FEATURES:

CONSTRUCTION:

- **GENERAL SPECIFICATIONS:** BS EN 593 - (BS 5155) - MSS SP67 - API 609.
- **DIAMETERS:** DN40 - DN600.
- **CONNECTION WITH FLANGES UNI EN 1092:**
  PN6 - PN10 - PN16 DN40 - DN300
  PN10 DN350 - DN600.
- **CONNECTION WITH FLANGES ANSI 150:**
  DN40 - DN300.
- **MAXIMUM WORKING PRESSURE:**
  PN16 DN40 - DN300 (for fluids)
  PN16 DN40 - DN200 (for gas)
  PN10 DN350 - DN600 (for fluids)
  PN10 DN250 - DN600 (for gas)
- **TEMPERATURE LIMITS WITH SEALING SEATS IN:**
  EPDM -20°C / +110°C for fluids
  NBR -20°C / +90°C for fluids
  NBR -20°C / +60°C for gas
- **FACE TO FACE DIMENSIONS IN CONFORMITY WITH:**
  UNI EN 558 - ISO5752 - MSS SP67 - API609 - DIN3202/3-K1.
- **TOP FLANGE:** drilling ISO5211.

- **OPERATION DEVICE:** lever DN40 - DN200, gear DN250 - DN600.
- **LOCKING LEVER:** DN40 - DN200.
- Tested for vacuum at 900mbar.
- polyurethane coating.

- **NB:** for material compatibility please check the table with corrosion resistance at the end of the catalogue.

SPECIAL OPTIONS:

- Reduction gear with manual operation also for small DN.

ON REQUEST:

- Kit to convert from a manual valve to an actuated valve.
- For further special requests please consult our technical/ commercial service.

HLAVNÍ STANDARDNÍ CHARAKTERISTIKY:

KONSTRUKCE:

- **OBECNÁ SPECIFIKACE:** BS EN 593 - (BS 5155) - MSS SP67 - API 609.
- **ROZMĚRY:** DN40 - DN600.
- **PŘIPOJENÍ NA PŘÍRUBY DLE UNI EN 1092:**
  PN6 - PN10 - PN16 DN40 - DN300
  PN10 DN350 - DN600.
- **PŘIPOJENÍ NA PŘÍRUBY DLE ANSI 150:**
  DN40 - DN300.
- **MAXIMÁLNÍ PRACOVNÍ TLAK:**
  PN16 DN40 - DN300 (pro kapaliny)
  PN16 DN40 - DN200 (pro plyn)
  PN10 DN350 - DN600 (pro kapaliny)
  PN10 DN250 - DN600 (pro plyn)
- **TEPLOTNÍ LIMITY PRO TĚSNICÍ SEDLA Z:**
  EPDM -20°C / +110°C pro kapaliny
  NBR -20°C / +90°C pro kapaliny
  NBR -20°C / +60°C pro plyn
- **STAVEBNÍ DÉLKY VE SHODĚ S:**
  UNI EN 558 - ISO5752 - MSS SP67 - API609 - DIN3202/3-K1.
- **HORNÍ PŘÍRUBA:** vrtání dle ISO5211.

- **Ovládací páka:** Páka DN40 do DN200, Zařízení s ovládacím kolem DN250 do DN600.
- **UZAMYKATELNÁ PÁKA:** DN40 - DN200.
- Testováno pro vakuum 900mbar.
- Polyuretanový nátěr.

- **NB:** vhodnost materiálu pro dané médium prosím prověřte v tabulce korozní odolnosti na konci katalogu.

SPECIÁLNÍ PROVEDENÍ:

- Zařízení s ovládacím kolem také pro malé dimenze

NA VYŽÁDÁNÍ:

- Sada pro přestavbu manuálního ovládání na automatické ovládání armatury.
- Další speciální požadavky prosím konzultujte s naším technickým/ obchodním oddělením.

LIST OF VALVE COMPONENTS AND MATERIALS / SEZNAM ČÁSTÍ KLAPKY A POUŽITÝCH MATERIÁLŮ

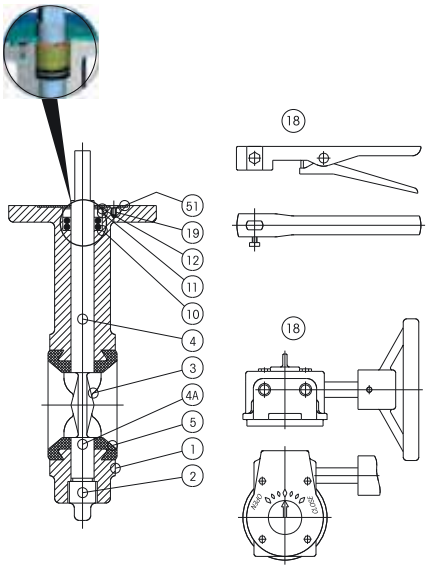

ARTICLES / ARTIKL			B101	B10A	B102
			B121	B12A	B122
REF.	**PART.** / ČÁST	Q.TY MNOŽSTVÍ	**MATERIALS** / MATERIÁL		
1	BODY / TĚLO	1	GG25/ASTM A126-B		
2	PLUG / ZÁTKA	1	C.S. NICK	C.S. NICK	C.S. NICK
3	DISC / DISK	1	CF8	GGG40N	CF8
4	SHAFT / HORNÍ HŘÍDEL	1	Type 410	Type 410	Type 410
4A	LOWER SHAFT / DOLNÍ HŘÍDEL	1	Type 410	Type 410	Type 410
5	SEAT / SEDLO	1	EPDM	EPDM	NBR
10	UPPER SEAL / HORNÍ TĚSNĚNÍ	2	EPDM	EPDM	NBR
11	BUSHING / VLOŽKA	1	Delrin	Delrin	Delrin
12	RING / KROUŽEK	1	STEEL / OCEL	STEEL / OCEL	STEEL / OCEL
19	SCREW / ŠROUB	2	C.S. NICK	C.S. NICK	C.S. NICK
51	WASHER / PODLOŽKA	1	C.S. NICK	C.S. NICK	C.S. NICK
18	LEVER HANDLE / PÁKA	1	CARBON STEEL / UHLÍKATÁ OCEL		
18	REDUCTION GEAR / ZAŘÍZENÍ S OVLÁDACÍM KOLEM	1	CAST IRON GG25 / LITINA GG25		

SECTION / ŘEZ

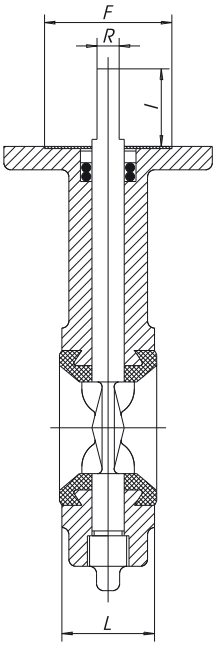

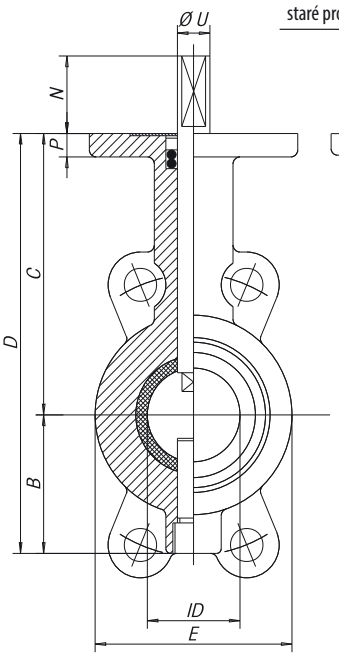

old version
staré provedení

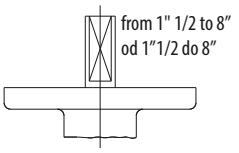

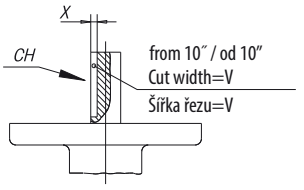

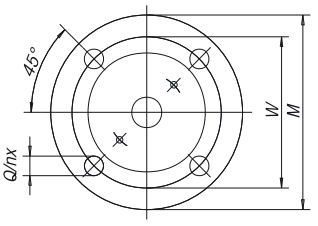

actual version / aktuální provedení

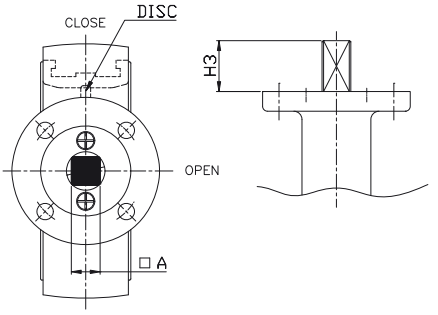

** Dimension P new model / Rozměr P pro nový model
*** Dimension F new model / Rozměr F pro nový model

SIZE		BODY / TĚLO								SHAFT / HŘÍDEL									ISO5211 CONNECTION / PŘIPOJENÍ DLE ISO 5211							*
		ID	L	B	C	D	E	P	P**	N	I	R	Ø U	H3	□A	X	V	CH	ATT. ISO	M	W	n	Q	F	F***	KG
1"1/2	40	40	40	59	120	179	85	10	12	33	30	9,5	14	33	11				F07	90	70	4	9	55	55	2,7
2"	50	50	43	64	130	194	92	11	12	33	30	9,5	14	33	11				F07	90	70	4	9	55	55	2,9
2"1/2	65	63	46	72	137	209	107	11	12	33	30	9,5	14	33	11				F07	90	70	4	9	55	55	4,1
3"	80	77	46	85	156	241	122	11	12	33	30	11,8	16	33	11				F07	90	70	4	9	55	55	4,4
4"	100	100	52	95	170	265	150	11	12	33	30	11,8	16	33	11				F07	90	70	4	9	55	55	4,7
5"	125	125	56	110	185	295	179	12	12	33	30	14,5	19	33	14				F07	90	70	4	9	55	55	6,3
6"	150	147	56	123	203	326	206	12	12	33	30	14,5	19	33	14				F07	90	70	4	9	55	55	7,9
8"	200	198	60	168	238	406	257	13	12	33	30	14,5	19	33	14				F07	90	70	4	9	55	58	12,3
10"	250	244	68	203	270	473	316	15	16	65	60		22	65	17	4	8	8x7	F10	125	102	4	12	72	72	19,5
12"	300	298	78	242	310	552	370	15	16	65	60		28	65	22	4	8	8x7	F10	125	102	4	12	72	72	30,5
14"	350	352	78	290	330	620	410	15		65	60		28			4	8	8x7	F10	125	102	4	12	72		41
16"	400	399,5	102	330	375	705	468	20		75	70		38			5	12	12x8	F14	175	140	4	18	80		62
20"	500	493,5	127	400	440	840	578	20		100	95		45			5,5	14	14x9	F16	210	165	4	22	90		111
24"	600	583	154	460	510	970	680	22		100	95		55			5,5	14	14x9	F16	210	165	4	22	105		210

* Weights refer to valve with bare shaft. / * Hmotnosti odpovídají armatuře s prázdnou hřídelí.

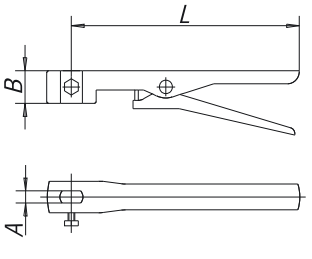

SIZE / ROZMĚR		A	B	L	KG
1"1/2	40	9.5	29	265	0,6
2"	50	9.5	29	265	0,6
2"1/2	65	9.5	29	265	0,6
3"	80	12	29	265	0,6
4"	100	12	29	265	0,6
5"	125	15	29	265	0,6
6"	150	15	29	265	0,6
8"	200	15	29	315	0,7

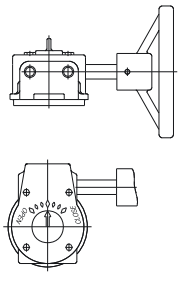

SIZE DN / ROZMĚR DN			COD.
40	50	65	RDA1Y608
80	100		RDA1Y611
125	150	200	RDA1Y613
250			RDA1Y616
300			RDA1Y617
350			RDA1Y618
400			RDA1Y619
500			RDA1Y621
600			RDA1Y622

ICIM UNI EN ISO 9001: 2008

ICIM ISO 14001:2004

NUTS AND STUD DIMENSIONS / ROZMĚRY MATEK A SPOJOVACÍCH ŠROUBŮ

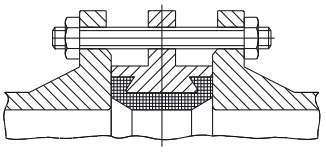

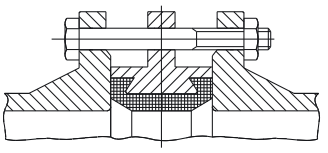

SIZE ROZMĚR		PN10		PN16		ANSI150	
		Ø / L	N°	Ø / L	N°	Ø / L	N°
1"1/2	40	M16X110	4	M16X110	4	1/2" X 4"5/16	4
2"	50	M16X130	4	M16X130	4	5/8" X 5"1/8	4
2"1/2	65	M16X130	4	M16X130	4	5/8" X 5"1/8	4
3"	80	M16X140	8	M16X140	8	5/8" X 5"1/2	4
4"	100	M16X150	8	M16X150	8	5/8" X 5"1/2	8
5"	125	M16X150	8	M16X150	8	3/4" X 6"3/8	8
6"	150	M20X160	8	M20X160	8	3/4" X 6"3/8	8
8"	200	M20X170	8	M20X170	12	3/4" X 6"1/4	8
10"	250	M20X180	12	M24X190	12	7/8" X 7"1/2	12
12"	300	M20X190	12	M24X200	12	7/8" X 8"3/8	12
14"	350	M20X190	16	M24X220	16	1" X 8"3/4	12
16"	400	M24X230	16	M27X240	16	1" X 10"	16
20"	500	M24X250	20	M30X280	20	1"1/8 X 12"	20
24"	600	M24X300	20	M33X300	20	1"1/4 X 13"13/16	20

SIZE ROZMĚR		PN10		PN16		ANSI150	
		Ø / L	N°	Ø / L	N°	Ø / L	N°
1"1/2	40	M16X90	4	M16X90	4	1/2" X 4"1/8	4
2"	50	M16X100	4	M16X100	4	5/8" X 4"1/4	4
2"1/2	65	M16X100	4	M16X100	4	5/8" X 4"3/4	4
3"	80	M16X100	8	M16X100	8	5/8" X 5"	4
4"	100	M16X110	8	M16X110	8	5/8" X 5"1/4	8
5"	125	M16X120	8	M16X120	8	3/4" X 5"1/2	8
6"	150	M20X120	8	M20X120	8	3/4" X 5"1/2	8
8"	200	M20X130	8	M20X130	12	3/4" X 6"	8
10"	250	M20X140	12	M24X150	12	7/8" X 6"1/2	12
12"	300	M20X160	12	M24X160	12	7/8" X 7"1/4	12
14"	350	M20X160	16	M24X170	16	1" X 8"	12
16"	400	M24X190	16	M27X200	16	1" X 8"3/4	16
20"	500	M24X200	20	M30X230	20	1"1/8 X 10"1/2	20
24"	600	M24X260	20	M33X270	20	1"1/4 X 12"	20

BREAKAWAY TORQUES in Nm / OVLÁDACÍ KROUTICÍ MOMENT v Nm

PN - bar	DN size	40 1"1/2	50 2"	65 2"1/2	80 3"	100 4"	125 5"	150 6"	200 8"	250 10"	300 12"	350 14"	400 16"	500 20"	600 24"
	0	11	14	18	27	40	59	88	157	248	343	485	662	1142	2385
	6	11	20	25	32	41	62	92	173	275	382	549	766	1327	2787
	10	12	23	27	34	54	71	106	186	321	551	680	882	1634	3250
	16	14	25	29	37	56	86	123	262	392	576				

The values in Nm may vary as a function of the seals material, temperature and type of medium. For a firm operation of the various types of actuators, in the different working conditions it is necessary to consider a safety factor of 1,5.

Hodnoty v Nm se mohou lišit dle použitých těsnicích materiálů, dle teploty a druhu média. Pro ovládání s různými typy pohonů v různých pracovních podmínkách je nutné zvážit bezpečnostní faktor 1,5.

SIZE ROZMĚR		Kv AND Cv VALUES AS A FUNCTION OF OPENING ANGLE / HODNOTY Kv a Cv V ZÁVISLOSTI NA ÚHLU OTEVŘENÍ															
		20°		30°		40°		50°		60°		70°		80°		90°	
		Kv	Cv	Kv	Cv	Kv	Cv	Kv	Cv	Kv	Cv	Kv	Cv	Kv	Cv	Kv	Cv
1"1/2	40	2,6	3	4,3	5	9,5	11	16	18	22	26	39	45	60	70	69	80
2"	50	6,7	8	7,8	9	16	18	24	28	48	55	62	72	95	110	116	135
2"1/2	65	8,6	10	13	15	23	27	38	44	73	85	95	110	145	168	181	210
3"	80	13	15	20	23	34	39	56	65	112	130	142	165	216	250	267	310
4"	100	23	27	35	41	61	71	99	115	198	230	259	300	401	465	466	540
5"	125	50	58	74	86	129	150	211	245	414	480	526	610	845	980	948	1100
6"	150	83	96	121	140	211	245	345	400	677	785	871	1010	1392	1615	1647	1910
8"	200	142	165	211	245	354	410	591	685	1099	1275	1478	1715	2302	2670	2746	3185
10"	250	220	255	328	380	560	650	974	1130	1810	2100	2328	2700	3664	4250	4224	4900
12"	300	319	370	466	540	819	950	1353	1570	2629	3050	3405	3950	5129	5950	6336	7350
14"	350	388	450	647	750	1120	1300	1905	2210	3517	4080	4836	5610	6964	8078	9655	11200
16"	400	552	640	776	900	1483	1720	2405	2790	4310	5000	6336	7650	9284	10770	11121	12900
20"	500	785	910	1375	1595	2457	2850	3991	4630	7414	8600	9914	11500	15121	17540	19310	22400
24"	600	1078	1250	1974	2290	3448	4000	5250	6090	10776	12500	14224	16500	20336	23590	24397	28300

ATLANTIS®40

Atex CE Ex II 2 G D*

* on request * NA VYŽÁDÁNÍ

art. B302	from DN 40 to DN 200 - GGG40 / 304 / NBR // od DN 40 do DN 200 - GGG40 / 304 /NBR

art. B302	od DN 40 do DN 200 GGG40 / 304 / NBR
art. B307	od DN 40 do DN 200 GGG40 / 316 / NBR

art. B322	od DN 250 do DN 600 GGG40 / 304 / NBR
art. B327	od DN 250 do DN 300 GGG40 / 316 / NBR

art. B306	od DN 40 do DN 200 GGG40 / 316 / EPDM
art. B30A	od DN 40 do DN 200 GGG40 / GGG40 NICK / EPDM
art. B308	od DN 40 do DN 200 GGG40 / 316 / VITON

art. B326	od DN 250 do DN 600 GGG40 / 316 / EPDM
art. B32A	od DN 250 do DN 600 GGG40 / GGG40 NICK / EPDM
art. B328	od DN 250 do DN 300 GGG40 / 316 / VITON

ICIM UNI EN ISO 9001: 2008

ICIM ISO 14001:2004

ATLANTIS®40

EFFEBI

MAIN STANDARD FEATURES:

CONSTRUCTION:

- **GENERAL SPECIFICATIONS:** BS EN 593 - (BS 5155) - MSS SP67 - API 609.
- **DIAMETERS:** DN40 - DN600.
- **CONNECTION WITH FLANGES UNI EN 1092:**
  PN6 - PN10 - PN16 DN40 - DN300
  PN10 DN350 - DN600.
- **CONNECTION WITH FLANGES ANSI 150:**
  DN40 - DN300.
- **MAXIMUM WORKING PRESSURE:**
  PN16 DN40 - DN300 (for fluids)
  PN16 DN40 - DN200 (for gas)
  PN10 DN350 - DN600 (for fluids)
  PN10 DN250 - DN600 (for gas).
- **TEMPERATURE LIMITS WITH SEALING SEATS IN:**
  EPDM -20°C / +110°C for fluids
  NBR -20°C / +90°C for fluids
  NBR -20°C / +60°C for gas
  VITON -10°C / +150°C for fluids
  VITON -10°C / +60°C for gas.
- **FACE TO FACE DIMENSIONS IN CONFORMITY WITH:**
  UNI EN 558 - ISO5752 - MSS SP67 - API609 - DIN3202/3-K1.
- **TOP FLANGE:** drilling ISO5211.
- **OPERATION DEVICE:** lever DN40 - DN200, gear DN250 - DN600.
- **LOCKING DEVICE:** DN40 - DN200.
- Tested for vacuum at 900mbar.
- Polyurethane coating.

- **NB:** for material compatibility please check the table with corrosion resistance at the end of the catalogue.

SPECIAL OPTIONS:

- Reduction gear with manual operation also for small DN.
- VITON seals.

ON REQUEST:

- Kit to convert from a manual valve to an actuated valve.
- For further special requests please consult our technical/ commercial service.

HLAVNÍ STANDARDNÍ CHARAKTERISTIKY:

KONSTRUKCE:

- **OBECNÁ SPECIFIKACE** BS EN 593 - (BS 5155) - MSS SP67 - API 609.
- **ROZMĚRY:** DN40 - DN600.
- **PŘIPOJENÍ NA PŘÍRUBY DLE UNI EN 1092:**
  PN6 - PN10 - PN16 DN40 - DN300
  PN10 DN350 - DN600.
- **PŘIPOJENÍ NA PŘÍRUBY DLE ANSI 150:**
  DN40 - DN300.
- **MAXIMÁLNÍ PRACOVNÍ TLAK:**
  PN16 DN40 - DN300 (pro kapaliny)
  PN16 DN40 - DN200 (pro plyn)
  PN10 DN350 - DN600 (pro kapaliny)
  PN10 DN250 - DN600 (pro plyn).
- **TEPLOTNÍ LIMITY PRO TĚSNICÍ SEDLA Z:**
  EPDM -20°C / +110°C pro kapaliny
  EPDM-HT -20°C / +130°C pro kapaliny
  NBR -20°C / +90°C pro kapaliny
  NBR -20°C / +60°C pro plyn
  VITON -10°C / +150°C pro kapaliny
  VITON -10°C / +60°C pro plyn.
- **STAVEBNÍ DÉLKY VE SHODĚ S:**
  UNI EN 558 - ISO5752 - MSS SP67 - API609 - DIN3202/3-K1.
- **HORNÍ PŘÍRUBA:** vrtání dle ISO5211.
- **OVLÁDÁNÍ:** Páka DN40 - DN200, Zařízení s ovládacím kolem DN250 - DN600.
- **UZAMYKATELNÁ PÁKA:** DN40 - DN200.
- Testováno pro vakuum 900mbar.
- Polyuretanový nátěr.

- **NB:** vhodnost materiálu pro dané médium prosím prověřte v tabulce korozní odolnosti na konci katalogu.

SPECIÁLNÍ PROVEDENÍ:

- Zařízení s ovládacím kolem také pro malé dimenze
- Těsnění VITON.

NA VYŽÁDÁNÍ:

- Sada pro přestavbu manuálního ovládání na automatické ovládání armatury.
- Další speciální požadavky prosím konzultujte s naším technickým/ obchodním oddělením.

LIST OF VALVE COMPONENTS AND MATERIALS / SEZNAM ČÁSTÍ KLAPKY A POUŽITÝCH MATERIÁLŮ

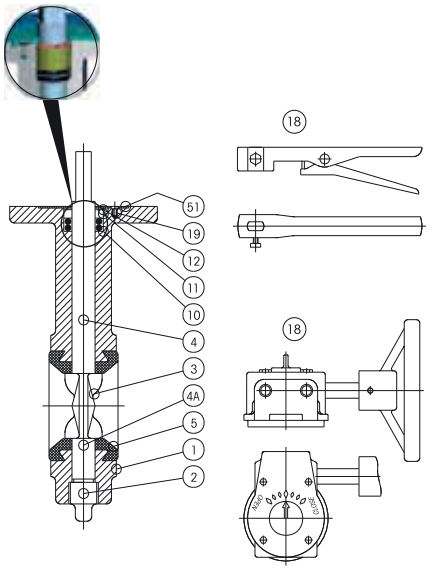

ARTICLES / ARTIKL			B302 / B322	B306 / B326	B307 / B327	B30A / B32A	B308 / B328
REF.	**PART.** / ČÁST	Q.TY / MENGE	**MATERIALS** / MATERIÁL				
1	BODY / TĚLO	1	GG40/ASTM A536				
2	PLUG / ZÁTKA	1	C.S. NICK	C.S. NICK	C.S. NICK	C.S. NICK	C.S. NICK
3	DISC / DISK	1	CF8	CF8M	CF8M	GGG40N	CF8M
4	SHAFT / HORNÍ HŘÍDEL	1	Type 410	SS 316	SS 316	Type 410	SS 316
4A	LOWER SHAFT / DOLNÍ HŘÍDEL	1	Type 410	SS 316	SS 316	Type 410	SS 316
5	SEAT / SEDLO	1	NBR	EPDM	NBR	EPDM	VITON
10	UPPER SEAL / HORNÍ TĚSNĚNÍ	2	NBR	EPDM	NBR	EPDM	VITON
11	BUSHING / VLOŽKA	1	Delrin	Delrin	Delrin	Delrin	Delrin
12	RING / KROUŽEK	1	STEEL / OCEL	STEEL / OCEL	STEEL / OCEL	STEEL / OCEL	STEEL / OCEL
19	SCREW / ŠROUB	2	C.S. NICK	C.S. NICK	C.S. NICK	C.S. NICK	C.S. NICK
51	WASHER / TĚSNĚNÍ	1	C.S. NICK	C.S. NICK	C.S. NICK	C.S. NICK	C.S. NICK
18	LEVER HANDLE / PÁKA	1	CARBON STEEL / UHLÍKATÁ OCEL				
18	REDUCTION GEAR / ZAŘÍZENÍ S OVLÁDACÍM KOLEM	1	CAST IRON GG25 / LITINA GG25				

ATLANTIS®40

EFFEBI

SECTION / ŘEZ

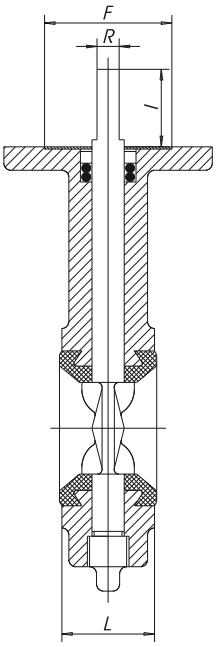

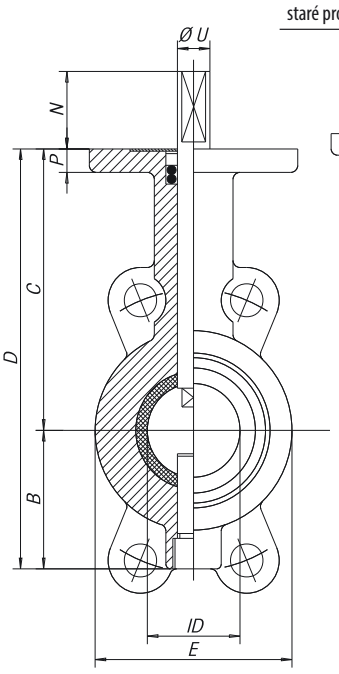

old version
staré provedení

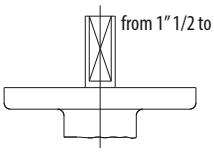

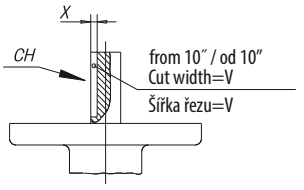

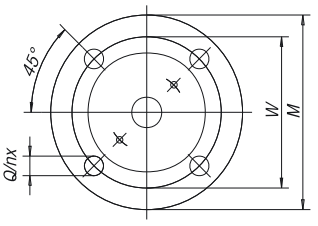

actual version / aktuální provedení

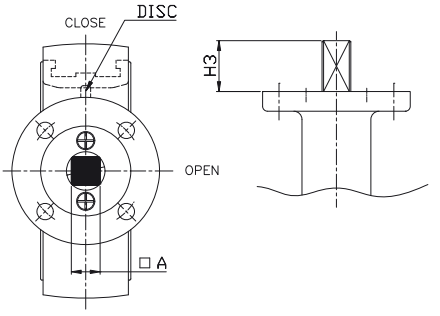

** Dimension P new model / Rozměr P pro nový model
*** Dimension F new model / Rozměr F pro nový model

SIZE ROZMĚR		BODY / TĚLO								SHAFT / HŘÍDEL									ISO5211 CONNECTION / PŘIPOJENÍ DLE ISO 5211							*
		ID	L	B	C	D	E	P	P**	N	I	R	Ø U	H3	□A	X	V	CH	ATT. ISO	M	W	n	Q	F	F***	KG
1"1/2	40	40	40	59	120	179	85	10	12	33	30	9,5	14	33	11				F07	90	70	4	9	55	55	2,7
2"	50	50	43	64	130	194	92	11	12	33	30	9,5	14	33	11				F07	90	70	4	9	55	55	2,9
2"1/2	65	63	46	72	137	209	107	11	12	33	30	9,5	14	33	11				F07	90	70	4	9	55	55	4,1
3"	80	77	46	85	156	241	122	11	12	33	30	11,8	16	33	11				F07	90	70	4	9	55	55	4,4
4"	100	100	52	95	170	265	150	11	12	33	30	11,8	16	33	11				F07	90	70	4	9	55	55	4,7
5"	125	125	56	110	185	295	179	12	12	33	30	14,5	19	33	14				F07	90	70	4	9	55	55	6,3
6"	150	147	56	123	203	326	206	12	12	33	30	14,5	19	33	14				F07	90	70	4	9	55	55	7,9
8"	200	198	60	168	238	406	257	13	12	33	30	14,5	19	33	14				F07	90	70	4	9	55	58	12,3
10"	250	244	68	203	270	473	316	15	16	65	60		22	65	17	4	8	8x7	F10	125	102	4	12	72	72	19,5
12"	300	298	78	242	310	552	370	15	16	65	60		28	65	22	4	8	8x7	F10	125	102	4	12	72	72	30,5
14"	350	352	78	290	330	620	410	15		65	60		28			4	8	8x7	F10	125	102	4	12	72		41
16"	400	399,5	102	330	375	705	468	20		75	70		38			5	12	12x8	F14	175	140	4	18	80		62
20"	500	493,5	127	400	440	840	578	20		100	95		45			5,5	14	14x9	F16	210	165	4	22	90		111
24"	600	583	154	460	510	970	680	22		100	95		55			5,5	14	14x9	F16	210	165	4	22	105		210

* Weights refer to valve with bare shaft. / * Hmotnosti odpovídají armatuře s prázdnou hřídelí.

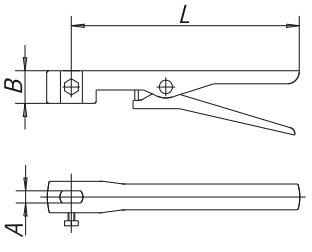

SIZE / ROZMĚR		A	B	L	KG
1"1/2	40	9.5	29	265	0,6
2"	50	9.5	29	265	0,6
2"1/2	65	9.5	29	265	0,6
3"	80	12	29	265	0,6
4"	100	12	29	265	0,6
5"	125	15	29	265	0,6
6"	150	15	29	265	0,6
8"	200	15	29	315	0,7

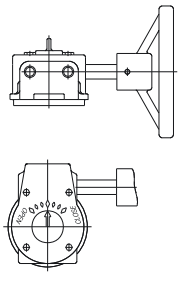

SIZE DN / ROZMĚR DN			COD.
40	50	65	RDA1Y608
80	100		RDA1Y611
125	150	200	RDA1Y613
250			RDA1Y616
300			RDA1Y617
350			RDA1Y618
400			RDA1Y619
500			RDA1Y621
600			RDA1Y622

ICIM UNI EN ISO 9001: 2008
ICIM ISO 14001:2004

NUTS AND STUD DIMENSIONS / ROZMĚRY MATEK A SPOJOVACÍCH ŠROUBŮ

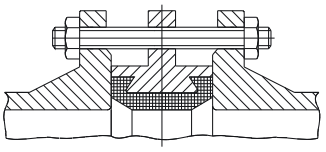

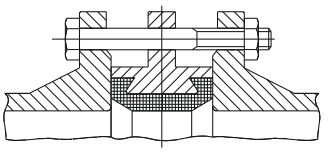

SIZE / ROZMĚR		PN10		PN16		ANSI150	
		Ø / L	N°	Ø / L	N°	Ø / L	N°
1"1/2	40	M16X110	4	M16X110	4	1/2" X 4"5/16	4
2"	50	M16X130	4	M16X130	4	5/8" X 5"1/8	4
2"1/2	65	M16X130	4	M16X130	4	5/8" X 5"1/8	4
3"	80	M16X140	8	M16X140	8	5/8" X 5"1/2	4
4"	100	M16X150	8	M16X150	8	5/8" X 5"1/2	8
5"	125	M16X150	8	M16X150	8	3/4" X 6"3/8	8
6"	150	M20X160	8	M20X160	8	3/4" X 6"3/8	8
8"	200	M20X170	8	M20X170	12	3/4" X 6"1/4	8
10"	250	M20X180	12	M24X190	12	7/8" X 7"1/2	12
12"	300	M20X190	12	M24X200	12	7/8" X 8"3/8	12
14"	350	M20X190	16	M24X220	16	1" X 8"3/4	12
16"	400	M24X230	16	M27X240	16	1" X 10"	16
20"	500	M24X250	20	M30X280	20	1"1/8 X 12"	20
24"	600	M24X300	20	M33X300	20	1"1/4 X 13"13/16	20

SIZE / ROZMĚR		PN10		PN16		ANSI150	
		Ø / L	N°	Ø / L	N°	Ø / L	N°
1"1/2	40	M16X90	4	M16X90	4	1/2" X 4"1/8	4
2"	50	M16X100	4	M16X100	4	5/8" X 4"1/4	4
2"1/2	65	M16X100	4	M16X100	4	5/8" X 4"3/4	4
3"	80	M16X100	8	M16X100	8	5/8" X 5"	4
4"	100	M16X110	8	M16X110	8	5/8" X 5"1/4	8
5"	125	M16X120	8	M16X120	8	3/4" X 5"1/2	8
6"	150	M20X120	8	M20X120	8	3/4" X 5"1/2	8
8"	200	M20X130	8	M20X130	12	3/4" X 6"	8
10"	250	M20X140	12	M24X150	12	7/8" X 6"1/2	12
12"	300	M20X160	12	M24X160	12	7/8" X 7"1/4	12
14"	350	M20X160	16	M24X170	16	1" X 8"	12
16"	400	M24X190	16	M27X200	16	1" X 8"3/4	16
20"	500	M24X200	20	M30X230	20	1"1/8 X 10"1/2	20
24"	600	M24X260	20	M33X270	20	1"1/4 X 12"	20

BREAKAWAY TORQUES in Nm / OVLÁDACÍ KROUTICÍ MOMENT v Nm

PN - bar	DN size	40 1"1/2	50 2"	65 2"1/2	80 3"	100 4"	125 5"	150 6"	200 8"	250 10"	300 12"	350 14"	400 16"	500 20"	600 24"
	0	11	14	18	27	40	59	88	157	248	343	485	662	1142	2385
	6	11	20	25	32	41	62	92	173	275	382	549	766	1327	2787
	10	12	23	27	34	54	71	106	186	321	551	680	882	1634	3250
	16	14	25	29	37	56	86	123	262	392	576				

The values in Nm may vary as a function of the seals material, temperature and type of medium. For a firm operation of the various types of actuators, in the different working conditions it is necessary to consider a safety factor of 1,5.

Hodnoty v Nm se mohou lišit dle použitých těsnicích materiálů, dle teploty a druhu média. Pro ovládání s různými typy pohonů v různých pracovních podmínkách je nutné zvážit bezpečnostní faktor 1,5.

SIZE ROZMĚR		Kv AND Cv VALUES AS A FUNCTION OF OPENING ANGLE / HODNOTY Kv a Cv V ZÁVISLOSTI NA ÚHLU OTEVŘENÍ															
		20°		30°		40°		50°		60°		70°		80°		90°	
		ID	L	B	C	D	E	P	N	I	R	U	X	V	Z1	Z2	Z3
1"1/2	40	2,6	3	4,3	5	9,5	11	16	18	22	26	39	45	60	70	69	80
2"	50	6,7	8	7,8	9	16	18	24	28	48	55	62	72	95	110	116	135
2"1/2	65	8,6	10	13	15	23	27	38	44	73	85	95	110	145	168	181	210
3"	80	13	15	20	23	34	39	56	65	112	130	142	165	216	250	267	310
4"	100	23	27	35	41	61	71	99	115	198	230	259	300	401	465	466	540
5"	125	50	58	74	86	129	150	211	245	414	480	526	610	845	980	948	1100
6"	150	83	96	121	140	211	245	345	400	677	785	871	1010	1392	1615	1647	1910
8"	200	142	165	211	245	354	410	591	685	1099	1275	1478	1715	2302	2670	2746	3185
10"	250	220	255	328	380	560	650	974	1130	1810	2100	2328	2700	3664	4250	4224	4900
12"	300	319	370	466	540	819	950	1353	1570	2629	3050	3405	3950	5129	5950	6336	7350
14"	350	388	450	647	750	1120	1300	1905	2210	3517	4080	4836	5610	6964	8078	9655	11200
16"	400	552	640	776	900	1483	1720	2405	2790	4310	5000	6336	7650	9284	10770	11121	12900
20"	500	785	910	1375	1595	2457	2850	3991	4630	7414	8600	9914	11500	15121	17540	19310	22400
24"	600	1078	1250	1974	2290	3448	4000	5250	6090	10776	12500	14224	16500	20336	23590	24397	28300

POLARIS®

Atex CE Ex II 2 G D*

* *on request* * *NA VYŽÁDÁNÍ*

art. B201 from DN 40 to DN 200 - GG25 / 304 / EPDM // od DN 40 do DN 200 - GGG40 / 304 /NBR

art. B201	od DN 40 do DN 200 GG25 / 304 / EPDM
art. B20A	od DN 40 do DN 200 GG25 / GGG40 NICK / EPDM

art. B221	od DN 250 do DN 600 GG25 / 304 / EPDM
art. B22A	od DN 250 do DN 600 GG25 / GGG40 NICK / EPDM

art. B202	od DN 40 do DN 200 GG25 / 304 / NBR

art. B222	od DN 250 do DN 600 GG25 / 304 / NBR

ICIM UNI EN ISO 9001: 2008

ICIM ISO 14001:2004

POLARIS®

EFFEBI

MAIN STANDARD FEATURES:

CONSTRUCTION:

- **GENERAL SPECIFICATIONS:** BS EN 593 - (BS 5155) - MSS SP67 - API 609.
- **CONNECTION WITH FLANGES UNI EN 1092:**
  PN10 - PN16 DN40 - DN150
  PN10 DN200 - DN300.
- **MAXIMUM WORKING PRESSURE:**
  PN16 DN40 - DN150
  PN10 DN200 - DN600.
- **TEMPERATURE LIMITS WITH SEALING SEATS IN:**
  EPDM -20°C / +110°C for fluids
  NBR -20°C / +90°C for fluids
  NBR -20°C / +60°C for gas
- **FACE TO FACE DIMENSIONS IN CONFORMITY WITH:**
  UNI EN 558 - ISO5752 - MSS SP67 - API609 - DIN3202/3-K1.
- **TOP FLANGE:** drilling ISO5211.
- **OPERATION DEVICE:** lever DN40 - DN200,
  gear DN250 - DN600.
- **LOCKING LEVER:** DN40 - DN200.
- Tested for vacuum at 900mbar
- Polyurethane coating.

- **NB:** for material compatibility please check the table with corrosion resistance at the end of the catalogue.

SPECIAL OPTIONS:

- Reduction gear with manual operation also for small DN

ON REQUEST:

- Kit to convert from a manual valve to an actuated valve.
- For further special requests please consult our technical/commercial service.

HLAVNÍ STANDARDNÍ CHARAKTERISTIKY:

KONSTRUKCE:

- **OBECNÁ SPECIFIKACE:** BS EN 593 - (BS 5155) - MSS SP67 - API 609.
- **PŘIPOJENÍ NA PŘÍRUBY DLE UNI EN 1092:**
  PN10 - PN16 DN40 - DN150
  PN10 DN200 - DN300.
- **MAXIMÁLNÍ PRACOVNÍ TLAK:**
  PN16 DN40 - DN150
  PN10 DN200 - DN600.
- **TEPLOTNÍ LIMITY PRO TĚSNICÍ SEDLA Z:**
  EPDM -20°C / +110°C pro kapaliny
  NBR -20°C / +90°C pro kapaliny
  NBR -20°C / +60°C pro plyn
- **STAVEBNÍ DÉLKY VE SHODĚ S:**
  UNI EN 558 - ISO5752 - MSS SP67 - API609 - DIN3202/3-K1.
- **HORNÍ PŘÍRUBA:** vrtání dle ISO5211.
- **OVLÁDÁNÍ:** Páka DN40 - DN200,
  Zařízení s ovládacím kolem DN250 - DN600.
- **UZAMYKATELNÁ PÁKA:** DN40 - DN200.
- Testováno pro vakuum 900mbar.
- Polyuretanový nátěr.

- **NB:** Vhodnost materiálu pro dané médium prosím prověřte v tabulce korozní odolnosti na konci katalogu.

SPECIÁLNÍ PROVEDENÍ:

- Zařízení s ovládacím kolem také pro malé dimenze

NA VYŽÁDÁNÍ:

- Sada pro přestavbu manuálního ovládání na automatické ovládání armatury.
- Další speciální požadavky prosím konzultujte s naším technickým/obchodním oddělením.

LIST OF VALVE COMPONENTS AND MATERIALS / SEZNAM ČÁSTÍ KLAPKY A POUŽITÝCH MATERIÁLŮ

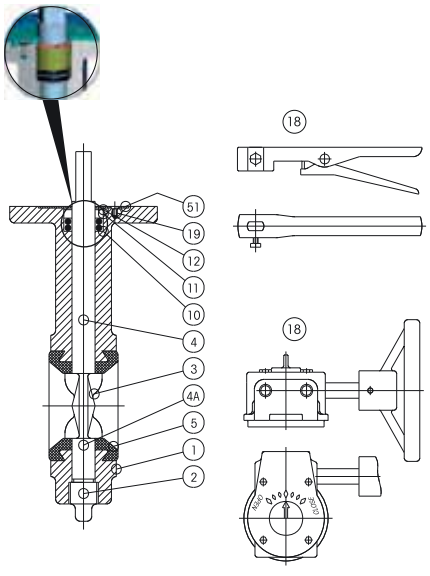

ARTICLES / ARTIKL			B201	B20A	B202
			B221	B22A	B222
RIF.	**PART.** / ČÁST	Q.TY MNOŽSTVÍ	**MATERIALS** / MATERIÁL		
1	BODY / TĚLO	1	GG25/ASTM A126-B		
2	PLUG / ZÁTKA	1	C.S. NICK	C.S. NICK	C.S. NICK
3	DISC / DISK	1	CF8	GGG40N	CF8
4	SHAFT / HORNÍ HŘÍDEL	1	Type 410	Type 410	Type 410
4A	LOWER SHAFT / DOLNÍ HŘÍDEL	1	Type 410	Type 410	Type 410
5	SEAT / SEDLO	1	EPDM	EPDM	NBR
10	UPPER SEAL / HORNÍ TĚSNĚNÍ	1	EPDM	EPDM	NBR
11	BUSHING / VLOŽKA	1	Delrin	Delrin	Delrin
12	RING / KROUŽEK	1	STEEL / OCEL	STEEL / OCEL	STEEL / OCEL
19	SCREW / ŠROUB	2	C.S. NICK	C.S. NICK	C.S. NICK
51	WASHER / TĚSNĚNÍ	1	C.S. NICK	C.S. NICK	C.S. NICK
18	LEVER HANDLE / PÁKA	1	CARBON STEEL / UHLÍKATÁ OCEL		
18	REDUCTION GEAR / ZAŘÍZENÍ S OVLÁDACÍM KOLEM	1	CAST IRON GG25 / LITINA GG25		

SECTION / ŘEZ

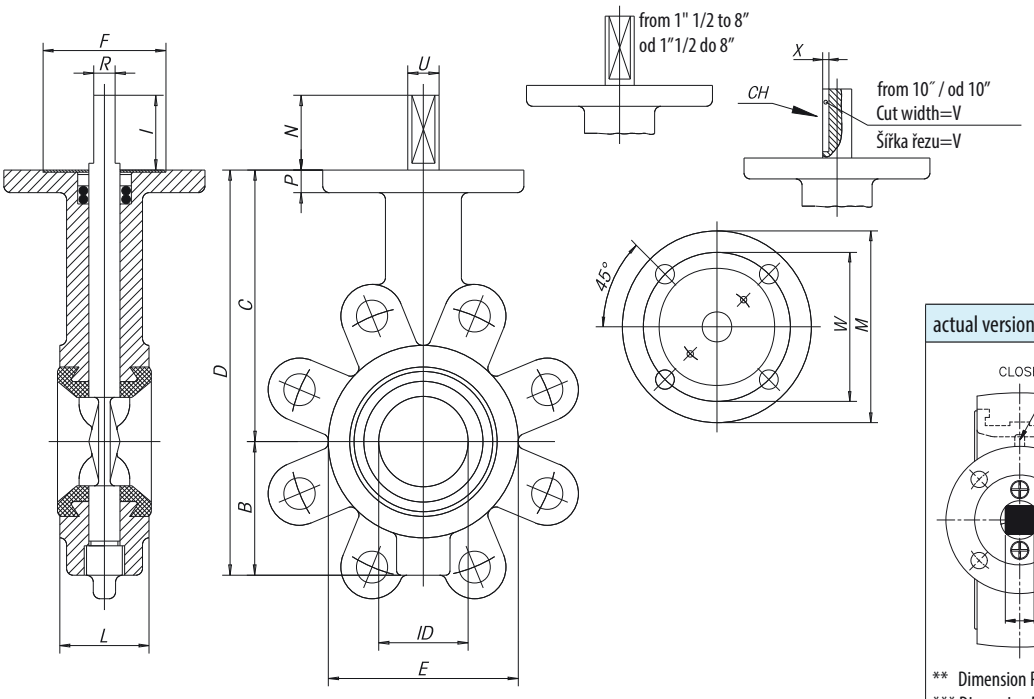

old version
staré provedení

actual version / aktuální provedení

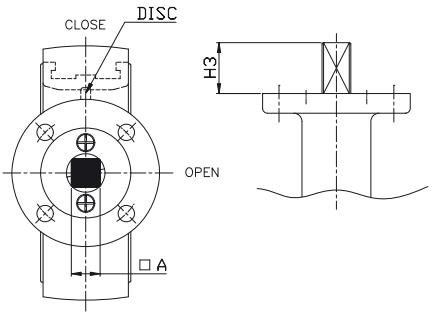

** Dimension P new model / Rozměr P pro nový model
*** Dimension F new model / Rozměr F pro nový model

SIZE / ROZMĚR		BODY / TĚLO								SHAFT / HŘÍDEL									ISO5211 CONNECTION / PŘIPOJENÍ DLE ISO 5211							*
		ID	L	B	C	D	E	P	P**	N	I	R	Ø U	H3	□A	X	V	CH	ATT. ISO	M	W	n	Q	F	F***	KG
1"1/2	40	35	40	59	120	179	85	10	12	33	30	9,5	14	33	11				F07	90	70	4	9	55	55	2,7
2"	50	48	43	64	130	194	92	11	12	33	30	9,5	14	33	11				F07	90	70	4	9	55	55	2,9
2"1/2	65	60	46	72	137	209	107	11	12	33	30	9,5	14	33	11				F07	90	70	4	9	55	55	4,1
3"	80	73	46	85	156	241	122	11	12	33	30	11,8	16	33	11				F07	90	70	4	9	55	55	4,4
4"	100	100	52	95	170	265	150	11	12	33	30	11,8	16	33	11				F07	90	70	4	9	55	55	4,7
5"	125	125	56	110	185	295	179	12	12	33	30	14,5	19	33	14				F07	90	70	4	9	55	55	6,3
6"	150	145	56	123	203	326	206	12	12	33	30	14,5	19	33	14				F07	90	70	4	9	55	55	7,9
8"	200	190	60	168	238	406	257	13	12	33	30	14,5	19	33	14				F07	90	70	4	9	55	58	12,3
10"	250	240	68	203	270	473	316	15	16	65	60		22	65	17	4	8	8x7	F10	125	102	4	12	72	72	19,5
12"	300	290	78	242	310	552	370	15	16	65	60		28	65	22	4	8	8x7	F10	125	102	4	12	72	72	30,5
14"	350	352	78	290	330	620	410	15		65	60		28			4	8	8x7	F10	125	102	4	12	72		41
16"	400	399,5	102	330	375	705	468	20		75	70		38			5	12	12x8	F14	175	140	4	18	80		62
20"	500	493,5	127	400	440	840	578	20		100	95		45			5,5	14	14x9	F16	210	165	4	22	90		111
24"	600	583	154	460	510	970	680	22		100	95		55			5,5	14	14x9	F16	210	165	4	22	105		210

* Weights refer to valve with bare shaft. / * Hmotnosti odpovídají armatuře s prázdnou hřídelí.

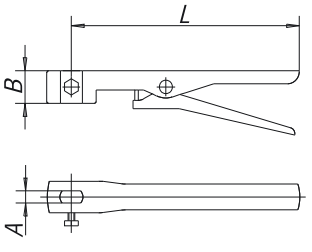

SIZE / ROZMĚR		A	B	L	KG
1"1/2	40	9.5	29	265	0,6
2"	50	9.5	29	265	0,6
2"1/2	65	9.5	29	265	0,6
3"	80	12	29	265	0,6
4"	100	12	29	265	0,6
5"	125	15	29	265	0,6
6"	150	15	29	265	0,6
8"	200	15	29	315	0,7

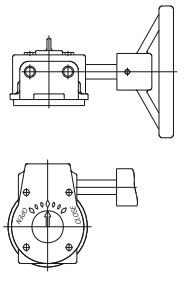

SIZE DN / ROZMĚR DN			COD.
40	50	65	RDA1Y608
80	100		RDA1Y611
125	150	200	RDA1Y613
250			RDA1Y616
300			RDA1Y617
350			RDA1Y618
400			RDA1Y619
500			RDA1Y621

ICIM UNI EN ISO 9001: 2008

ICIM ISO 14001:2004

SCREWS DIMENSIONS / ROZMĚRY MATEK A SPOJOVACÍCH ŠROUBŮ

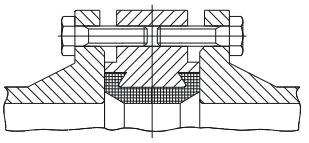

SIZE ROZMĚR		PN10		PN16		ANSI 150	
		Ø / L	N°	Ø / L	N°	Ø / L	N°
1"1/2	40	M16X30	4 X n°2	M16X30	4 X n°2	1/2" x 13/16"	4 X n°2
2"	50	M16X35	4 X n°2	M16X35	4 X n°2	5/8" x 1" 1/2	4 X n°2
2"1/2	65	M16X35	4 X n°2	M16X35	4 X n°2	5/8" x 1" 1/2	4 X n°2
3"	80	M16X35	4 X n°2	M16X35	8 X n°2	5/8" x 1" 1/2	4 X n°2
4"	100	M16X40	8 X n°2	M16X40	8 X n°2	5/8" x 13/4"	8 X n°2
5"	125	M16X45	8 X n°2	M16X45	8 X n°2	3/4" x 13/4"	8 X n°2
6"	150	M20X45	8 X n°2	M20X45	8 X n°2	3/4" x 2"	8 X n°2
8"	200	M20X50	8 X n°2	M20X50	12 X n°2	3/4" x 2" 1/4	8 X n°2
10"	250	M20X55	12 X n°2	M24X55	12 X n°2	7/8" x 2" 1/4	12 X n°2
12"	300	M20X60	12 X n°2	M24X60	12 X n°2	7/8" x 2" 1/2	12 X n°2
14"	350	M20X60	16 X n°2	M24X60	16 X n°2	1" x 2" 1/2	12 X n°2
16"	400	M24X70	16 X n°2	M27X70	16 X n°2	1" x 3" 1/4	16 X n°2
20"	500	M24X80	20 X n°2	M30X80	20 X n°2	1 1/8" x 3" 1/4	20 X n°2
24"	600	M27X90	20 X n°2	M33X90	20 X n°2	1 1/4" x 3" 1/2	20 X n°2

BREAKAWAY TORQUES in Nm / OVLÁDACÍ KROUTICÍ MOMENT v Nm

PN - bar	DN size	40 1"1/2	50 2"	65 2"1/2	80 3"	100 4"	125 5"	150 6"	200 8"	250 10"	300 12"	350 14"	400 16"	500 20"	600 24"
	0	11	14	18	27	40	59	88	157	248	343	485	662	1142	2385
	6	11	20	25	32	41	62	92	173	275	382	549	766	1327	2787
	10	12	23	27	34	54	71	106	186	321	551	680	882	1634	3250
	16	14	25	29	37	56	86	123	262	392	576				

The values in Nm may vary as a function of the seals material, temperature and type of medium. For a firm operation of the various types of actuators, in the different working conditions it is necessary to consider a safety factor of 1,5.

Hodnoty v Nm se mohou lišit dle použitých těsnicích materiálů, dle teploty a druhu média. Pro ovládání s různými typy pohonů v různých pracovních podmínkách je nutné zvážit bezpečnostní faktor 1,5.

SIZE ROZMĚR		Kv AND Cv VALUES AS A FUNCTION OF OPENING ANGLE / HODNOTY Kv a Cv V ZÁVISLOSTI NA ÚHLU OTEVŘENÍ															
		20°		30°		40°		50°		60°		70°		80°		90°	
		Kv	Cv	Kv	Cv	Kv	Cv	Kv	Cv	Kv	Cv	Kv	Cv	Kv	Cv	Kv	Cv
1"1/2	40	2,6	3	4,3	5	9,5	11	16	18	22	26	39	45	60	70	69	80
2"	50	6,7	8	7,8	9	16	18	24	28	48	55	62	72	95	110	116	135
2"1/2	65	8,6	10	13	15	23	27	38	44	73	85	95	110	145	168	181	210
3"	80	13	15	20	23	34	39	56	65	112	130	142	165	216	250	267	310
4"	100	23	27	35	41	61	71	99	115	198	230	259	300	401	465	466	540
5"	125	50	58	74	86	129	150	211	245	414	480	526	610	845	980	948	1100
6"	150	83	96	121	140	211	245	345	400	677	785	871	1010	1392	1615	1647	1910
8"	200	142	165	211	245	354	410	591	685	1099	1275	1478	1715	2302	2670	2746	3185
10"	250	220	255	328	380	560	650	974	1130	1810	2100	2328	2700	3664	4250	4224	4900
12"	300	319	370	466	540	819	950	1353	1570	2629	3050	3405	3950	5129	5950	6336	7350
14"	350	388	450	647	750	1120	1300	1905	2210	3517	4080	4836	5610	6964	8078	9655	11200
16"	400	552	640	776	900	1483	1720	2405	2790	4310	5000	6336	7650	9284	10770	11121	12900
20"	500	785	910	1375	1595	2457	2850	3991	4630	7414	8600	9914	11500	15121	17540	19310	22400
24"	600	1078	1250	1974	2290	3448	4000	5250	6090	10776	12500	14224	16500	20336	23590	24397	28300

POLARIS®40

Atex CE Ex II 2 G D*

* *on request* * *NA VYŽÁDÁNÍ*

art. B402	from DN 40 to DN 200 - GGG40 / 304 / NBR // od DN 40 do DN 200 - GGG40 / 304 /NBR

art. B402	od DN 40 do DN 200 GGG40 / 304 / NBR
art. B407	od DN 40 do DN 200 GGG40 / 316 / NBR
art. B40B	od DN 40 do DN 200 GGG40 / GGG40 NICK / NBR
	POLARIS WCB
art. B602	od DN 40 do DN 200 ASTM A216 WCB / 304 / NBR

art. B422	od DN 250 do DN 600 GGG40 / 304 / NBR
art. B427	od DN 250 do DN 300 GGG40 / 316 / NBR
art. B42B	od DN 250 do DN 300 GGG40 / GGG40 NICK / NBR
	POLARIS WCB
art. B622	od DN 250 do DN 300 ASTM A216 WCB / 304 / NBR

art. B406	od DN 40 do DN 200 GGG40 / 316 / EPDM
art. B40A	od DN 40 do DN 200 GGG40 / GGG40 NICK / EPDM
art. B408	od DN 40 do DN 200 GGG40 / 316 / VITON
art. B50A	**PN16** DN 200 GGG40 / GGG40 NICK / EPDM
art. B506	**PN16** DN 200 GGG40 / 316 / EPDM

art. B426	od DN 250 do DN 600 GGG40 / 316 / EPDM
art. B42A	od DN 250 do DN 600 GGG40 / GGG40 NICK / EPDM
art. B428	od DN 250 do DN 300 GGG40 / 316 / VITON
art. B52A	**PN16** DN 250 - DN 300 GGG40 / GGG40 NICK / EPDM
art. B526	**PN16** DN 250 - DN 300 GGG40 / 316 / EPDM

ICIM UNI EN ISO 9001: 2008

ICIM ISO 14001:2004

POLARIS®40

EFFEBI

MAIN STANDARD FEATURES:

CONSTRUCTION:

- **GENERAL SPECIFICATIONS:** BS EN 593 - (BS 5155) - MSS SP67 - API 609. According to UNI TR 11 354
- **CONNECTION WITH FLANGES UNI EN 1092:**
  PN10 - PN16 DN40 - DN150
  PN10 DN200 - DN600.
- **MAXIMUM WORKING PRESSURE:**
  PN16 DN40 - DN150
  PN10 DN200 - DN600.
- **TEMPERATURE LIMITS WITH SEALING SEATS IN:**
  EPDM -20°C / +110°C for fluids
  NBR -20°C / +90°C for fluids
  NBR -20°C / +60°C for gas
  VITON -10°C / +150°C for fluids
  VITON -10°C / +60°C for gas.
- **FACE TO FACE DIMENSIONS IN CONFORMITY WITH:**
  UNI EN 558 - ISO5752 - MSS SP67 - API609 - DIN3202/3-K1.
- **TOP FLANGE:** drilling ISO5211.
- **OPERATION DEVICE:** lever DN40 - DN200, gear DN250 - DN600.
- **LOCKING LEVER:** DN40 - DN200.
- Tested for vacuum at 900mbar
- Polyurethane coating.

- **NB:** for material compatibility please check the table with corrosion resistance at the end of the catalogue.

SPECIAL OPTIONS:

- Reduction gear with manual operation also for small DN.
- VITON seals.

ON REQUEST:

- Kit to convert from a manual valve to an actuated valve.
- For further special requests please consult our technical/ commercial service.

HLAVNÍ STANDARDNÍ CHARAKTERISTIKY:

KONSTRUKCE:

- **OBECNÁ SPECIFIKACE:** BS EN 593 - (BS 5155) - MSS SP67 - API 609. UNI TR 11 354
- **PŘIPOJENÍ NA PŘÍRUBY DLE UNI EN 1092:**
  PN10 - PN16 DN40 - DN150
  PN10 DN200 - DN600.
- **MAXIMÁLNÍ PRACOVNÍ TLAK:**
  PN16 DN40 - DN150
  PN10 DN200 - DN600.
- **TEPLOTNÍ LIMITY PRO TĚSNICÍ SEDLA Z:**
  EPDM -20°C / +110°C pro kapaliny
  NBR -20°C / +90°C pro kapaliny
  NBR -20°C / +60°C pro plyn
  VITON -10°C / +150°C pro kapaliny
  VITON -10°C / +60°C pro plyn.
- **STAVEBNÍ DÉLKY VE SHODĚ S:**
  UNI EN 558 - ISO5752 - MSS SP67 - API609 - DIN3202/3-K1.
- **HORNÍ PŘÍRUBA:** vrtání dle ISO5211.
- **OVLÁDÁNÍ:** Páka DN40 - DN200, Zařízení s ovládacím kolem DN250 - DN600.
- **UZAMYKATELNÁ PÁKA:** DN40 - DN200.
- Testováno pro vakuum 900mbar.
- Polyuretanový nátěr.

- **NB:** Vhodnost materiálu pro dané médium prosím prověřte v tabulce korozní odolnosti na konci katalogu.

SPECIÁLNÍ PROVEDENÍ:

- Zařízení s ovládacím kolem také pro malé dimenze
- Těsnění VITON.

NA VYŽÁDÁNÍ:

- Sada pro přestavbu manuálního ovládání na automatické ovládání armatury.
- Další speciální požadavky prosím konzultujte s naším technickým/ obchodním oddělením.

LIST OF VALVE COMPONENTS AND MATERIALS / SEZNAM ČÁSTÍ KLAPKY A POUŽITÝCH MATERIÁLŮ

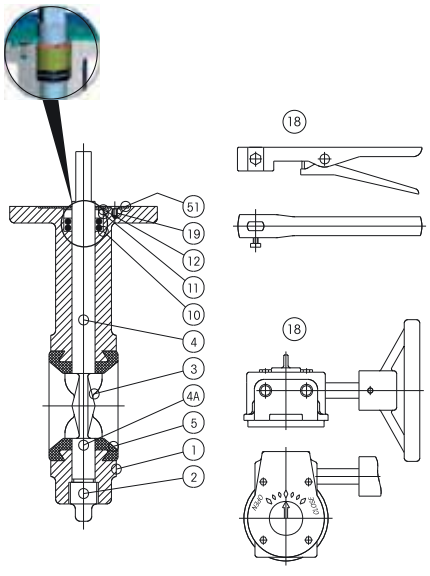

ARTICLES / ARTIKL			B402	B407	B408	B40B	B406	B40A	B602
			B422	B427	B428	B42B	B426	B42A	B622
RIF.	**PART. / ČÁST**	Q.TY MNOŽSTVÍ	**MATERIALS / MATERIÁL**						
1	BODY / TĚLO	1	GGG40/ASTM A536						ASTM A216 WCB
2	PLUG / ZÁTKA	1	C.S. NICK	C.S. NICK	C.S. NICK	C.S. NICK	C.S. NICK	C.S. NICK	C.S. NICK
3	DISC / DISK	1	CF8	CF8M	CF8M	GGG40N	CF8M	GGG40N	CF8
4	SHAFT / HŘÍDEL	1	Type 410	SS 316	SS 316	Type 410	SS 316	Type 410	Type 410
4A	LOWER SHAFT / DOLNÍ HŘÍDEL	1	Type 410	SS 316	SS 316	Type 410	SS 316	Type 410	Type 410
5	SEAT / SEDLO	1	NBR	NBR	VITON	NBR	EPDM	EPDM	NBR
10	UPPER SEAL / HORNÍ TĚSNĚNÍ	1	NBR	NBR	VITON	NBR	EPDM	EPDM	NBR
11	BUSHING / VLOŽKA	1	Delrin	Delrin	Delrin	Delrin	Delrin	Delrin	Delrin
12	RING / KROUŽEK	1	STEEL / OCEL	STEEL / OCEL	STEEL / OCEL	STEEL / OCEL	STEEL / OCEL	STEEL / OCEL	STEEL / OCEL
19	SCREW / ŠROUB	2	C.S. NICK	C.S. NICK	C.S. NICK	C.S. NICK	C.S. NICK	C.S. NICK	C.S. NICK
51	WASHER / TĚSNĚNÍ	1	C.S. NICK	C.S. NICK	C.S. NICK	C.S. NICK	C.S. NICK	C.S. NICK	C.S. NICK
18	LEVER HANDLE / PÁKA	1	CARBON STEEL / UHLÍKATÁ OCEL						
18	REDUCTION GEAR / ZAŘÍZENÍ S OVLÁDACÍM KOLEM	1	CAST IRON GG25 / LITINA GG25						

POLARIS®40

SECTION / ŘEZ

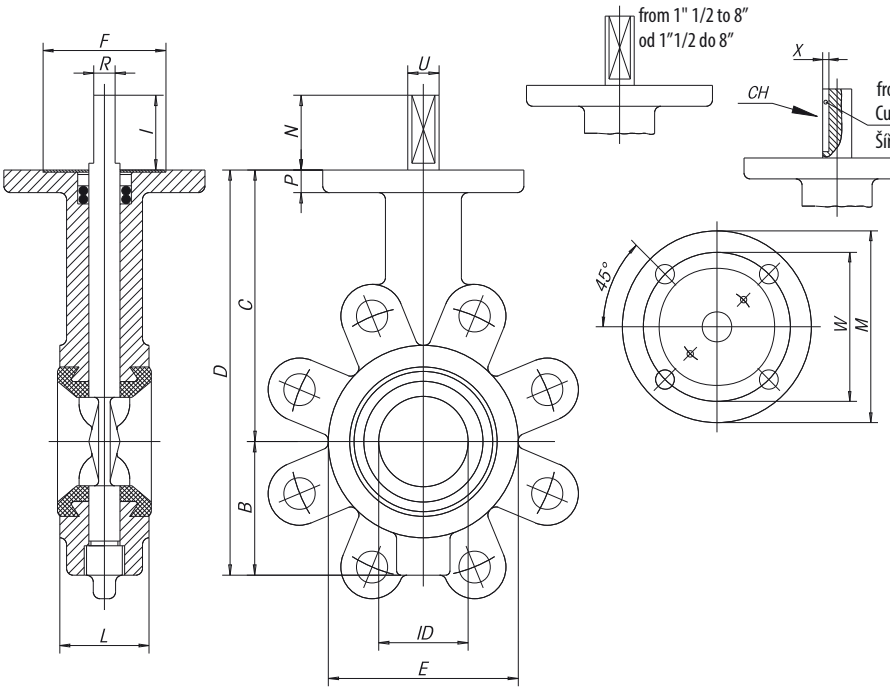

old version
staré provedení

actual version / aktuální provedení

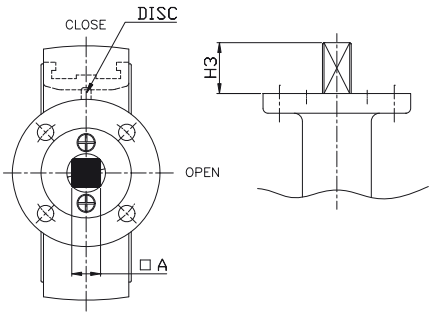

** Dimension P new model / Rozměr P pro nový model
*** Dimension F new model / Rozměr F pro nový model

SIZE / ROZMĚR		BODY / TĚLO								SHAFT / HŘÍDEL									ISO5211 CONNECTION / PŘIPOJENÍ ISO DLE 5211							*
		ID	L	B	C	D	E	P	P**	N	I	R	Ø U	H3	□A	X	V	CH	ATT. ISO	M	W	n	Q	F	F***	KG
1"1/2	40	35	40	59	120	179	85	10	12	33	30	9,5	14	33	11				F07	90	70	4	9	55	55	2,7
2"	50	48	43	64	130	194	92	11	12	33	30	9,5	14	33	11				F07	90	70	4	9	55	55	2,9
2"1/2	65	60	46	72	137	209	107	11	12	33	30	9,5	14	33	11				F07	90	70	4	9	55	55	4,1
3"	80	73	46	85	156	241	122	11	12	33	30	11,8	16	33	11				F07	90	70	4	9	55	55	4,4
4"	100	100	52	95	170	265	150	11	12	33	30	11,8	16	33	11				F07	90	70	4	9	55	55	4,7
5"	125	125	56	110	185	295	179	12	12	33	30	14,5	19	33	14				F07	90	70	4	9	55	55	6,3
6"	150	145	56	123	203	326	206	12	12	33	30	14,5	19	33	14				F07	90	70	4	9	55	55	7,9
8"	200	190	60	168	238	406	257	13	12	33	30	14,5	19	33	14				F07	90	70	4	9	55	58	12,3
10"	250	240	68	203	270	473	316	15	16	65	60		22	65	17	4	8	8x7	F10	125	102	4	12	72	72	19,5
12"	300	290	78	242	310	552	370	15	16	65	60		28	65	22	4	8	8x7	F10	125	102	4	12	72	72	30,5
14"	350	352	78	290	330	620	410	15		65	60		28			4	8	8x7	F10	125	102	4	12	72		41
16"	400	399,5	102	330	375	705	468	20		75	70		38			5	12	12x8	F14	175	140	4	18	80		62
20"	500	493,5	127	400	440	840	578	20		100	95		45			5,5	14	14x9	F16	210	165	4	22	90		111
24"	600	583	154	460	510	970	680	22		100	95		55			5,5	14	14x9	F16	210	165	4	22	105		210

* Weights refer to valve with bare shaft. / * Hmotnosti odpovídají armatuře s prázdnou hřídelí.

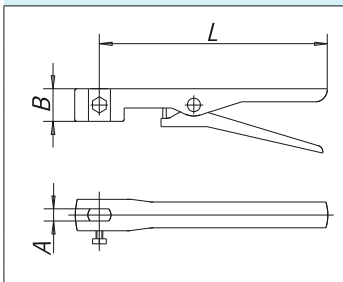

SIZE / ROZMĚR		A	B	L	KG
1"1/2	40	9.5	29	265	0,6
2"	50	9.5	29	265	0,6
2"1/2	65	9.5	29	265	0,6
3"	80	12	29	265	0,6
4"	100	12	29	265	0,6
5"	125	15	29	265	0,6
6"	150	15	29	265	0,6
8"	200	15	29	315	0,7

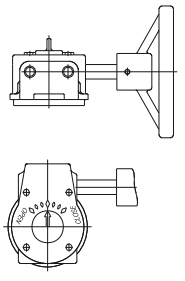

SIZE DN / ROZMĚR DN			COD.
40	50	65	RDA1Y608
80	100		RDA1Y611
125	150	200	RDA1Y613
250			RDA1Y616
300			RDA1Y617
350			RDA1Y618
400			RDA1Y619
500			RDA1Y621
600			RDA1Y622

UNI EN ISO 9001: 2008
ISO 14001:2004

SCREWS DIMENSIONS / ROZMĚRY MATEK A SPOJOVACÍCH ŠROUBŮ

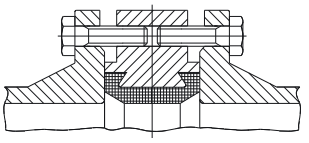

SIZE / ROZMĚR		PN10		PN16		ANSI 150	
		Ø / L	N°	Ø / L	N°	Ø / L	N°
1"1/2	40	M16X30	4 X n°2	M16X30	4 X n°2	1/2" x 13/16"	4 X n°2
2"	50	M16X35	4 X n°2	M16X35	4 X n°2	5/8" x 1 1/2"	4 X n°2
2"1/2	65	M16X35	4 X n°2	M16X35	4 X n°2	5/8" x 1 1/2"	4 X n°2
3"	80	M16X35	4 X n°2	M16X35	8 X n°2	5/8" x 1 1/2"	4 X n°2
4"	100	M16X40	8 X n°2	M16X40	8 X n°2	5/8" x 13/4"	8 X n°2
5"	125	M16X45	8 X n°2	M16X45	8 X n°2	3/4" x 13/4"	8 X n°2
6"	150	M20X45	8 X n°2	M20X45	8 X n°2	3/4" x 2"	8 X n°2
8"	200	M20X50	8 X n°2	M20X50	12 X n°2	3/4" x 2 1/4"	8 X n°2
10"	250	M20X55	12 X n°2	M24X55	12 X n°2	7/8" x 2 1/4"	12 X n°2
12"	300	M20X60	12 X n°2	M24X60	12 X n°2	7/8" x 2 1/2"	12 X n°2
14"	350	M20X60	16 X n°2	M24X60	16 X n°2	1" x 2 1/2"	12 X n°2
16"	400	M24X70	16 X n°2	M27X70	16 X n°2	1" x 3 1/4"	16 X n°2
20"	500	M24X80	20 X n°2	M30X80	20 X n°2	1 1/8" x 3 1/4"	20 X n°2
24"	600	M27X90	20 X n°2	M33X90	20 X n°2	1 1/4" x 3 1/2"	20 X n°2

BREAKAWAY TORQUES in Nm / OVLÁDACÍ KROUTICÍ MOMENT v Nm

PN - bar	DN size	40 1"1/2	50 2"	65 2"1/2	80 3"	100 4"	125 5"	150 6"	200 8"	250 10"	300 12"	350 14"	400 16"	500 20"	600 24"
	0	11	14	18	27	40	59	88	157	248	343	485	662	1142	2385
	6	11	20	25	32	41	62	92	173	275	382	549	766	1327	2787
	10	12	23	27	34	54	71	106	186	321	551	680	882	1634	3250
	16	14	25	29	37	56	86	123	262	392	576				

The values in Nm may vary as a function of the seals material, temperature and type of medium. For a firm operation of the various types of actuators, in the different working conditions it is necessary to consider a safety factor of 1,5.

Hodnoty v Nm se mohou lišit dle použitých těsnicích materiálů, dle teploty a druhu média. Pro ovládání s různými typy pohonů v různých pracovních podmínkách je nutné zvážit bezpečnostní faktor 1,5.

SIZE ROZMĚR		Kv AND Cv VALUES AS A FUNCTION OF OPENING ANGLE / HODNOTY Kv a Cv V ZÁVISLOSTI NA ÚHLU OTEVŘENÍ															
		20°		30°		40°		50°		60°		70°		80°		90°	
		Kv	Cv	Kv	Cv	Kv	Cv	Kv	Cv	Kv	Cv	Kv	Cv	Kv	Cv	Kv	Cv
1"1/2	40	2,6	3	4,3	5	9,5	11	16	18	22	26	39	45	60	70	69	80
2"	50	6,7	8	7,8	9	16	18	24	28	48	55	62	72	95	110	116	135
2"1/2	65	8,6	10	13	15	23	27	38	44	73	85	95	110	145	168	181	210
3"	80	13	15	20	23	34	39	56	65	112	130	142	165	216	250	267	310
4"	100	23	27	35	41	61	71	99	115	198	230	259	300	401	465	466	540
5"	125	50	58	74	86	129	150	211	245	414	480	526	610	845	980	948	1100
6"	150	83	96	121	140	211	245	345	400	677	785	871	1010	1392	1615	1647	1910
8"	200	142	165	211	245	354	410	591	685	1099	1275	1478	1715	2302	2670	2746	3185
10"	250	220	255	328	380	560	650	974	1130	1810	2100	2328	2700	3664	4250	4224	4900
12"	300	319	370	466	540	819	950	1353	1570	2629	3050	3405	3950	5129	5950	6336	7350
14"	350	388	450	647	750	1120	1300	1905	2210	3517	4080	4836	5610	6964	8078	9655	11200
16"	400	552	640	776	900	1483	1720	2405	2790	4310	5000	6336	7650	9284	10770	11121	12900
20"	500	785	910	1375	1595	2457	2850	3991	4630	7414	8600	9914	11500	15121	17540	19310	22400
24"	600	1078	1250	1974	2290	3448	4000	5250	6090	10776	12500	14224	16500	20336	23590	24397	28300

INDUSTRIAL BALL VALVES
PRŮMYSLOVÉ KULOVÉ KOHOUTY

Industrial
BALL VALVES

Průmyslové
KULOVÉ KOHOUTY

ALBA®

*until 2"
DIN DVGW product
GAS
* do 2"

TÜV SÜD
* until - do 2"

Atex CE Ex II 2 G D*

* *Available on request (from 3/4" to 2")*
* *Možno na vyžádání (od 3/4" do 2")*

art. 2601	F / F 1/4" - 3"

art. 2602	M/F 1/4" - 2"

art. 2611	F/F 1/4" - 1"
art. 2612	M/F 1/4" - 1"

SUNNY – external mirror polishing
SUNNY – vysoce lesklý povrch

art. 2621	F/F 1/4" - 2"
art. 2622	M/F 1/4" - 2"

MAIN STANDARD FEATURES:
- **CONSTRUCTION:** AISI 316.
- **CERTIFICATION:** DVGW for gas up to 2" (only PTFE) MOP5
  TÜV for TA Luft up to 2" (only PTFE).
- **CONNECTIONS:** F/F Rp UNI-ISO 7/1 (UNI EN 10226)
  DIN2999 parallel
  M/F up to 2" (male R UNI-ISO 7/1 (UNI EN 10226), female parallel.
- **PRESSURES:** 100 bar - 40 bar.
- **TEMPERATURE LIMITS:** -20°C / +150°C.
- **STEM:** Anti blow out.
- **UPPER SEAL:** TRIPLE stem-packing with labyrinth effect and automatic adjustment by Belleville washers.
- **OPERATOR:** lever. Available colours: black, yellow.
- **TESTED FOR VACUUM:** (800 mbar).
- Art. 2"1/2 - 3": with locking device and mounting plate ISO 5211

GENERAL APPLICATIONS:
ON-OFF valve for: chemical products, for water and pneumatic installations, gas, water, vacuum. For steam applications, working pressures may be reduced and special seals required.
For special applications please check the suitability of the valve for the process and the required corrosion resistancy using the relevant table.

SPECIAL EXECUTIONS:
- **PTFE +15% GLASS FIBRE:** -20°C + 175°C.
- **PTFE+CARBOGRAPHITE:** -20°C + 180°C, (optimum from 60°C to 180°C).
- **FF:** NPT ANSI B1.20.1.
- Ball drilling.
- **DEGREASED VALVES:** For oxygen service (max W.P. 20 bar).
- **STEM EXTENSION:** 50 mm up to 2".
- For further special requests please consult our technical/ commercial service.

HLAVNÍ STANDARDNÍ CHARAKTERISTIKY:
- **KONSTRUKCE:** AISI 316.
- **CERTIFIKACE:** DVGW pro plyn do 2" (pouze PTFE) MOP5
  TÜV pro tlakový vzduch do 2" (pouze PTFE).
- **PŘIPOJENÍ:** F/F UNI-ISO 7/1Rp (UNI EN 10226)
  DIN2999 trubkový
  M/F do 2" (Vnější závit UNI-ISO 7/1 R (UNI EN 10226), Vnitřní závit trubkový).
- **TLAKY:** od 100 bar do 40 bar.
- **TEPLOTNÍ LIMITY:** -20°C / +150°C.
- **DŘÍK:** Systém zaručující těsnost.
- **HORNÍ TĚSNĚNÍ:**trojnásobné těsnění dříku s labyrintovým efektem a automatickým dotahováním pomocí těsnění Belleville.
- **OVLÁDÁNÍ:** Páka. Barevná provedení: černá, žlutá.
- **TESTOVÁNO PRO VAKUUM:** (800 mbar).
- Art. 2"1/2 - 3": s uzamykatelným zařízením a přírubou na pohon dle ISO 5211

OBECNÉ POUŽITÍ:
UZAVÍRACÍ KOHOUT PRO: Chemikálie, vodu a rozvody tlakového vzduchu, plyn a vakuum. Pro rozvody páry je použití omezeno na středotlaké rozvody a je vyžadováno speciální těsnění. Pro speciální použití prosím prověřte použitelnost kohoutu a korozní odolnost materiálů dle příslušné tabulky.

SPECIÁLNÍ PROVEDENÍ:
- **PTFE+15% SKELNÉHO VLÁKNA:** -20°C + 175°C.
- **PTFE+GRAFIT:** -20°C + 180°C, (optimálně od 60°C do 180°C).
- **FF: NPT ANSI B1.20.1..**
- Vrtaná koule.
- **ODMAŠTĚNÉ KOHOUTY:** Pro použití na kyslík max. 20 bar.
- **PRODLOUŽENÍ DŘÍKU:** 50 mm do 2".
- Další speciální požadavky prosím konzultujte s naším technickým/obchodním oddělením.

ICIM UNI EN ISO 9001: 2008
ICIM ISO 14001:2004

ALBA®

CONSTRUCTION / KONSTRUKCE

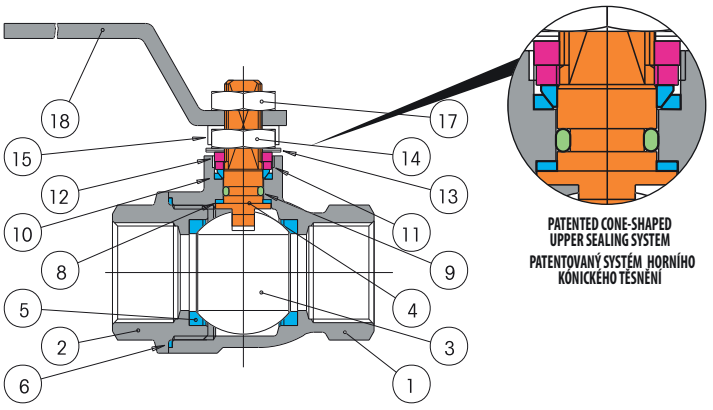

LIST OF COMPONENTS AND MATERIALS - SEZNAM ČÁSTÍ A MATERIÁLŮ

1		BODY / TĚLO	AISI 316	1.4408	1
2		FEMALE END / KONEC S VNITŘNÍM ZÁVITEM	AISI 316	1.4408	1
3		BALL / KOULE	AISI 316	1.4401	1
4		STEM / DŘÍK	AISI 316	1.4401	1
5		SEAT / SEDLO	PTFE	-	2
6		SIDE SEALING RING / POSTRANNÍ TĚSNICÍ KROUŽEK	PTFE	-	1
8		UPPER SEALING RING / HORNÍ TĚSNICÍ KROUŽEK	PTFE	-	2
9		STEM O-RING / O-KROUŽEK DŘÍKU	VITON	-	1
10		UPPER SEALING COUPLE / HORNÍ PÁR TĚSNĚNÍ	PTFE	-	1
11		GLAND WASHER / PODLOŽKA UCPÁVKY	AISI 304	1.4301	1
12		STOP / ZARÁŽKA	AISI 304	1.4301	1
13		BELLEVILLE WASHERS / TĚSNĚNÍ BELLEVILLE	AISI 301	1.4310	2
14		STEM RETAINING NUT / UPEVŇOVACÍ MATKA DŘÍKU	AISI 304	1.4301	1
15		FIXING NUT PLATE / UPEVŇOVACÍ MATKA	AISI 304	1.4301	1
17		LOCKING NUT / UPEVŇOVACÍ MATKA	AISI 304	1.4301	1
18		LEVER / PÁKA	AISI 304	1.4301	1

SECTION / ŘEZ

1/4" ÷ 2"

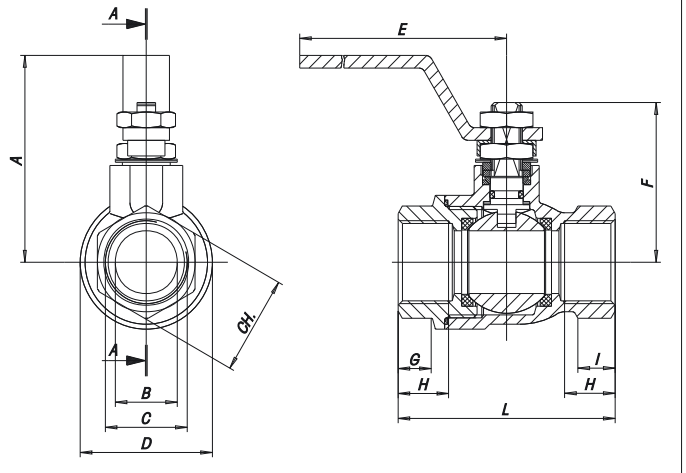

2"1/2 ÷ 3"

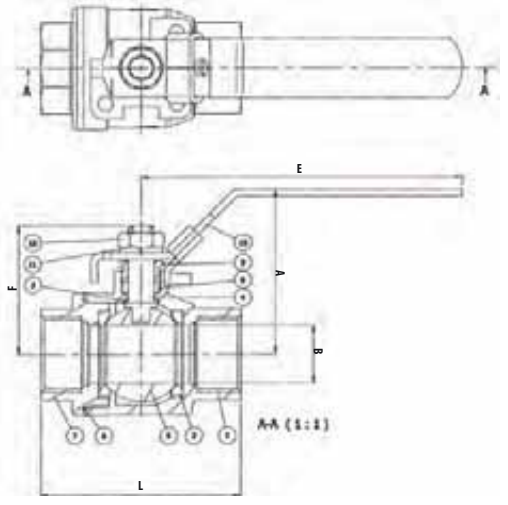

SIZE	A	B	D	E	F	G	H	I	L	HEX.KEY	OCT. KEY	WEIGHT g. MF	WEIGHT g. FF	Kv
1/4"	52	8	29	110	37	8,5	11,4	8	55	21,5	-	230	220	11
3/8"	52	10	29	110	37	8,5	11,4	8	55	21,5	-	230	205	11
1/2"	55	15	34	110	42	10	15	9,5	65	26,5	-	315	275	20
3/4"	66	20	42,5	140	52	11,5	16,3	11,5	70	31,5	-	535	465	60
1"	70	25	50,5	140	56	14	19,1	13,5	85	40,5	-	805	710	100
1"1/4	85	32	63	180	68	15,5	21,4	16	95	-	49,5	1320	1180	130
1"1/2	91	40	75,5	180	74	18,5	21,4	16	105	-	54,5	1875	1740	170
2"	105	50	91	230	87	22,5	25,7	23,5	125	-	69,5	3130	2930	280
2"1/2	133	65	-	247	101	-	-	-	167	-	-	-	-	510
3"	143	76	-	247	110	-	-	-	192	-	-	-	-	770

BREAKAWAY TORQUES in Nm / KROUTICÍ MOMENT v Nm

PN - bar	DN size	10 1/4"3/8"	15 1/2"	20 3/4"	25 1"	32 1"1/4	40 1"1/2	50 2"	65 2"1/2	80 3"
	0	1.6	3.2	3.6	4.6	11.5	19	27.5	70	85
	16	1.8	4.3	4.9	5.9	15	24	38	80	100
	40	2.5	5.1	6	6.9	16.7	28.6	42	90	110
	64	3.2	5.6	6.8	8					
	100	3.8	6.5							

The values in NM may vary depending on the seat material, temperature and type of fluid.
A safety factor of 1,5 should be used (for PTFE).

Hodnoty v Nm se mohou lišit dle použitých těsnicích materiálů, dle teploty a druhu média. Pro ovládání s různými typy pohonů v různých pracovních podmínkách je nutné zvážit bezpečnostní faktor 1,5.

PRESSURE/TEMPERATURE DIAGRAM - DIAGRAM TLAK/TEPLOTA

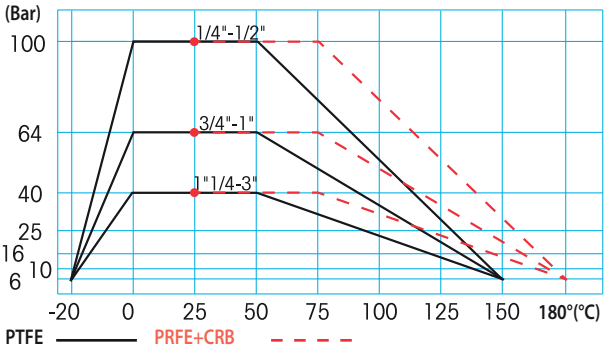

For Specifications about the Pressure-temperature Diagram and installation instructions, see page 410
Návod pro používání diagramu TLAK/TEPLOTA při specifikaci armatury najdete na straně 410

SUN WP®

Atex CE II 2 G D*

* *Available on request (from 3/4" to 2")*
* *Možno na vyžádání (od 3/4" do 2")*

art. 2551 F/F 3/8" - 2"

art. 2551 F/F 3/8" - 2"

art. 2552 M/F 3/8" - 2"

SUNNY WP – external mirror polishing
SUNNY WP - vnější lesklý povrch

art. 2561 F/F 3/8" - 2"

MAIN STANDARD FEATURES:
- **CONSTRUCTION:** AISI 316.
- **CERTIFICATION:** DVGW for gas up to 2" (only PTFE) MOP5
  TÜV for TA Luft up to 2" (only PTFE).
- **CONNECTIONS:** F/F Rp UNI-ISO 7/1 (UNI EN 10226) - DIN2999 parallel
  M/F (male R UNI-ISO 7/1 (UNI EN 10226), female parallel).
- **PRESSURES:** 100 bar - 40 bar.
- **TEMPERATURE LIMITS:** -20°C / +150°C.
- **MOUNTING PLATE:** ISO 5211.
- **STEM:** Anti blow out 3/8" - 2".
- **UPPER SEAL:** TRIPLE stem-packing with labyrinth effect and automatic adjustment by Belleville washers.
- **OPERATOR:** lever. Available colours: black, yellow.

GENERAL APPLICATIONS:
ON-OFF valve for: chemical products, for water and pneumatic installations, gas, water, vacuum. For steam applications, working pressures may be reduced and special seals required.
For special applications please check the suitability of the valve for the process and the required corrosion resistancy using the relevant table.

SPECIAL EXECUTIONS:
- **PTFE +15% GLASS FIBRE:** -20°C +175°C.
- **PTFE+CARBOGRAPHITE:** -20°C + 180°C (best condition from 60°C to 180°C).
- **FF:** NPT ANSI B1.20.1.
- **Ball drilling.**
- **DEGREASED VALVES:** For oxygen service (max W.P. 20 bar).
- **Locking device (open/close).**
- For further special requests please consult our technical/ commercial service.

TECHNICKÉ VLASTNOSTI:
- **KONSTRUKCE:** AISI 316.
- **CERTIFIKACE:** DVGW pro plyn do 2" (pouze PTFE) MOP5
  TÜV pro tlakový vzduch do 2" (pouze PTFE).
- **CERTIFIKACE:** F/F UNI-ISO 7/1Rp (UNI EN 10226) - DIN2999 trubkový.
  M/F (Vnější závit UNI-ISO 7/1 R
  (UNI EN 10226), Vnitřní závit trubkový.
- **TLAKY:** od 100 bar do 40 bar.
- **TEPLOTNÍ LIMITY:** -20°C / +150°C.
- **Systém zaručující těsnost:** 3/8" - 2".
- **HORNÍ TĚSNĚNÍ:** trojnásobné těsnění dříku s labyrintovým efektem a automatickým dotahováním pomocí těsnění Belleville.
- **OVLÁDÁNÍ:** Páka. Barevná provedení: černá, žlutá.

OBECNÉ POUŽITÍ:
UZAVÍRACÍ KOHOUT PRO: Chemikálie, vodu a rozvody tlakového vzduchu, plyn a vakuum. Pro rozvody páry je použití omezeno na středotlaké rozvody a je vyžadováno speciální těsnění. Pro speciální použití prosím prověřte použitelnost kohoutu a korozní odolnost materiálů dle příslušné tabulky.

SPECIÁLNÍ PROVEDENÍ:
- **PTFE+15% SKELNÉ VLÁKNO:** -20°C +175°C.
- **PTFE+GRAFIT:** -20°C + 180°C, (optimálně od 60°C do 180°C).
- **FF:** NPT ANSI B1.20.1.
- **Vrtaná koule.**
- **ODMAŠTĚNÉ KOHOUTY:** Pro použití na kyslík max. 20 bar.
- **Uzamykatelný (otevřeno/zavřeno).**
- Další speciální požadavky prosím konzultujte s naším technickým/obchodním oddělením.

ICIM UNI EN ISO 9001: 2008
ICIM ISO 14001:2004

SUN WP®

CONSTRUCTION / KONSTRUKCE

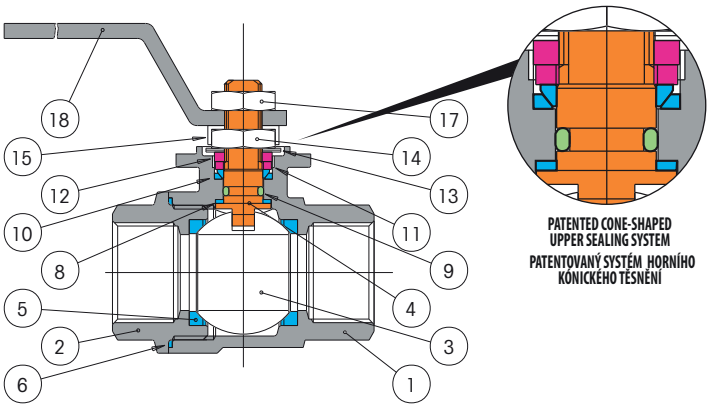

LIST OF COMPONENTS AND MATERIALS - SEZNAM ČÁSTÍ A MATERIÁLŮ

1		BODY / TĚLO	AISI 316	1.4408	1
2		FEMALE END / KONEC S VNITŘNÍM ZÁVITEM	AISI 316	1.4408	1
3		BALL / KOULE	AISI 316	1.4401	1
4		STEM / DŘIK	AISI 316	1.4401	1
5		SEAT / SEDLO	PTFE	-	2
6		SIDE SEALING RING / POSTRANNÍ TĚSNICÍ KROUŽEK	PTFE	-	1
8		UPPER SEALING RING / HORNÍ TĚSNICÍ KROUŽEK	PTFE	-	2
9		STEM O-RING / O-KROUŽEK DŘÍKU	VITON	-	1
10		UPPER SEALING COUPLE / HORNÍ PÁR TĚSNĚNÍ	PTFE	-	1
11		GLAND WASHER / PODLOŽKA UCPÁVKY	AISI 304	1.4301	1
12		STOP / ZARÁŽKA	AISI 304	1.4301	1
13		BELLEVILLE WASHERS / TĚSNĚNÍ BELLEVILLE	AISI 301	1.4310	2
14		STEM RETAINING NUT / UPEVŇOVACÍ MATKA DŘÍKU	AISI 304	1.4301	1
15		FIXING NUT PLATE / UPEVŇOVACÍ MATKA	AISI 304	1.4301	1
17		LOCKING NUT / UPEVŇOVACÍ MATKA	AISI 304	1.4301	1
18		LEVER / PÁKA	AISI 304	1.4301	1

SECTION / ŘEZ

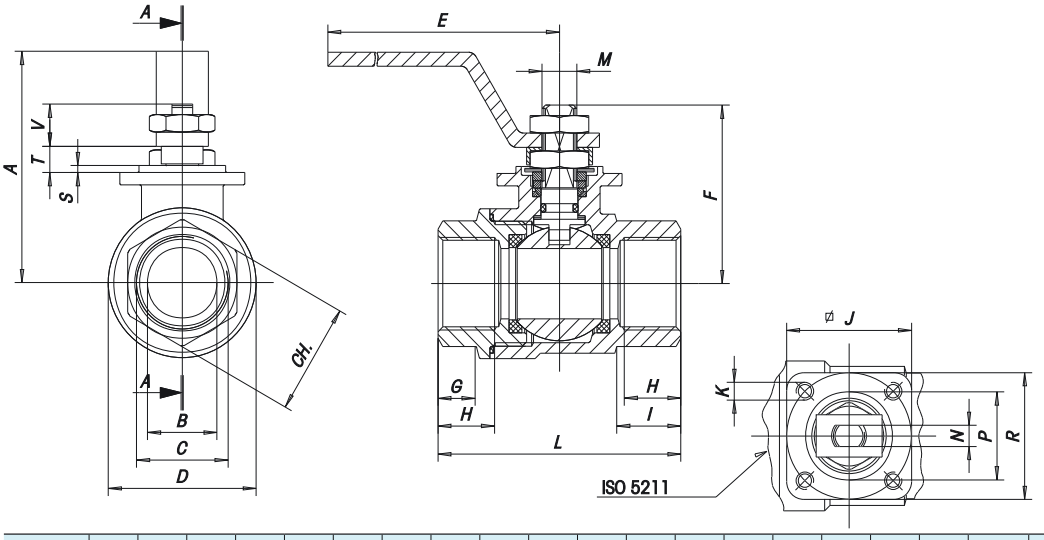

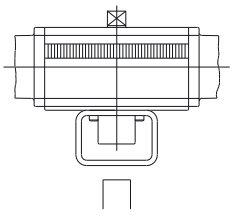

By removing the lever and the stop device, an actuator can be fitted using mounting kit K1GA…

Odstraněním páky může být s použitím sady K1GA namontován pohon.

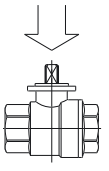

SIZE	A	B	D	E	F	G	H	I	J	K	L	M	N	P	R	S	T	V	HEX.KEY	OCT. KEY	ATT. ISO	WEIGHT g. MF	WEIGHT g. FF	Kv
3/8"	52	10	29	110	37	8.5	11.4	13.5	36	M5	55	M8	4	25	36	2	6	9.5	21.5	-	F03	250	235	11
1/2"	55	15	34	110	42	10	15	18	36	M5	65	M8	4	25	36	2	6	9.5	26.5	-	F03	350	315	20
3/4"	66	20	42.5	140	52	11.5	16.3	18	36	M5	70	M10	6	25	36	2	7.5	12	31.5	-	F03	565	510	60
1"	70	25	50.5	140	56	14	19.1	27.5	36	M5	85	M10	6	25	36	2	7.5	12	40.5	-	F03	855	765	100
1" 1/4	85	32	63	180	68	15.5	21.4	28.5	42	M5	95	M12	8	30	42	3	9.5	13.5	-	49.5	F04	1395	1270	130
1" 1/2	91	40	75.5	180	74	18.5	21.4	23	42	M5	105	M12	8	30	42	3	9.5	13.5	-	54.5	F04	1945	1810	170
2"	105	50	91	230	87	22.5	25.7	35	50	M6	125	M16	10	35	50	3	11.3	17.8	-	69.5	F05	3320	3160	280

BREAKAWAY TORQUES in Nm / KROUTICÍ MOMENT v Nm

PN - bar	DN size	10 3/8"	15 1/2"	20 3/4"	25 1"	32 1" 1/4	40 1" 1/2	50 2"
	0	1.6	3.2	3.6	4.6	11.5	19	27.5
	16	1.8	4.3	4.9	5.9	15	24	38
	40	2.5	5.1	6	6.9	16.7	28.6	42
	64	3.2	5.6	6.8	8	18.4	32	
	100	3.8	6.5	8.5	10			

The values in NM may vary depending on the seat material, temperature and type of fluid.
A safety factor of 1,5 should be used (for PTFE).

Hodnoty v Nm se mohou lišit dle použitých těsnicích materiálů, dle teploty a druhu média. Pro ovládání s různými typy pohonů v různých pracovních podmínkách je nutné zvážit bezpečnostní faktor 1,5.

PRESSURE/TEMPERATURE DIAGRAM - DIAGRAM TLAK/TEPLOTA

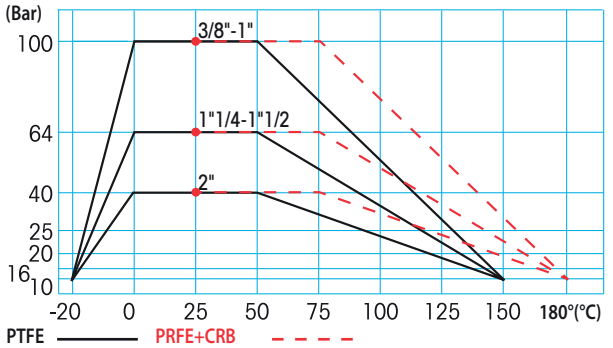

For Specifications about the Pressure-temperature Diagram and installation instructions, see page 410
Návod pro používání diagramu TLAK/TEPLOTA při specifikaci armatury najdete na straně 410

MONOBLOCK® AISI 316L

FIRE SAFE

ISO 10497:2010*

FIRE SAFE

PTFE + CARBOGRAPHITE
BS 6755 - API 6 FA
API 607

Atex CE Ex II 2 G D*

* *Available on request* * *NA VYŽÁDÁNÍ*

S. 800 - 1500

PTFE

art. 2660X2...	F/F gas 1/4" - 4"
art. 2660X5...	F/F NPT 1/4" - 4"
art. 2662	SW 1/4" - 4"
art. 2663	BW 1/4" - 4"

S. 3000

DELRIN

art. 2655E2...	F/F gas 1/4" - 4"
art. 2655E5...	F/F NPT 1/4" - 4"
art. 2656E	SW 1/4" - 4"
art. 2657E	BW 1/4" - 4"

PN 160/120/64

PTFE + CARBOGRAPHITE

art. 2655D2...	F/F gas 1/4" - 4"
art. 2655D5...	F/F NPT 1/4" - 4"
art. 2656D4	SW 1/4" - 4"
art. 2657D4	BW 1/4" - 4"

MAIN STANDARD FEATURES:
- **CONSTRUCTION:** AISI 316L.
- **STANDARDS:** BS EN ISO 17292:2004.
- **CERTIFICATION:** FIRE SAFE according to BS 6755 – API 6 FA – API 607. (Only PTFE + CRB)

On request ANSI/API Std. 607 ISO 10497:2010
(Nace MR 0.175 on request)

- **CONNECTIONS:** F/F Rp UNI ISO 7/1 (UNI EN 10226)
  DIN2999 parallel thread
  SW ANSI B16.11 socket weld
  BW ANSI B16.25 butt weld sch. 80 std.
  SW and BW PTFE CARBOGRAPHITE up to 4".
- **PRESSURES:**
  SERIES 800: PN64 1/4" - 4" PTFE
  SERIES 1500: PN100 1/4" - 2" PTFE
  PN 160/120/64: PN160 1/4" - 1" CARBOGRAPHITE
  PN120 1"1/4 - 2" CARBOGRAPHITE
  PN64 2"1/2 - 4" CARBOGRAPHITE
  SERIES 3000: PN210 1/4" - 4" DELRIN (max 70°C).
- **TEMPERATURE LIMITS:**
  -20°C / +180°C - PTFE
  up to +200°C - PTFE+CARBOGRAPHITE
  (optimum from 60°C to 200°C).
  -20° / +70°C - DELRIN.
- **STEM:** Anti blow out with anti-static device.
- **OPERATOR:** lever. Available colours: black, red.

GENERAL APPLICATIONS:
ON-OFF valve for: high pressures and temperatures in industrial plants, chemical and petrochemical installations, water and pneumatic installations, steam up to 195°C.
For special applications please check the suitability of the valve for the process and the required corrosion resistancy using the relevant table.

SPECIAL EXECUTIONS:
- **CONNECTIONS:** F/F NPT ANSI B1.20.1.
- **DEGREASED VALVES:** For oxygen service (max WP 20 bar).
- Ball drilling.
- Peek for high temperatures size up to +280°C (up to 2").
- Upon request, BW ANSI B16.25 butt weld sch40.
- **Locking device (open/close).**
- **Oval handwheel up to 1".**
- For further special requests please consult our technical/ commercial service.

HLAVNÍ STANDARDNÍ CHARAKTERISTIKY:
- **KONSTRUKCE:** AISI 316L.
- **STANDARDY:** BS EN ISO 17292:2004.
- **CERTIFIKACE:** FIRE SAFE Podle BS 6755 - API 6 FA - API 607. (pouze PTFE+CRB)

NA VYŽÁDÁNÍ ANSI/API Std. 607 ISO 10497:2010
(Nace MR 0.175 na vyžádání)

- **PŘIPOJENÍ:** F/F UNI-ISO 7/1 Rp – (UNI EN 10226)
  DIN2999 trubkový závit
  SW ANSI B16.11 navařovací nátrubek
  BW ANSI B16.25 25 navařovací nátrubek sch. 80 std.
  SW A BW PTFE GRAFIT do 4"
- **TLAKY:**
  SÉRIE 800: PN64 1/4" - 4" PTFE
  SÉRIE 1500: PN100 1/4" - 2" PTFE
  PN 160/120/64: PN160 1/4" - 1" GRAFIT
  PN120 1"1/4 - 2" GRAFIT
  PN64 2"1/2 - 4" GRAFIT
  SÉRIE 3000: PN210 1/4" - 4" DELRIN (max 70°C)
- **TEPLOTNÍ LIMITY:**
  -20°C / +180°C - PTFE
  do +200°C - PTFE+GRAFIT
  (optimalně od 60°C do 200°C)
  -20° / +70°C - DELRIN.
- **DŘÍK: systém zaručující těsnost s antistatickou úpravou.**
- **OVLÁDÁNÍ:** páka. Barevná provedení: černá, červená.

OBECNÉ POUŽITÍ:
UZAVÍRACÍ KOHOUT PRO: vysoké tlaky a vysoké teploty v průmyslových zařízeních, v chemických a petrochemických rozvodech, ve vodovodních a pnematických rozvodech, pro parovody do 195°C. Pro speciální použití prosím prověřte použitelnost kohoutu a korozní odolnost materiálů dle příslušné tabulky.

SPECIÁLNÍ PROVEDENÍ:
- **Lisovací konce:** F/F NPT ANSI B1.20.1.
- **ODMAŠTĚNÉ KOHOUTY:** Pro použití na kyslík max. 20 bar.
- Vrtaná koule.
- Krátkodobé tepelné zatížení do + 280°C – (do 2").
- Na vyžádání navařovací nátrubek BW ANSI B16.25 sch40.
- **Uzamykatelný (otevřeno/zavřeno).**
- **Oválné ruční ovládací kolečko do 1".**
- Další speciální požadavky prosím konzultujte s naším technickým/obchodním oddělením.

ICIM UNI EN ISO 9001: 2008
ICIM ISO 14001:2004

MONOBLOCK®
AISI 316L

CONSTRUCTION / KONSTRUKCE

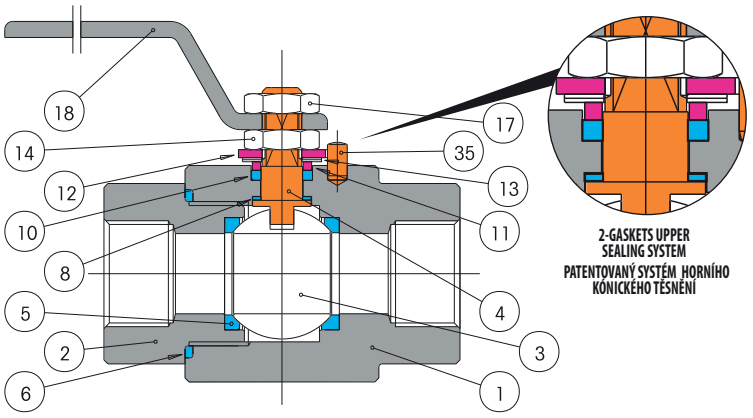

LIST OF COMPONENTS AND MATERIALS - SEZNAM ČÁSTÍ A MATERIÁLŮ

1		BODY / TĚLO	AISI 316L	1
2		FEMALE END / KONEC S VNITŘNÍM ZÁVITEM	AISI 316L	1
3		BALL / KOULE	AISI 316L	1
4	●	STEM / DŘÍK	AISI 316L	1
5	●	SEAT / SEDLO	PTFE	2
6	●	SIDE SEALING RING / POSTRANNÍ TĚSNICÍ KROUŽEK	PTFE	1
8	●	UPPER SEALING RING / HORNÍ TĚSNICÍ KROUŽEK	PTFE	2
10	●	UPPER SEAL / HORNÍ TĚSNĚNÍ	PTFE	1
11	●	GLAND WASHER / PODLOŽKA UCPÁVKY	S.S.	1
12	●	STOP / ZARÁŽKA	S.S.	1
13		BELLEVILLE WASHERS / TĚSNĚNÍ BELLEVILLE	50CrV4	2
14		STEM RETAINING NUT / UPEVŇOVACÍ MATKA DŘÍKU	C.S. ZINC.	1
17		LOCKING NUT / UPEVŇOVACÍ MATKA	C.S. ZINC.	1
18		LEVER / PÁKA	C.S. ZINC.	1
35	●	PIN / TRN	S.S.	1

SECTION / ŘEZ

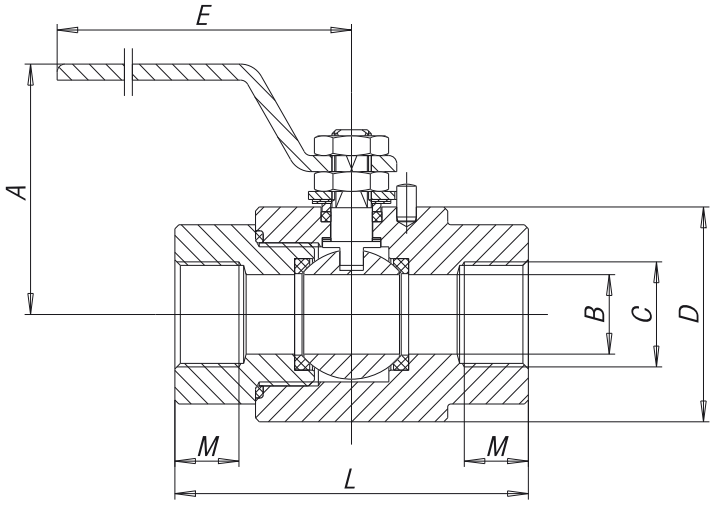

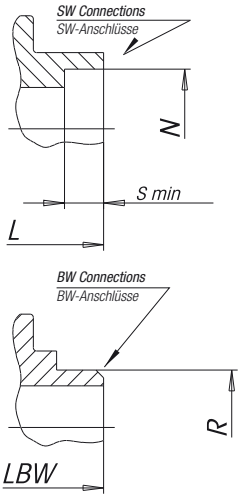

While welding the SW and BW extension nipples, cool the valve body in order not to damage the seals. The body temperature must NEVER exceed 120°C.
Slags and impurities must never penetrate inside the valve.

Při svařování na SW a BW konce ochlazujte tělo ventilu tak, aby teplotou nebyla poškozena těsnění. Teplota těla nesmí překročit 120°C. Struska a ostatní nečistoty nesmí nikdy znečistit vnitřek kohoutu.

SIZE	A	B	D	E	L	LBW	M	N	S	R	WEIGHT g. GAS	WEIGHT g. SW	WEIGHT g. BW	Kv
1/4"	72	10	42	148	67	95	11	14,3	9,53	13,7	610	610	630	11
3/8"	72	10	42	148	67	95	11,4	17,8	9,53	17,2	615	615	650	11
1/2"	75	15	50	148	75	105	15	22	9,53	21,3	930	930	1050	20
3/4"	85	20	60	180	90	125	16,3	27,3	12,7	26,7	1550	1550	1600	60
1"	95	25	68	180	105	140	19,1	34	12,7	33,4	2265	2265	2350	100
1"1/4	100	30	81	240	120	160	21,4	42,8	12,7	42,2	3300	3300	3400	130
1"1/2	105	38	94	240	135	180	21,4	48,9	12,7	48,3	4850	4850	5400	170
2"	115	48	105	280	155	220	25,7	61,4	15,88	60,3	6490	6490	6800	280
2"1/2	130	65	130	380	190	250	30,2	73,81	15,22	73,1	13000	13000	13400	510
3"	145	73	150	380	205	280	33,3	90	15,88	88,9	17000	17000	17500	770
4"	200	94	185	470	230	330	39,3	115,7	19,1	114,3	24000	24000	24500	1200

BREAKAWAY TORQUES in Nm / KROUTICÍ MOMENT v Nm

PN - bar	DN size	10 1/4"-3/8"	15 1/2"	20 3/4"	25 1"	32 1"1/4	40 1"1/2	50 2"	65 2"1/2	80 3"	100 4"
	0	10	12	16	21	54	65	86	140	183	270
	64	15	18,6	23	27	80	83,6	126,6	190	240	350
	100	17	22,6	25,2	29,6	88	92,9	131	210	260	389
	160	19,5	24,7	26,6	31,3						
	210	23,4	27,6	30	34,8						

The values in NM may vary depending on the seat material, temperature and type of fluid.
A safety factor of 1,5 should be used (for PTFE).

Hodnoty v Nm se mohou lišit dle použitých těsnicích materiálů, dle teploty a druhu média.
Pro ovládání s různými typy pohonů v různých pracovních podmínkách je nutné zvážit bezpečnostní faktor 1,5.

PRESSURE/TEMPERATURE DIAGRAM - DIAGRAM TLAK/TEPLOTA

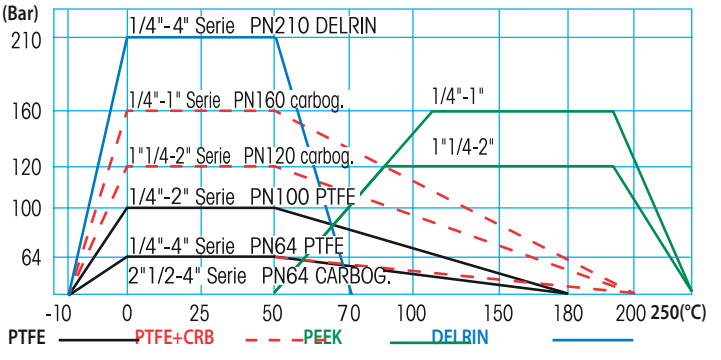

For Specifications about the Pressure-temperature Diagram and installation instructions, see page 410
Návod pro používání diagramu TLAK/TEPLOTA při specifikaci armatury najdete na straně 410

MONOBLOCK® A105

FIRE SAFE

ISO 10497:2010*

FIRE SAFE

PTFE + CARBOGRAPHITE
BS 6755 - API 6 FA
API 607

Atex CE Ex II 2 G D*

* *Available on request* * *NA VYŽÁDÁNÍ*

S. 800 - 1500

PTFE

art. 2651X2...	F/F gas 1/4" - 4"
art. 2651X5...	F/F NPT 1/4" - 4"
art. 2652	SW 1/4" - 4"
art. 2653	BW 1/4" - 4"

S. 3000

DELRIN

art. 2685E2...	F/F gas 1/4" - 4"
art. 2685E5...	F/F NPT 1/4" - 4"
art. 2686E	SW 1/4" - 4"
art. 2687E	BW 1/4" - 4"

PN 160/120/64

PTFE + CARBOGRAPHITE

art. 2685D2...	F/F gas 1/4" - 4"
art. 2685D5...	F/F NPT 1/4" - 4"
art. 2686D	SW 1/4" - 4"
art. 2687D	BW 1/4" - 4"

MAIN STANDARD FEATURES:
- **CONSTRUCTION:** ASTM A105.
- **STANDARDS:** BS EN ISO 17292:2004.
- **CERTIFICATION:** FIRE SAFE according to BS 6755 – API 6 FA – API 607. (Only PTFE + CRB)

On request ANSI/API Std. 607 ISO 10497:2010
- **CONNECTIONS:** F/F Rp UNI ISO 7/1 (UNI EN 10226)
  DIN2999 parallel thread
  SW ANSI B16.11 socket weld
  BW ANSI B16.25 butt weld sch. 80 stds.
- **PRESSURES:**
  SÉRIE 800: PN64 1/4" - 4" PTFE
  SÉRIE 1500: PN100 1/4" - 2" PTFE
  PN 160/120/64: PN160 1/4" - 1" CARBOGRAPHITE
  PN120 1"1/4 - 2" CARBOGRAPHITE
  PN64 2"1/2 - 4" CARBOGRAPHITE
  SÉRIE 3000: PN210 1/4" - 4" DELRIN (max 70°C).
- **TEMPERATURE LIMITS:**
  A105 - 10°C: LF2 -20°C
  -20°C / +180°C - PTFE
  up to +200°C - PTFE+CARBOGRAPHITE
  (optimum from 60°C to 200°C).
  -20° / +70°C - DELRIN.
- **STEM:** Anti blow out with anti-static device.
- **OPERATOR:** lever. Available colours: black, red.

GENERAL APPLICATIONS:
ON-OFF valve for: high pressures and temperatures in industrial plants, refineries, water and pneumatic installations, steam up to 195°C.
For special applications please check the suitability of the valve for the process and the required corrosion resistancy using the relevant table.

SPECIAL EXECUTIONS:
- **CONNECTIONS:** F/F NPT ANSI B1.20.1.
- **MATERIAL:** body made of LF2.
- Ball drilling.
- Peek for high temperatures size up to +280°C (up to 2").
- Upon request, BW ANSI B16.25 butt weld sch40.
- **Nace MR 0.175 from Bar on request.**
- **Locking device (open/close).**
- **Oval Handwheel up to 1".**
- For further special requests please consult our technical/commercial service.

HLAVNÍ STANDARDNÍ CHARAKTERISTIKY:
- **KONSTRUKCE:** ASTM A105.
- **STANDARDY:** BS EN ISO 17292:2004.
- **CERTIFIKACE:** FIRE SAFE Podle BS 6755 - API 6 FA - API 607. (podle PTFE+CRB)

NA VYŽÁDÁNÍ ANSI/API Std. 607 ISO 10497:2010
- **PŘIPOJENÍ:** F/F UNI ISO 7/1 Rp (UNI EN 10226)
  DIN2999 trubkový závit
  SW ANSI B16.11 navařovací nátrubek
  BW ANSI B16.25 navařovací nátrubek sch80 std.
- **TLAKY:**
  SÉRIE 800: PN64 1/4" - 4" PTFE
  SÉRIE 1500: PN100 1/4" - 2" PTFE
  PN 160/120/64: PN160 1/4" - 1" GRAFIT
  PN120 1"1/4 - 2" GRAFIT
  PN64 2"1/2 - 4" GRAFIT
  SÉRIE 3000: PN210 1/4" - 4" DELRIN (max 70°C).
- **TEPLOTNÍ LIMITY:**
  A105 - 10°C: LF2 -20°C
  -20°C / +180°C - PTFE
  do +200°C - PTFE+GRAFIT
  (optimálně od 60°C do 200°C)
  -20° / +70°C - DELRIN.
- **DŘÍK: systém zaručující těs**nost s antistatickou úpravou..
- **OVLÁDÁNÍ: páka**. Barevná provedení: černá, červená..

OBECNÉ POUŽITÍ:
UZAVÍRACÍ KOHOUT PRO: vysoké tlaky a vysoké teploty v průmyslových zařízeních, v chemických a petrochemických rozvodech, ve vodovodních a pnematických rozvodech, pro parovody do 195°C. Pro speciální použití prosím prověřte použitelnost kohoutu a korozní odolnost materiálů dle příslušné tabulky.

SPECIÁLNÍ PROVEDENÍ:
- **Lisovací konce:** F/F NPT ANSI B1.20.1.
- **MATERIAL:** tělo vyrobeno LF2.
- Vrtaná koule.
- Krátkodobé tepelné zatížení do + 280°C – (do 2").
- NA VYŽÁDÁNÍ BW AINSI B 16.25 navařovací nátrubek sch 40.
- **Nace MR 0.175 z tyčoviny na vyžádání.**
- **Uzamykatelný (otevřeno/zavřeno).**
- **Oválné ruční ovládací kolečko do 1".**
- Další speciální požadavky prosím konzultujte s naším technickým/obchodním oddělením.

ICIM UNI EN ISO 9001: 2008
ICIM ISO 14001:2004

MONOBLOCK®
A105

CONSTRUCTION / KONSTRUKCE

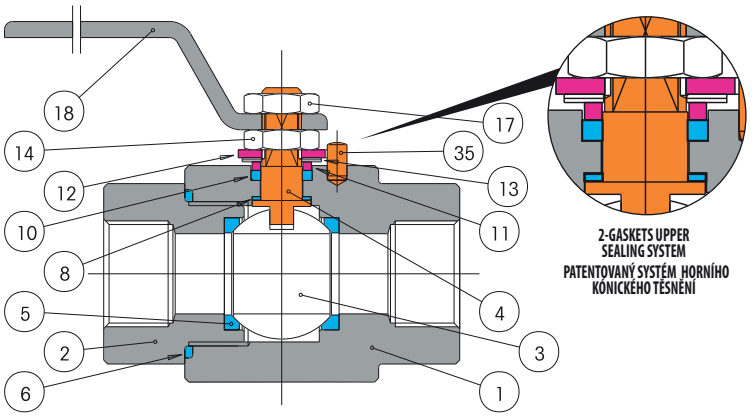

LIST OF COMPONENTS AND MATERIALS - SEZNAM ČÁSTÍ A MATERIÁLŮ

1		BODY / TĚLO	ASTM A105 ZINC.	1
2		FEMALE END / KONEC S VNITŘNÍM ZÁVITEM	ASTM A105 ZINC.	1
3		BALL / KOULE	AISI 304/AISI316L*	1
4	●	STEM / DŘÍK	AISI 304/F6	1
5	●	SEAT / SEDLO	PTFE	2
6	●	SIDE SEALING RING / POSTRANNÍ TĚSNICÍ KROUŽEK	PTFE	1
8	●	UPPER SEALING RING / HORNÍ TĚSNICÍ KROUŽEK	PTFE	2
10	●	UPPER SEAL / HORNÍ TĚSNĚNÍ	PTFE	1
11	●	GLAND WASHER / PODLOŽKA UCPÁVKY	S.S.	1
12	●	STOP / ZARÁŽKA	S.S.	1
13		BELLEVILLE WASHERS / TĚSNĚNÍ BELLEVILLE	50CrV4	2
14		STEM RETAINING NUT / UPEVŇOVACÍ MATKA DŘÍKU	C.S. ZINC.	1
17		LOCKING NUT / UPEVŇOVACÍ MATKA	C.S. ZINC.	1
18		LEVER / PÁKA	C.S. ZINC.	1
35	●	PIN / TRN	S.S.	1

*** AISI316L Ball, up to 1"1/4 included, for greater sizes AISI304 ball.**
* koule z AISI316L koule do 1"1/4 včetně, pro větší rozměr z AISI304

SECTION / ŘEZ

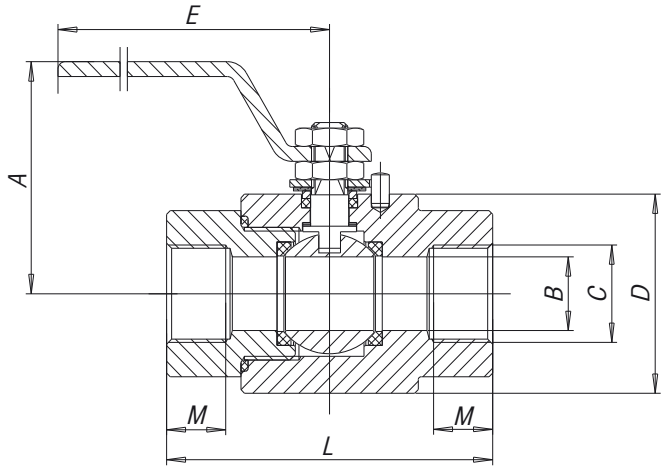

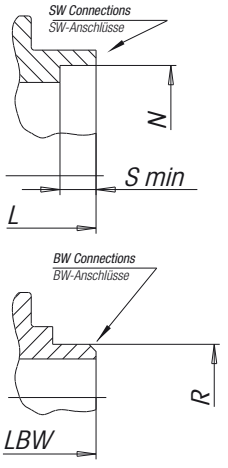

While welding the SW and BW extension nipples, cool the valve body in order not to damage the seals. The body temperature MUST never exceed 120°C.
Slags and impurities MUST NEVER penetrate inside the valve.

Při svařování na SW a BW konce ochlazujte tělo ventilu tak, aby teplotou nebyla poškozena těsnění. Teplota těla nesmí překročit 120°C. Struska a ostatní nečistoty nesmí nikdy znečistit vnitřek kohoutu.

SIZE	A	B	D	E	L	LBW	M	N	S	R	WEIGHT g. GAS	WEIGHT g. SW	WEIGHT g. BW	Kv
1/4"	72	10	42	148	67	95	11	14,3	9,53	13,7	610	610	630	11
3/8"	72	10	42	148	67	95	11,4	17,8	9,53	17,2	615	615	650	11
1/2"	75	15	50	148	75	105	15	22	9,53	21,3	930	930	1050	20
3/4"	85	20	60	180	90	125	16,3	27,3	12,7	26,7	1550	1550	1600	60
1"	95	25	68	180	105	140	19,1	34	12,7	33,4	2265	2265	2350	100
1"1/4	100	30	81	240	120	160	21,4	42,8	12,7	42,2	3300	3300	3400	130
1"1/2	105	38	94	240	135	180	21,4	48,9	12,7	48,3	4850	4850	5400	170
2"	115	48	105	280	155	220	25,7	61,4	15,88	60,3	6490	6490	6800	280
2"1/2	130	65	130	380	190	250	30,2	73,81	15,22	73,1	13000	13000	13400	510
3"	145	73	150	380	205	280	33,3	90	15,88	88,9	17000	17000	17500	770
4"	200	94	185	470	230	330	39,3	115,7	19,1	114,3	24000	24000	24500	1200

BREAKAWAY TORQUES in Nm / KROUTICÍ MOMENT v Nm

PN - bar	DN size	10 1/4" - 3/8"	15 1/2"	20 3/4"	25 1"	32 1"1/4	40 1"1/2	50 2"	65 2"1/2	80 3"	100 4"
	0	10	12	16	21	54	65	86	140	183	270
	64	15	18,6	23,8	27	80	83,6	126,6	190	240	350
	100	17	22,6	25,2	29,6	88	92,9	131	210	260	389
	160	19,5	24,7	26,6	31,3						
	210	23,4	27,6	30	34,8						

The values in NM may vary depending on the seat material, temperature and type of fluid.
A safety factor of 1,5 should be used (for PTFE).

Hodnoty v Nm se mohou lišit dle použitých těsnicích materiálů, dle teploty a druhu média. Pro ovládání s různými typy pohonů v různých pracovních podmínkách je nutné zvážit bezpečnostní faktor 1,5.

PRESSURE/TEMPERATURE DIAGRAM - DIAGRAM TLAK/TEPLOTA

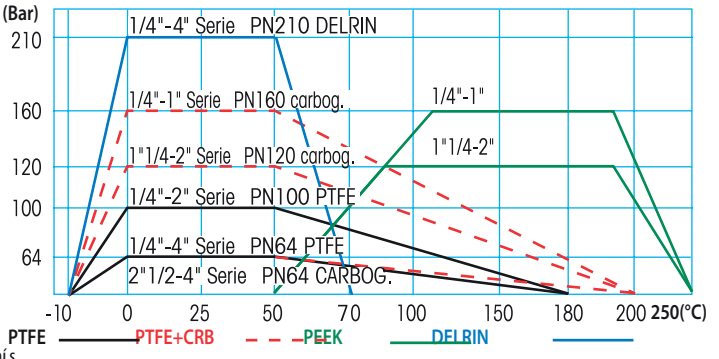

For Specifications about the Pressure-temperature Diagram and installation instructions, see page 410
Návod pro používání diagramu TLAK/TEPLOTA při specifikaci armatury najdete na straně 410

MONOBLOCK®TI

Atex CE Ex II 2 G D*

* *Available on request* * *NA VYŽÁDÁNÍ*

AISI 316L

PTFE

art. 2679	SW 1/4" - 2"
art. 2680	BW 1/4" - 2"

A105

PTFE

art. 2682	SW 1/4" - 2"
art. 2683	BW 1/4" - 2"

MAIN STANDARD FEATURES:
- **CONSTRUCTION:** AISI 316 L and ASTM A105.
- **STANDARDS:** BS EN ISO 17292:2004.
- **CONNECTION:** SW ANSI B16.11 socket weld
  BW ANSI B16.25 butt weld sch. 80 std.
- **PRESSURES:** SÉRIE 800 - 1500 (64 - 105 bar).
- **TEMPERATURE LIMITS: A105:** -10°C + 180°C (PTFE).
  AISI316: -20°C + 180°C (PTFE).
- **STEM:** Anti blow out with anti-static device.
- **OPERATOR:** lever. Available colours: black, red.

GENERAL APPLICATIONS:
ON-OFF valve for: high pressures and temperatures in industrial plants, refineries, water and pneumatic installations, steam up to 180°C.
For special applications please check the suitability of the valve for the process and the required corrosion resistancy using the relevant table.

SPECIAL EXECUTIONS:

- **SEALS:** up to +210°C – PTFE + CARBOGRAPHITE (optimum from 60°C to 200°C).
- **MATERIAL:** body made of LF2.
- **Ball drilling.**
- **Peek for high temperatures up to +280°C (up to 2").**
- **BW and SW sch80.**
- **AISI 316L: Nace MR 0.175 on request.**
- **LF2 from bar: Nace MR 0.175 on request.**
- **Locking device (open/close).**
- **Oval Handwheel up to 1".**
- For further special requests please consult our technical/commercial service.

TECHNICKÉ VLASTNOSTI:
- **KONSTRUKCE:** AISI 316 L a ASTM A105.
- **STANDARDY:** BS EN ISO 17292:2004.
- **PŘIPOJENÍ:** SW ANSI B16.11 navařovací nátrubek
  BW ANSI B16.25 navařovací nátrubek sch80 std.
- **TLAKY:** SÉRIE 800 - 1500 (64 - 105 bar).
- **TEPLOTNÍ LIMITY:** **A105:** -10°C + 180°C (PTFE).
  AISI316: -20°C + 180°C (PTFE).
- **DŘÍK:** systém zaručující těsnost s antistatickou úpravou..
- **OVLÁDÁNÍ:** páka. Barevná provedení: černá, červená..

OBECNÉ POUŽITÍ:
UZAVÍRACÍ KOHOUT PRO: vysoké tlaky a vysoké teploty v průmyslových zařízeních, v chemických a petrochemických rozvodech, ve vodovodních a pnematických rozvodech, pro parovody do 180°C. Pro speciální použití prosím prověřte použitelnost kohoutu a korozní odolnost materiálů dle příslušné tabulky

SPECIÁLNÍ PROVEDENÍ:
- **TĚSNĚNÍ:** do + 210°C - PTFE+GRAFIT (optimálně od 60° do 200°).
- **MATERIÁL:** tělo vyrobeno z LF2.
- **Vrtaná koule.**
- **Krátkodobé tepelné zatížení do + 280°C – (do 2").**
- **BW a SW sch 80.**
- **AISI 316L: Nace MR 0.175 NA VYŽÁDÁNÍ.**
- **LF2 z tyčoviny: Nace MR. 0.175 na vyžádání.**
- **Uzamykatelný (otevřeno/zavřeno).**
- **Oválné ruční ovládací kolečko do 1".**
- Další speciální požadavky prosím konzultujte s naším technickým/obchodním oddělením.

ICIM UNI EN ISO 9001: 2008
ICIM ISO 14001:2004

MONOBLOCK®
TI

CONSTRUCTION / KONSTRUKCE

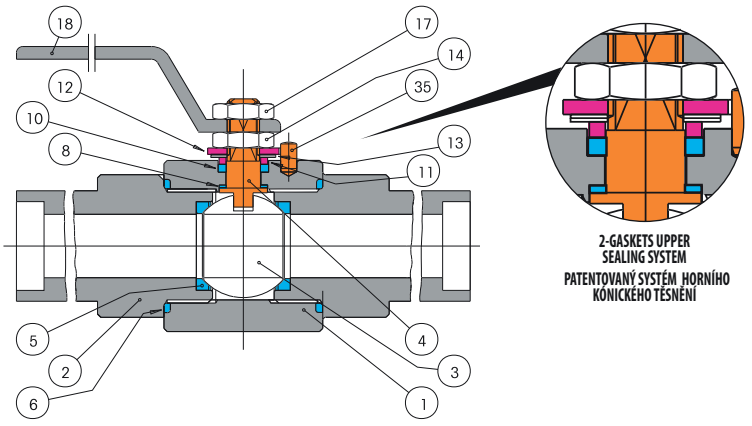

LIST OF COMPONENTS AND MATERIALS - SEZNAM ČÁSTÍ A MATERIÁLŮ

1		BODY / TĚLO	AISI 316L	A105 ZINC.	1
2		EXTENSION NIPPLE / PRODLOUŽENÝ NAVAŘOVACÍ KUS	AISI 316L	A105 ZINC.	2
3		BALL / KOULE	AISI 316L	AISI 304/AISI316L*	1
4	●	STEM / DŘÍK	AISI 316L	AISI 304	1
5	●	SEAT / SEDLO	PTFE	PTFE	2
6	●	SIDE SEALING RING / POSTRANNÍ TĚSNICÍ KROUŽEK	PTFE	PTFE	2
8	●	UPPER SEALING RING / HORNÍ TĚSNICÍ KROUŽEK	PTFE	PTFE	2
10	●	UPPER SEAL / HORNÍ TĚSNĚNÍ	PTFE	PTFE	1
11	●	GLAND WASHER / PODLOŽKA UCPÁVKY	S.S.	S.S.	1
12	●	STOP / ZARÁŽKA	S.S.	S.S.	1
13		BELLEVILLE WASHERS / TĚSNĚNÍ BELLEVILLE	50CrV4	50CrV4	2
14		STEM RETAINING NUT / UPEVŇOVACÍ MATKA DŘÍKU	S.S.	C.S. ZINC.	1
17		LOCKING NUT / UPEVŇOVACÍ MATKA	S.S.	C.S. ZINC.	1
18		LEVER / PÁKA	S.S.	C.S. ZINC.	1
35	●	PIN / TRN	S.S.	S.S.	1

*** AISI316L Ball up to 1"1/4 included, for greater sizes AISI304 ball.**
* koule z AISI316L koule do 1"1/4 včetně, pro větší rozměr z AISI304

SECTION / ŘEZ

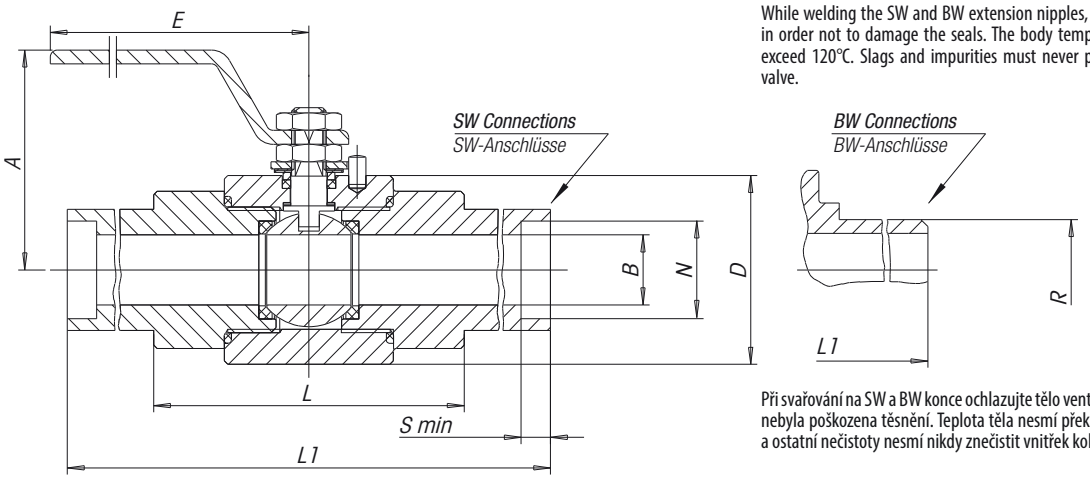

While welding the SW and BW extension nipples, cool the valve body in order not to damage the seals. The body temperature must never exceed 120°C. Slags and impurities must never penetrate inside the valve.

Při svařování na SW a BW konce ochlazujte tělo ventilu tak, aby teplotou nebyla poškozena těsnění. Teplota těla nesmí překročit 120oC. Struska a ostatní nečistoty nesmí nikdy znečistit vnitřek kohoutu.

SIZE	A	B	D	E	L	L1	N	S	R	WEIGHT g. SW	WEIGHT g. BW	Kv
1/4"	72	10	42	148	67	267	14,3	9,53	13,7	900	750	11
3/8"	72	10	42	148	67	267	17,8	9,53	17,2	1050	800	11
1/2"	75	15	50	148	75	275	22	9,53	21,3	1600	1200	20
3/4"	85	20	60	180	90	290	27,3	12,7	26,7	2400	1900	60
1"	95	25	68	180	105	305	34	12,7	33,4	3700	2800	100
1"1/4	100	30	81	240	120	320	42,8	12,7	42,2	5500	4000	130
1"1/2	105	38	94	240	135	335	48,9	12,7	48,3	7200	5700	170
2"	115	48	105	280	155	355	61,4	15,88	60,3	9900	7600	280

BREAKAWAY TORQUES in Nm / KROUTICÍ MOMENT v Nm

PN - bar	DN size	10 1/4" - 3/8"	15 1/2"	20 3/4"	25 1"	32 1"1/4	40 1"1/2	50 2"
	0	10	12	16	21	54	65	86
	64	15	18,6	23	27	80	83,6	126,6
	100	17	22,6	25,2	29,6	88	92,9	131

The values in NM may vary depending on the seat material, temperature and type of fluid.
A safety factor of 1,5 should be used (for PTFE).

Hodnoty v Nm se mohou lišit dle použitých těsnicích materiálů, dle teploty a druhu média. Pro ovládání s různými typy pohonů v různých pracovních podmínkách je nutné zvážit bezpečnostní faktor 1,5.

PRESSURE/TEMPERATURE DIAGRAM - DIAGRAM TLAK/TEPLOTA

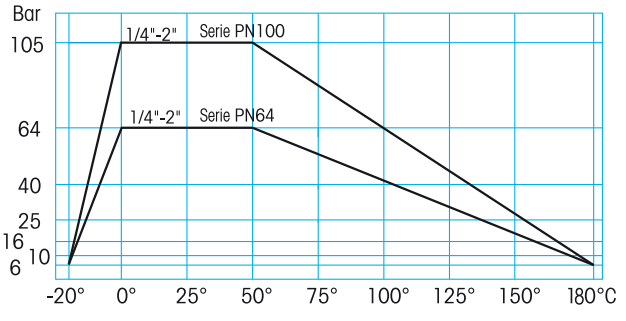

For Specifications about the Pressure-temperature Diagram and installation instructions, see page 410
Návod pro používání diagramu TLAK/TEPLOTA při specifikaci armatury najdete na straně 410

MONOBLOCK®6000

FIRE SAFE DESIGN

Atex CE Ex II 2 G D*

* *Available on request* * *NA VYŽÁDÁNÍ*

S. 6000

F/F gas 1/4" - 1"
F/F NPT 1/4" - 1"
SW 1/4" - 1"
BW 1/4" - 1"

MAIN STANDARD FEATURES:
- **CONSTRUCTION:** AISI 316L - ASTM A105.
- **STANDARDS:** BS EN ISO 17292:2004.
- **CONNECTION:** F/F Rp UNI ISO 7/1 (UNI EN 10226)
  DIN2999 parallel
  SW ANSI B16.11 socket weld
  BW ANSI B16.25 butt weld sch.160 std.
- **PRESSURES:**
  SERIE 6000: PN420 1/4" - 1" DELRIN (max 70°C).
- **TEMPERATURE LIMITS:** **A105:** -10°C + 70°C.
  AISI316: -20°C + 70°C.
- **STEM:** Anti blow out with anti-static device.
- **OPERATOR:** lever. Available colours: black, red.

GENERAL APPLICATIONS:
ON-OFF valve for: high pressures and temperatures in industrial plants, refineries, hydraulic and pneumatic systems.
For special applications please check the suitability of the valve for the process and the required corrosion resistancy using the relevant table.

SPECIAL EXECUTIONS:
- **CONNECTIONS:** F/F NPT ANSI B1.20.1.
- **MATERIALS:** body in LF2.
- Ball drilling.
- On request BW ANSI B16.25 butt weld sch80.
- **AISI 316L: Nace MR 0.175 on request.**
- **LF2 from bar: Nace MR 0.175 on request.**
- **Locking device (open/close).**
- **Oval Handeheel up to 1".**
- For further special requests please consult our technical/ commercial service.

TECHNICKÉ VLASTNOSTI:
- **KONSTRUKCE:** AISI 316L - ASTM A105.
- **STANDARDY:** BS EN ISO 17292:2004.
- **PŘIPOJENÍ:** F/F UNI ISO 7/1 Rp (UNI EN 10226)
  DIN2999 trubkový závit
  SW ANSI B16.11 navařovací nátrubek
  BW ANSI B16.25 navařovací nátrubek sch160 std.
- **TLAKY:**
  SÉRIE 6000: PN420 1/4" - 1" DELRIN (max 70°C).
- **TEPLOTNÍ LIMITY:** **A105:** -10°C + 70°C.
  AISI316: -20°C + 70°C.
- **DŘÍK:** systém zaručující těsnost s antistatickou úpravou..
- **OVLÁDÁNÍ:** páka. Barevná provedení: černá, červená..

OBECNÉ POUŽITÍ:
UZAVÍRACÍ KOHOUT PRO: vysoké tlaky a vysoké teploty v průmyslových zařízeních, v chemických a petrochemických rozvodech, ve vodovodních a pneumatických rozvodech. Pro speciální použití prosím prověřte použitelnost kohoutu a korozní odolnost materiálů dle příslušné tabulky.

SPECIÁLNÍ PROVEDENÍ:
- **Lisovací konce:** F/F NPT ANSI B1.20.1.
- **MATERIAL:** tělo z LF2.
- Vrtaná koule.
- NA VYŽÁDÁNÍ BW AINSI B 16.25 navařovací nátrubek sch80.
- **AISI 316L: Nace MR 0.175 NA VYŽÁDÁNÍ.**
- **LF2 z tyčovina: Nace MR 0.175 NA VYŽÁDÁNÍ.**
- **Uzamykatelný (otevřeno/zavřeno).**
- **Oválné ruční ovládací kolečko do 1".**
- Další speciální požadavky prosím konzultujte s naším technickým/obchodním oddělením.

ICIM UNI EN ISO 9001: 2008
ICIM ISO 14001:2004

MONOBLOCK®
6000

CONSTRUCTION / KONSTRUKCE

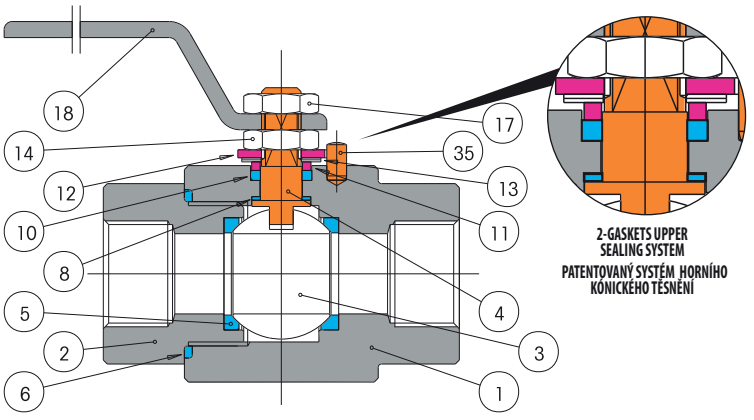

LIST OF COMPONENTS AND MATERIALS - SEZNAM ČÁSTÍ A MATERIÁLŮ

1		BODY / TĚLO	AISI 316L	ASTM A105 (ZINC.)	1
2		FEMALE END / KONEC S VNITŘNÍM ZÁVITEM	AISI 316L	ASTM A105 (ZINC.)	1
3		BALL / KOULE	AISI 316L	AISI 304/AISI316L*	1
4		STEM / DŘÍK	AISI 304/F6		1
5		SEAT / SEDLO	DERLIN		2
6		SIDE SEALING RING / POSTRANNÍ TĚSNICÍ KROUŽEK	VITON		1
8		UPPER SEALING RING / HORNÍ TĚSNICÍ KROUŽEK	PTFE + CRB		2
10		UPPER SEAL / HORNÍ TĚSNĚNÍ	PTFE + CRB		1
11		GLAND WASHER / PODLOŽKA UCPÁVKY	S.S.		1
12		STOP / ZARÁŽKA	S.S.		1
13		BELLEVILLE WASHERS / TĚSNĚNÍ BELLEVILLE	50CrV4		2
14		STEM RETAINING NUT / UPEVŇOVACÍ MATKA DŘÍKU	S.S.	C.S. ZINC.	1
17		LOCKING NUT / UPEVŇOVACÍ MATKA	S.S.	C.S. ZINC.	1
18		LEVER / PÁKA	S.S.	C.S. ZINC.	1
35		PIN / TRN	S.S.		1

*** Ball AISI316L up to 1"1/4 enclosed, in addition to the ball AISI304**
* koule z AISI316L koule do 1"1/4 včetně, pro větší rozměr z AISI304

SECTION / ŘEZ

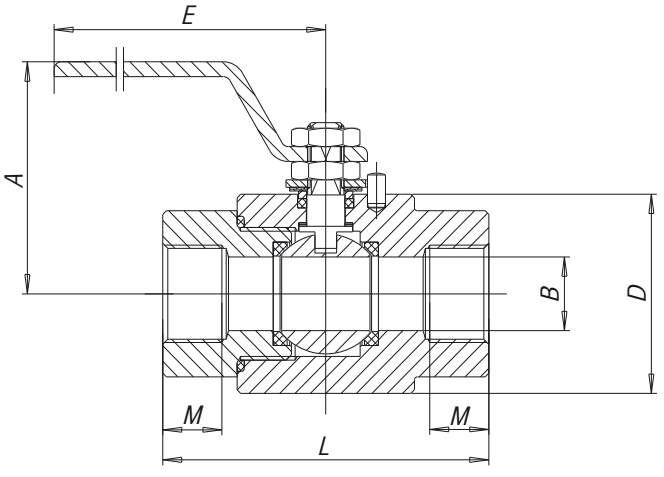

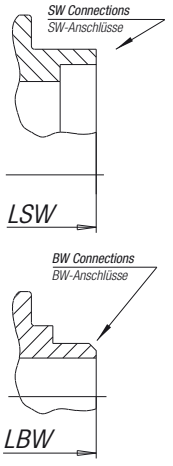

When connecting to SW or BW pipe the body of the valve must be allowed to cool properly so as to not damage the seals. The body temperature must NOT exceed 120°C. and slags MUST NOT be allowed to enter the valve.

Při svařování na SW a BW konce ochlazujte tělo ventilu tak, aby teplotou nebyla poškozena těsnění. Teplota těla nesmí překročit 120°C. Struska a ostatní nečistoty nesmí nikdy znečistit vnitřek kohoutu.

RESISTANCE CLASS 160
Type SW and BW only with integrated pipe 100mm

ODOLNOST TŘÍDA 160
Typ SW a BW pouze s integrovanou trubkou 100 mm.

SIZE	A	B	E	L	L SW-BW	M	WEIGHT g. GAS	WEIGHT g. SW	WEIGHT g. BW
1/4"	75	10	148	75	275	11	615	950	1000
3/8"	75	10	148	75	275	11,4	930	1000	1000
1/2"	85	15	180	90	290	15	1550	2000	2000
3/4"	95	20	180	105	305	16,3	2265	4000	4000
1"	100	25	240	120	320	19,1	3300	5500	5000

BREAKAWAY TORQUES in Nm / KROUTICÍ MOMENT v Nm

PN - bar	DN size	10 1/4" - 3/8"	15 1/2"	20 3/4"	25 1"
	0	13	15	19	25
	64	18	22	28	31
	105	20	26	29	34
	160	23	28	31	36
	210	27	31	34	39
	420	45	49	52	57

The values in NM may vary depending on the seat material, temperature and type of fluid.
A safety factor of 1,5 should be used (for PTFE).

Hodnoty v Nm se mohou lišit dle použitých těsnicích materiálů, dle teploty a druhu média. Pro ovládání s různými typy pohonů v různých pracovních podmínkách je nutné zvážit bezpečnostní faktor 1,5.

PRESSURE/TEMPERATURE DIAGRAM - DIAGRAM TLAK/TEPLOTA

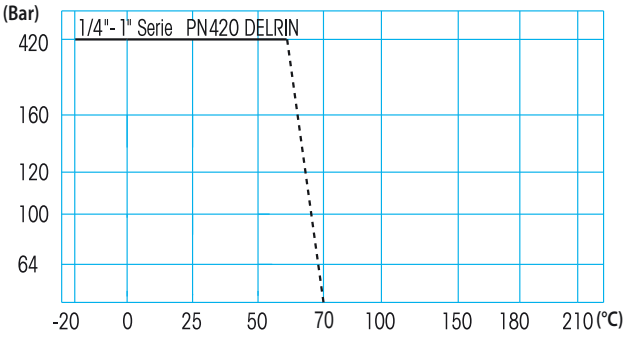

For Specifications about the Pressure-temperature Diagram and installation instructions, see page 410
Návod pro používání diagramu TLAK/TEPLOTA při specifikaci armatury najdete na straně 410

TITAN®

See Pressure-temperature Diagram
PN 140
Viz diagram tepelota/tlak

HEAVY DUTY

Atex CE Ex II 2 G D*

* *Available on request (up to 2")*

* *NA VYŽÁDÁNÍ (do 2")*

PTFE

art. 2805X2...	F/F gas 1/4" - 2"
art. 2805X5...	F/F NPT 1/4" - 2"
art. 2810X	SW 1/4" - 2"
art. 2815X	BW 1/4" - 2"

PTFE + CARBOGRAPHITE
PTFE + GRAFIT

art. 2805D2...	F/F gas 1/4" - 2"
art. 2805D5...	F/F NPT 1/4" - 2"
art. 2810D	SW 1/4" - 2"
art. 2815D	BW 1/4" - 2"

MAIN STANDARD FEATURES:
- **CONSTRUCTION:** A351 CF8M (AISI 316).
- **CONNECTION:** F/F Rp UNI ISO 7/1 (UNI EN 10226)
  DIN2999 parallel GAS
  SW ANSI B16.11 socket weld
  BW ANSI B16.25 butt weld sch.40
  F/F NPT ANSI B 1.20.1.
- **PRESSURES:** PN140 1/4" - 1"
  PN100 1"1/4 - 2".
- **TEMPERATURE LIMITS:** -20°C / +150°C (PTFE).
- **STEM:** Anti blow out with anti-static device.
- **OPERATOR:** lever with locking device.
- **MOUNTING PLATE:** ISO 5211 for actuator.

GENERAL APPLICATIONS:
ON-OFF valve for: chemical, water and pneumatic installations and for steam up to 10 bars. The valves are designed and manufactured in order to allow inspection and maintenance in line by removing the valve body only. For special applications please check the suitability of the valve for the process and the required corrosion resistancy using the relevant table.

SPECIAL EXECUTIONS:
- **SEALS:** PTFE + CARBOGRAPHITE up to +180°C (optimum from 60°C to 180°C).
- **Oval Handwheel up to 1".**
- For further special requests please consult our technical/commercial service.

TECHNICKÉ VLASTNOSTI:
- **KONSTRUKCE:** A351 CF8M (AISI 316).
- **PŘIPOJENÍ:** F/F UNI ISO 7/1 Rp (UNI EN 10226)
  DIN2999 trubkový pro plyn
  SW ANSI B16.11 navařovací nátrubek
  BW ANSI B16.25 navařovací nátrubek sch40 std.
  F/F NPT ANSI B 1.20.1.
- **TLAKY:** PN140 1/4" - 1"
  PN100 1"1/4 - 2".
- **TEPLOTNÍ LIMITY:** -20°C / +150°C (PTFE).
- **DŘÍK:** systém zaručující těsnost s antistatickou úpravou..
- **OVLÁDÁNÍ:** uzamykatelná páka.
- **PŘÍRUBA:** ISO 5211 pro pohon.

OBECNÉ POUŽITÍ:
UZAVÍRACÍ KOHOUT PRO: pro rozvody chemikálií, vody a tlakového vzduchu a pro páru do 10 bar. Kohouty jsou navrženy a vyráběny s možností kontroly a údržby pouze demontáží těla kohoutu z potrubí. Pro speciální použití prosím prověřte použitelnost kohoutu a korozní odolnost materiálů dle příslušné tabulky.

SPECIÁLNÍ PROVEDENÍ:
- **Těsnění:** PTFE+GRAFIT Použití nad 180°C (optimálně od 60° do 180°C).
- **Oválné ruční ovládací kolečko do 1".**
- Další speciální požadavky prosím konzultujte s naším technickým/obchodním oddělením.

ICIM UNI EN ISO 9001: 2008
ICIM ISO 14001:2004

CONSTRUCTION / KONSTRUKCE

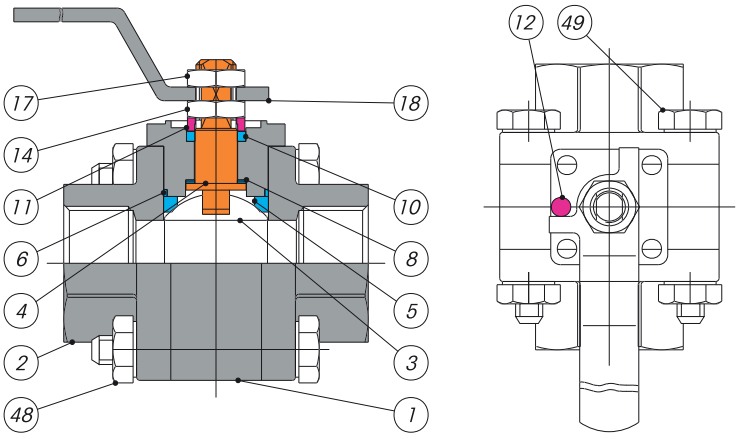

LIST OF COMPONENTS AND MATERIALS - SEZNAM ČÁSTÍ A MATERIÁLŮ

1		BODY / TĚLO	A351-CF8M	1
2		FEMALE END / KONEC S VNITŘNÍM ZÁVITEM	A351-CF8M	2
3		BALL / KOULE	AISI 316	1
4	●	STEM / DŘIK	AISI 316	1
5	●	SEAT / SEDLO	PTFE	2
6	●	SIDE SEALING RING / POSTRANNÍ TĚSNICÍ KROUŽEK	PTFE	2
8	●	UPPER SEALING RING / HORNÍ TĚSNICÍ KROUŽEK	PTFE	1
10	●	UPPER SEAL / HORNÍ TĚSNĚNÍ	PTFE	1
11	●	GLAND WASHER / PODLOŽKA UCPÁVKY	AISI 316	1
12	●	STOP / ZARÁŽKA	AISI 304	1
14		STEM RETAINING NUT / UPEVŇOVACÍ MATKA DŘÍKU	AISI 304	1
17		LOCKING NUT / UPEVŇOVACÍ MATKA	AISI 304	1
18		LEVER / PÁKA	AISI 304	1
48		SCREW / ŠROUB	S.S.	4
49		NUT / MATKA	S.S.	4

SECTION / ŘEZ

While welding the SW and BW extension nipples, cool the valve body to avoid damaging the seals. The body temperature must NEVER exceed 120°C. Slags and impurities MUST NEVER penetrate inside the valve .
Při svařování na SW a BW konce ochlazujte tělo ventilu tak, aby teplotou nebyla poškozena těsnění. Teplota těla nesmí překročit 120oC. Struska a ostatní nečistoty nesmí nikdy znečistit vnitřek kohoutu.

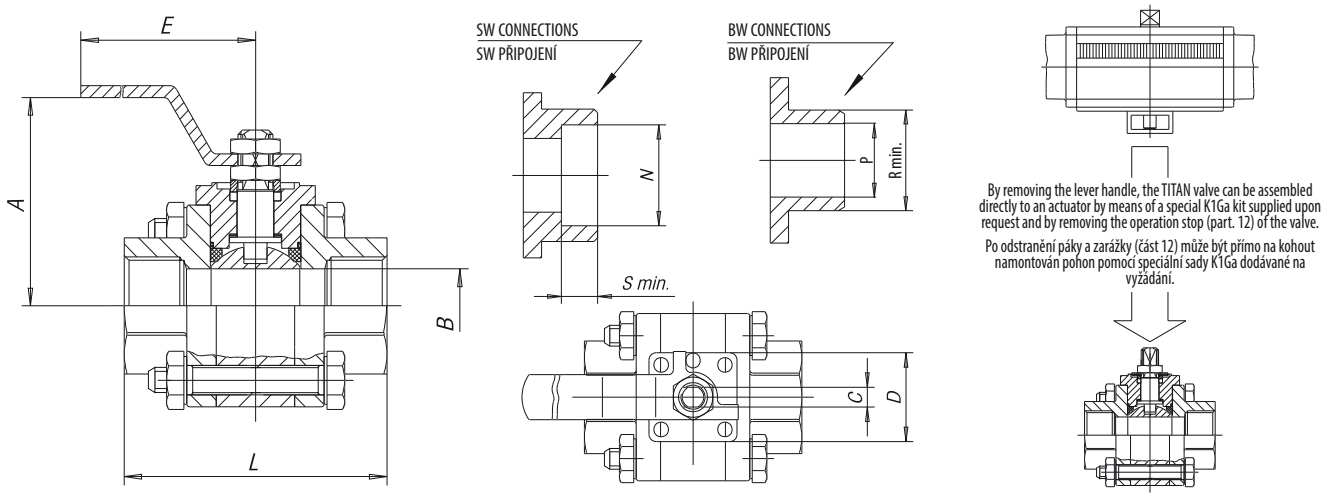

SIZE	A	B	C	D	E	L	N	P	R min.	S	ISO 5211	WEIGHT g. FF	Kv
1/4"	63	10,9	4,7	36	125	60	14,2	9,2	18	11,2	F03	630	
3/8"	63	12,7	4,7	36	125	60	17,6	12,5	18	11,2	F03	630	11
1/2"	71	16	5	36	127	75	21,8	15,8	22,5	11,2	F03	860	20
3/4"	75	19,6	5	36	127	80	27,2	21,0	28	14,3	F03	1450	60
1"	82	25	8	42	150	90	33,8	26,6	34,5	18,3	F04	2810	100
1"1/4	87	32	8	42	150	110	42,7	35,1	43,5	18,3	F04	3810	130
1"1/2	96	38,1	9,5	50	190	120	48,8	40,9	49,5	19,1	F05	5080	170
2"	105	50,8	9,5	50	190	140	61,2	52,5	61,5	21,3	F05	6580	280

BREAKAWAY TORQUES in Nm / KROUTICÍ MOMENT v Nm

PN - bar	DN size	10 1/4"	10 3/8"	15 1/2"	20 3/4"	25 1"	32 1"1/4	40 1"1/2	50 2"
	0	10	10	12	16	20	32	38	55
	64	15	15	20	24	27	52	70	98
	105	18	18	23	25	29	80	90	125
	140	19	19	24,5	26	31			

The values in NM may vary depending on the seat material, temperature and type of fluid.
A safety factor of 1,5 should be used (for PTFE).

Hodnoty v Nm se mohou lišit dle použitých těsnicích materiálů, dle teploty a druhu média. Pro ovládání s různými typy pohonů v různých pracovních podmínkách je nutné zvážit bezpečnostní faktor 1,5.

PRESSURE/TEMPERATURE DIAGRAM - DIAGRAM TLAK/TEPLOTA

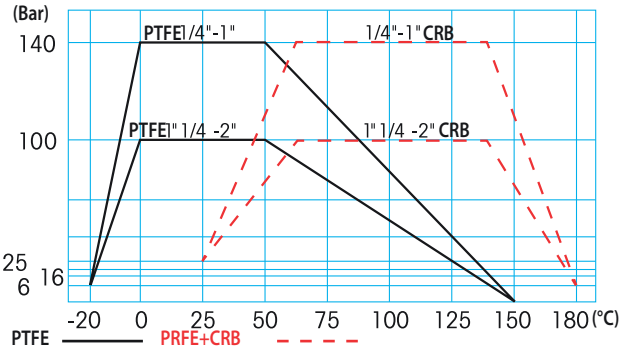

For Specifications about the Pressure-temperature Diagram and installation instructions, see page 410
Návod pro používání diagramu TLAK/TEPLOTA při specifikaci armatury najdete na straně 410

ARGOS®

See Pressure-temperature Diagram
PN 140
Viz diagram tepelota/tlak

HEAVY DUTY

Atex CE Ex II 2 G D*

* *Available on request (up to 2")*
* *NA VYŽÁDÁNÍ (do 2")*

PTFE

art. 2806X2...	F/F gas 1/4" - 2"
art. 2806X5...	F/F NPT 1/4" - 2"
art. 2812X	SW 1/4" - 2"
art. 2816X	BW 1/4" - 2"

PTFE + CARBOGRAPHITE
PTFE + GRAFIT

art. 2806D2...	F/F gas 1/4" - 2"
art. 2806D5...	F/F NPT 1/4" - 2"
art. 2812D	SW 1/4" - 2"
art. 2816D	BW 1/4" - 2"

MAIN STANDARD FEATURES:
- **CONSTRUCTION:** A216 WCB (ASTM A105)
- **CONNECTION:** F/F Rp UNI ISO 7/1 (UNI EN 10226)
  DIN2999 parallel GAS
  SW ANSI B16.11 socket weld
  BW ANSI B16.25 butt weld sch.40
  F/F NPT ANSI B1.20.1.
- **PRESSURES:** PN140 1/4" - 1"
  PN100 1"1/4 - 2".
- **TEMPERATURE LIMITS:** -10°C / +150°C (PTFE).
- **STEM:** Anti blow out with anti-static device.
- **OPERATOR:** lever with locking device.
- **MOUNTING PLATE:** ISO 5211 for actuator.

GENERAL APPLICATIONS:
ON-OFF valve for: chemical, water and pneumatic installations and for steam up to 10 bars. The valves are designed and manufactured in order to allow inspections and maintenance in line by removing the valve body only. For special application please check the suitability of the valve for the process and the required corrosion resistancy using the relevant table.

SPECIAL EXECUTIONS:
- **SEALS:** PTFE + CARBOGRAPHITE up to +180°C (optimum from 60°C to 180°C)
- **Oval Handwheel up to 1".**
- For further special requests please consult our technical/commercial service.

TECHNICKÉ VLASTNOSTI:
- **KONSTRUKCE:** A216 WCB (ASTM A105)
- **PŘIPOJENÍ:** F/F UNI ISO 7/1 Rp (UNI EN 10226)
  DIN2999 trubkový závit na plyn
  SW ANSI B16.11 navařovací nátrubek
  BW ANSI B16.25 navařovací nátrubek sch40 std.
  F/F NPT ANSI B1.20.1.
- **TLAKY:** PN140 1/4" - 1"
  PN100 1"1/4 - 2".
- **TLAKY:** -10°C / +150°C (PTFE).
- **DŘÍK:** systém zaručující těsnost s antistatickou úpravou..
- **OVLÁDÁNÍ:** uzamykatelná páka.
- **PŘÍRUBA:** ISO 5211 pro pohon

OBECNÉ POUŽITÍ:
UZAVÍRACÍ KOHOUT PRO: pro rozvody chemikálií, vody a tlakového vzduchu a pro páru do 10 bar. Kohouty jsou navrženy a vyráběny s možností kontroly a údržby pouze demontáží těla kohoutu z potrubí. Pro speciální použití prosím prověřte použitelnost kohoutu a korozní odolnost materiálů dle příslušné tabulky.

SPECIÁLNÍ PROVEDENÍ:
- **Těsnění:** PTFE+GRAFIT do 180°C (optimálně od 60° do 180°C).
- **Oválné ruční ovládací kolečko do 1".**
- Další speciální požadavky prosím konzultujte s naším technickým/obchodním oddělením.

ICIM UNI EN ISO 9001: 2008
ICIM ISO 14001:2004

ARGOS®

CONSTRUCTION / KONSTRUKCE

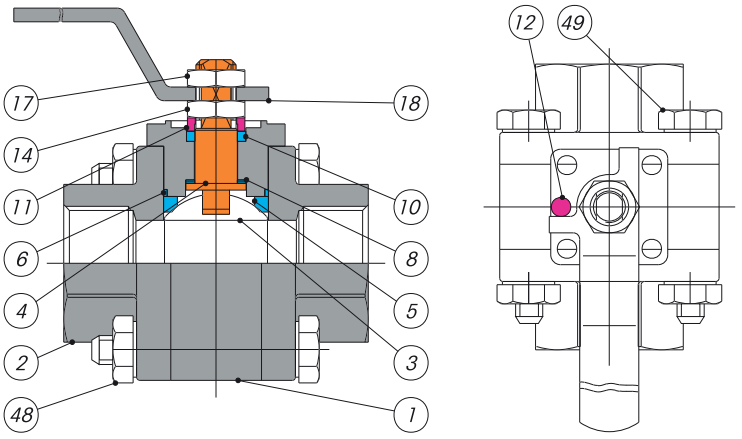

LIST OF COMPONENTS AND MATERIALS - SEZNAM ČÁSTÍ A MATERIÁLŮ

1		BODY / TĚLO	A216-WCB	1
2		FEMALE END / KONEC S VNITŘNÍM ZÁVITEM	A216-WCB	2
3		BALL / KOULE	AISI 316	1
4	●	STEM / DŘÍK	AISI 316	1
5	●	SEAT / SEDLO	PTFE	2
6	●	SIDE SEALING RING / POSTRANNÍ TĚSNICÍ KROUŽEK	PTFE	2
8	●	UPPER SEALING RING / HORNÍ TĚSNICÍ KROUŽEK	PTFE	1
10	●	UPPER SEAL / HORNÍ TĚSNĚNÍ	PTFE	1
11	●	GLAND WASHER / PODLOŽKA UCPÁVKY	AISI 304	1
12	●	STOP / ZARÁŽKA	AISI 304	1
14		STEM RETAINING NUT / UPEVŇOVACÍ MATKA DŘÍKU	AISI 304	1
17		LOCKING NUT / UPEVŇOVACÍ MATKA	AISI 304	1
18		LEVER / PÁKA	AISI 304	1
48		SCREW / ŠROUB	S.S.	4
49		NUT / MATKA	S.S.	4

SECTION / ŘEZ

While welding the SW and BW extension nipples, cool the valve body to avoid damaging the seals. The body temperature must NEVER exceed 120°C. Slags and impurities MUST NEVER penetrate inside the valve .
Při svařování na SW a BW konce ochlazujte tělo ventilu tak, aby teplotou nebyla poškozena těsnění. Teplota těla nesmí překročit 120oC. Struska a ostatní nečistoty nesmí nikdy znečistit vnitřek kohoutu.

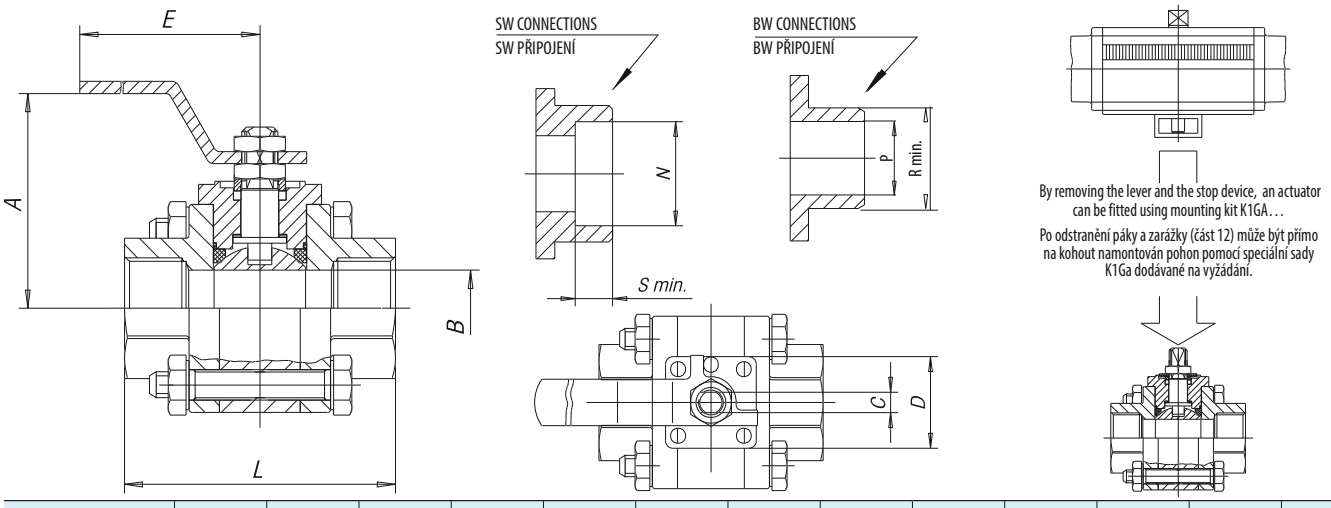

By removing the lever and the stop device, an actuator can be fitted using mounting kit K1GA…
Po odstranění páky a zarážky (část 12) může být přímo na kohout namontován pohon pomocí speciální sady K1Ga dodávané na vyžádání.

SIZE	A	B	C	D	E	L	N	P	R min.	S	ISO 5211	WEIGHT g. FF	Kv
1/4"	63	10,9	4,7	36	125	60	14,2	9,2	18	11,2	F03	630	
3/8"	63	12,7	4,7	36	125	60	17,6	12,5	18	11,2	F03	630	11
1/2"	71	16	5	36	127	75	21,8	15,8	22,5	11,2	F03	860	20
3/4"	75	19,6	5	36	127	80	27,2	21,0	28	14,3	F03	1450	60
1"	82	25	8	42	150	90	33,8	26,6	34,5	18,3	F04	2810	100
1"1/4	87	32	8	42	150	110	42,7	35,1	43,5	18,3	F04	3810	130
1"1/2	96	38,1	9,5	50	190	120	48,8	40,9	49,5	19,1	F05	5080	170
2"	105	50,8	9,5	50	190	140	61,2	52,5	61,5	21,3	F05	6580	280

BREAKAWAY TORQUES in Nm / KROUTICÍ MOMENT v Nm

PN - bar	DN size	10 1/4"	10 3/8"	15 1/2"	20 3/4"	25 1"	32 1"1/4	40 1"1/2	50 2"
	0	10	10	12	16	20	32	38	55
	64	15	15	20	24	27	52	70	98
	105	18	18	23	25	29	80	90	125
	140	19	19	24,5	26	31			

The values in NM may vary depending on the seat material, temperature and type of fluid.
A safety factor of 1,5 should be used (for PTFE).

Hodnoty v Nm se mohou lišit dle použitých těsnicích materiálů, dle teploty a druhu média. Pro ovládání s různými typy pohonů v různých pracovních podmínkách je nutné zvážit bezpečnostní faktor 1,5.

PRESSURE/TEMPERATURE DIAGRAM - DIAGRAM TLAK/TEPLOTA

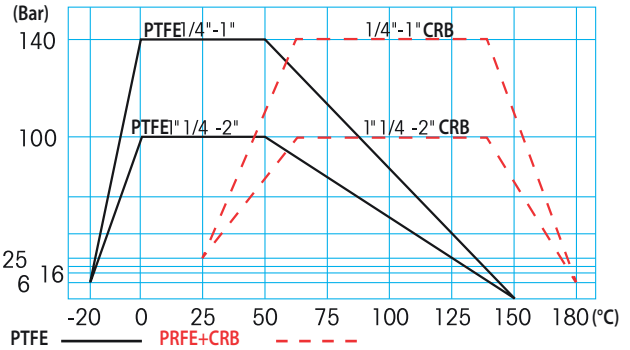

For Specifications about the Pressure-temperature Diagram and installation instructions, see page 410
Návod pro používání diagramu TLAK/TEPLOTA při specifikaci armatury najdete na straně 410

ARGOS® FIRE SAFE

HEAVY DUTY

FIRE SAFE

ANSI / API Std. 607 : 2005
ISO 10497 : 2004

Atex CE Ex II 2 G D*

* *Available on request (up to 4")*
* *NA VYŽÁDÁNÍ (do 4")*

art. F806A2.. F/F gas 1/4" - 4"	art. F806A5.. F/F NPT 1/4" - 4"	art. F812A4.. SW 1/4" - 4"	art. F816A4.. BW 1/4" - 4"

MAIN STANDARD FEATURES:
- **CONSTRUCTION:** A216 WCB
- **CONNECTION:** F/F Rp UNI ISO 7/1 (UNI EN 10226)
  DIN2999 parallel GAS
  SW ANSI B16.11 socket weld
  BW ANSI B16.25 butt weld sch.40
  F/F NPT ANSI B1.20.1.
- **PRESSURES:** PN100 1/4" - 2"
  PN63 2"1/2 - 4".
- **TEMPERATURE LIMITS:** -10°C / +175°C (RPTFE).
- **STEM:** Anti blow out with anti-static device.
- **OPERATOR:** lever with locking device.
- **MOUNTING PLATE:** ISO 5211 for actuator.

GENERAL APPLICATIONS:
ON-OFF valve for: chemical and petrolchemical. The valves are certified **FIRE SAFE** and are designed and manufactured in order to allow inspection and maintenance in line removing the valve body only. For special application please check the suitability of the valve for the process and the required corrosion resistancy using the relevant table.

SPECIAL EXECUTIONS:
- For further special requests please consult our technical/commercial service.

TECHNICKÉ VLASTNOSTI:
- **KONSTRUKCE:** A216 WCB
- **PŘIPOJENÍ:** F/F Rp UNI ISO 7/1 (UNI EN 10226)
  DIN2999 trubkový závit na plyn
  SW ANSI B16.11 navařovací nátrubek
  BW ANSI B16.25 navařovací nátrubek sch40 std.
  F/F NPT ANSI B1.20.1.
- **TLAKY:** PN100 1/4" - 2"
  PN63 2"1/2 - 4".
- **TEPLOTNÍ LIMITY:** -10°C / +175°C (RPTFE).
- **DŘÍK:** systém zaručující těsnost s antistatickou úpravou..
- **OVLÁDÁNÍ:** uzamykatelná páka.
- **PŘÍRUBA:** ISO 5211 pro pohon

OBECNÉ POUŽITÍ:
UZAVÍRACÍ KOHOUT PRO: pro rozvody v chemickém a petrochemickém průmyslu. Kohouty jsou certifikovány jako FIRE SAVE a jsou navrženy a vyráběny s možností kontroly a údržby pouze demontáží těla kohoutu z potrubí. Pro speciální použití prosím prověřte použitelnost kohoutu a korozní odolnost materiálů dle příslušné tabulky.

SPECIÁLNÍ PROVEDENÍ:
- Další speciální požadavky prosím konzultujte s naším technickým/obchodním oddělením.

UNI EN ISO 9001: 2000
ISO 14001:2004

ARGOS®
FIRE SAFE

EFFEBI

CONSTRUCTION / KONSTRUKCE

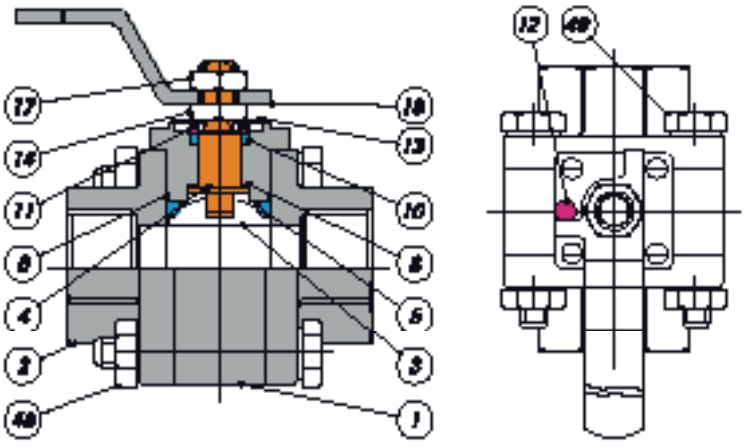

LIST OF COMPONENTS AND MATERIALS - SEZNAM ČÁSTÍ A MATERIÁLŮ

1		BODY / TĚLO	A216-WCB	1
2		FEMALE END / KONEC S VNITŘNÍM ZÁVITEM	A216-WCB	2
3		BALL / KOULE	AISI 316	1
4		STEM / DŘÍK	AISI 316	1
5		SEAT / SEDLO	RPTFE	2
6		SIDE SEALING RING / POSTRANNÍ TĚSNICÍ KROUŽEK	GRAPHITE	2
8		UPPER SEALING RING / HORNÍ TĚSNICÍ KROUŽEK	NOVA/PEEK	2
10		UPPER SEAL / HORNÍ TĚSNĚNÍ	GRAPHITE	4
11		GLAND WASHER / PODLOŽKA UCPÁVKY	AISI 304	1
12		OPERATION STOP / ZARÁŽKA	AISI 304	1
13		STOP / ZARÁŽKA	AISI 301	4
14		STEM RETAINING NUT / UPEVŇOVACÍ MATKA DŘÍKU	AISI 304	1
17		LOCKING NUT / UPEVŇOVACÍ MATKA	AISI 304	1
18		LEVER / PÁKA	AISI 304	1
48		SCREW / ŠROUB	S.S.	4
49		NUT / MATKA	S.S.	4

SECTION / ŘEZ

While welding the SW and BW extension nipples, cool the valve body to avoid damaging the seals. The body temperature must NEVER exceed 120°C. Slags and impurities MUST NEVER penetrate inside the valve .
Při svařování na SW a BW konce ochlazujte tělo ventilu tak, aby teplotou nebyla poškozena těsnění. Teplota těla nesmí překročit 120oC. Struska a ostatní nečistoty nesmí nikdy znečistit vnitřek kohoutu.

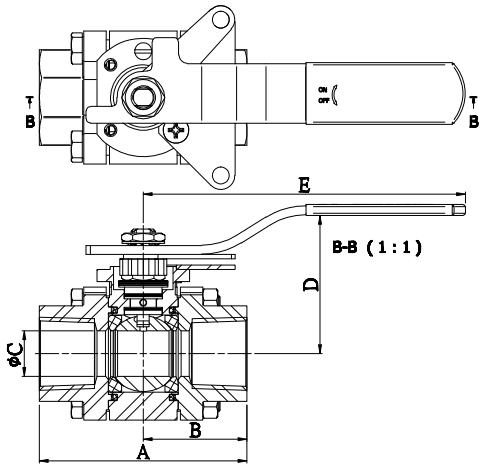

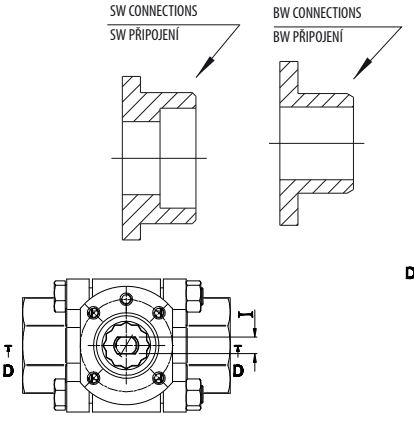

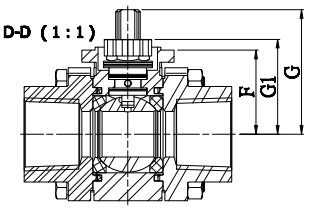

STANDARDS	
Tloušťka stěny těla	ASME B16.34
SW - GAS - NPT	ASME B16.11
BW	ASME B16.25
Design	ASME B16.34 (note 1)
ASME B16.34 on request ASME B 16.34 NA VYŽÁDÁNÍ	

SIZE	A	B	C	D	E	F	G	G1	I
1/4" - 1/2"	66	33	9,25	43,9	139	24,6	39,6	29,2	5,6
3/4"	73	36,5	14,2	53	114,5	27,8	42	32,2	5,6
1"	94,4	47,2	20,8	63,3	147	38,3	56,7	43,2	7,5
1"1/4	107,8	53,9	25,4	68,3	147	43,1	61,7	48,2	7,5
1"1/2	116,3	58,15	31,8	74,5	172,3	44,2	73,7	55,2	8,7
2"	127,7	63,85	38,2	79,3	172,3	48,3	78,5	60	8,7
2"1/2	149,2	74,6	50,8	130,9	221,8	74,3	116,1	101,9	14
3"	188,2	94,1	63,6	159,9	349	98,8	146,5	124,4	19
4"	214,2	107,1	82,8	175,3	349	113,8	161,9	139,8	19

BREAKAWAY TORQUES in Nm / KROUTICÍ MOMENT v Nm

PN - bar	size	1/4"	3/8"	1/2"	3/4"	1"	1"1/4	1"1/2	2"
	0	13	13	13	15	24	37	47	63
	63	18	18	18	24	31	57	79	108
	100	22	22	22	27	33	85	99	135

The values in NM may vary depending on the seat material, temperature and type of fluid.
A safety factor of 1,5 should be used (for PTFE).

Hodnoty v Nm se mohou lišit dle použitých těsnicích materiálů, dle teploty a druhu média. Pro ovládání s různými typy pohonů v různých pracovních podmínkách je nutné zvážit bezpečnostní faktor 1,5.

PRESSURE/TEMPERATURE DIAGRAM - DIAGRAM TLAK/TEPLOTA

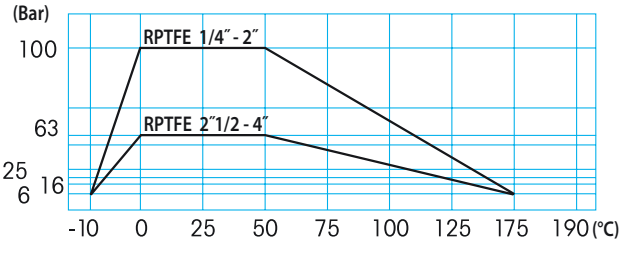

For Specifications about the Pressure-temperature Diagram and installation instructions, see page 410
Návod pro používání diagramu TLAK/TEPLOTA při specifikaci armatury najdete na straně 410

MOON® STAINLESS STEEL

FIRE SAFE

DVGW product GAS

TÜV SÜD

Atex CE Ex II 2 G D*

* *Available on request*

* *NA VYŽÁDÁNÍ*

art. 2871	**AISI 316L FROM BAR /** AUS STANGE from DN 15 to DN 100 ** // **AISI 316L** Z TYČOVINY od DN 15 do DN 100**

art. 2871	**AISI 316L Z TYČOVINY**** od DN 15 do DN 32
art. 2861	**AISI 304 Z TYČOVINY** od DN 15 do DN 32

art. 2871	**AISI 316 Z ODLITKU** od DN 32 do DN 100
art. 2861	**AISI 304 Z ODLITKU** od DN 32 do DN 100

art. N1	**AISI 316 ND (VČETNĚ KOULE)** od DN 40 do DN 100
art. N3	**AISI 304 ND (VČETNĚ KOULE)** od DN 40 do DN 100

MAIN STANDARD FEATURES:

- **CONSTRUCTION:** AISI 316 (body from casting)
  AISI 316L (body from bar)**
  AISI 304.
- **STANDARDS:** BS EN ISO 17292:2004.
- **CERTIFICATION:** FIRE SAFE according to BS 6755 – API 6 FA – API 607
  DVGW for gas (-20°C + 60°C) PN16, TÜV for TA Luft (only PTFE).
- **SIZE RANGE:** DN15 - DN100
  (DN125, 150 / 200 model SELENE).
- **PRESSURES:** PN16/40 DN15 - DN100 body from BAR
  PN16 DN40 - DN100 body from CASTING.
- **TEMPERATURE LIMITS:** -20°C / +180°C (PTFE).
- **CONNECTIONS with flanges:** UNI-EN 1092 and DIN2501 BL.1.
- **FLANGE DRILLING:** metric.
- **STEM:** Anti blow out with anti-static device.
- **ANTISTATIC DEVICE:** starting from DN25 (upon request DN15-DN20).
- **SEAL:** triple patented stem-packing with labyrinth effect and automatic adjustment by Belleville washers.
- **UPPER CONNECTION:** ISO 5211.
- **OPERATOR:** lever. Available colours: black, yellow.

TECHNICKÉ VLASTNOSTI:

- **KONSTRUKCE:** AISI 316 (z odlitku)
  AISI 316L (z tyčoviny) **
  AISI 304.
- **STANDARDY:** BS EN ISO 17292:2004.
- **CERTIFIKACE:** FIRE SAFE Podle BS 6755 - API 6 FA - API 607
  DVGW pro plyn (-20oC +60oC) PN16, TÜV pro tlakový vzduch (pouze PTFE).
- **ROZMĚRY:** DN15 - DN100
  (DN125, 150 / 200 model SELENE).
- **TLAKY:** PN16/40 DN15 - DN100 AUS STANGE
  PN16 DN40 - DN100 AUS GUSS.
- **TEPLOTNÍ LIMITY:** -20°C / +180°C (PTFE).
- **PŘIPOJENÍ na přírubU:** UNI-EN 1092 a DIN2501 BL.1.
- **VRTÁNÍ PŘÍRUB:** metrické.
- **DŘÍK: Systém zaručující těsnost**
- **ANTISTATICKÁ ÚPRAVA:** od DN25 (NA VYŽÁDÁNÍ DN15-DN20).
- **TĚSNĚNÍ:** trojnásobné patentované těsnění dříku s labyrintovým efektem a automatickým dotahovaním těsněním Belleville.
- **HORNÍ PŘIPOJENÍ:** ISO 5211.
- **OVLÁDÁNÍ:** . páka. Barevná provedení: černá, žlutá.

ICIM UNI EN ISO 9001: 2008

ICIM ISO 14001:2004

MOON®
STAINLESS STEEL

GENERAL APPLICATIONS:
ON-OFF valve for: chemical products, food plants, distribution lines for gas, air, water. Suitable for average vacuum (see page 420), steam up to 200°C with PTFE+CARBOGRAPHITE SEATS.
- Silicon free.

SPECIAL EXECUTIONS:
- PTFE+15% GLASS FIBRE: -20°C + 190°C.
- PTFE + CARBOGRAPHITE: +200°C (optimum from 60°C to 200°C).
- Peek for high temperatures up to +260°C. (optimum condition from 100°C to 260°C).
- PTFE with metal core (on request).
- Integral seal in PTFE DN15 – DN100 from bar.
- PN40 (DN40 – DN100) (from bar).
- PLAIN AND THROUGH DRILLED FLANGE DRILLING.
- Reduction gears with manual operator.
- Stem extensions 50mm and 100mm.
- Heating jacket (see series MOON CR).
- Ball drilling.
- Degreased for oxygen service.
- Body – ring nut – stem – ball made of AISI316L.
- Bottom valve (tie-rods are also supplied).
- For further special requests please consult our technical/ commercial service.
- PN64.

OBECNÉ POUŽITÍ:
UZAVÍRACÍ KOHOUT PRO: chemikálie, potravinářské provozy, rozvody plynu, vzduchu, vody. Vhodný pro vakuum (viz strana 420), páru do 200°C s PTFE+GRAFIT sedlem.

SPECIÁLNÍ PROVEDENÍ:
- PTFE + 15% SKELNÉ VLÁKNO: -20°C +190°C
- PTFE + GRAFIT : +200°C (optimálně od 60°C do 200°C)
- Krátkodobé zatížení vysokou teplotou do +260°C. (optimální podmínky od 100°C do 260°C).
- PTFE s kovovým jádrem (na vyžádání).
- Integrální těsnění PTFE DN15 - DN 100 z tyčoviny.
- PN40 (DN40 - DN100) (z tyčoviny).
- HLADKÉ VRTÁNÍ PRO PŘÍRUBOVÝ SPOJ.
- Redukovaný převod s ručním ovládáním.
- Prodloužení dříku 50mm a 100mm.
- Tepelný plášť (viz série MOON CR).
- Vrtaná koule.
- Odmaštěný pro použití na kyslík.
- Tělo - kruhová matka - dřík - koule vyrobeny z AISI316L.
- Spodní kohout (táhla jsou také dodávána).
- Další speciální požadavky prosím konzultujte s naším technickým/ obchodním oddělením.
- PN64.

CONSTRUCTION / KONSTRUKCE

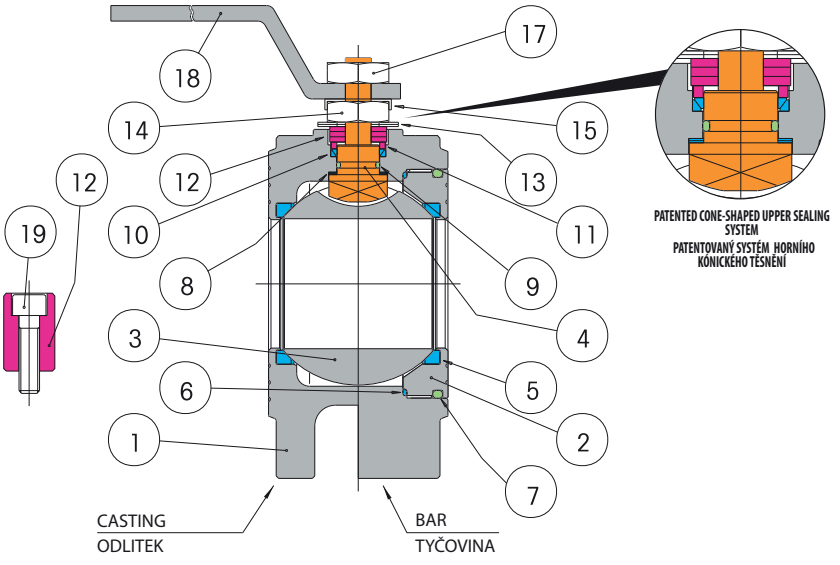

LIST OF COMPONENTS AND MATERIALS / SEZNAM ČÁSTÍ A MATERIÁLŮ

			AISI 316	AISI 316L**	AISI 304	N°
1		BODY / TĚLO	AISI 316	AISI 316L	AISI 304	1
2		RING NUT / KRUHOVÁ MATKA	AISI 316	AISI 316	AISI 304	1
3		BALL / KOULE	AISI 316	AISI 316	*** AISI 304/AISI316	1
4		STEM / DŘÍK	AISI 316	AISI 316	AISI 304	1
5		SEAT / SEDLO	PTFE	PTFE	PTFE	2
6		SIDE SEALING RING / POSTRANNÍ TĚSNICÍ KROUŽEK	PTFE	PTFE	PTFE	1
7		O-RING / O-KROUŽEK	NBR	NBR	NBR	1
8		UPPER SEALING RING / HORNÍ TĚSNĚNÍ	PTFE	PTFE	PTFE	2
9		STEM O-RING / O-KROUŽEK DŘÍKU	VITON	VITON	VITON	1
10		UPPER SEALING COUPLE / HORNÍ PÁR TĚSNĚNÍ	PTFE	PTFE	PTFE	1
11		GLAND WASHER / PODLOŽKA UCPÁVKY	AISI 304	AISI 304	AISI 304	1
12		STOP / ZARÁŽKA	AISI 304	AISI 304	AISI 304	1
13		BELLEVILLE WASHERS / TĚSNĚNÍ BELLEVILLE	50CrV4	50CrV4	50CrV4	2
14		STEM RETAINING NUT / UPEVŇOVACÍ MATKA DŘÍKU	AISI 304	AISI 304	AISI 304	1
15		FIXING NUT PLATE / UPEVŇOVACÍ MATKA	AISI 304	AISI 304	AISI 304	1
17		LOCKING NUT / UPEVŇOVACÍ MATKA	AISI 304	AISI 304	AISI 304	1
18		LEVER / PÁKA	AISI 304	AISI 304	AISI 304	1
19		STOP SCREW / ZARÁŽKA-ŠROUB	AISI 304	AISI 304	AISI 304	1

• Internal stop up to DN20 / • Vnitřní zarážka do DN20
• External stop (see I s) from DN25 / • Vnější zarážka (viz 12, 19 od DN25)

*** DN15 - DN20 AISI 316
DN25 - DN100 AISI 304

MOON®
STAINLESS STEEL

EFFEBI

SECTION / ŘEZ

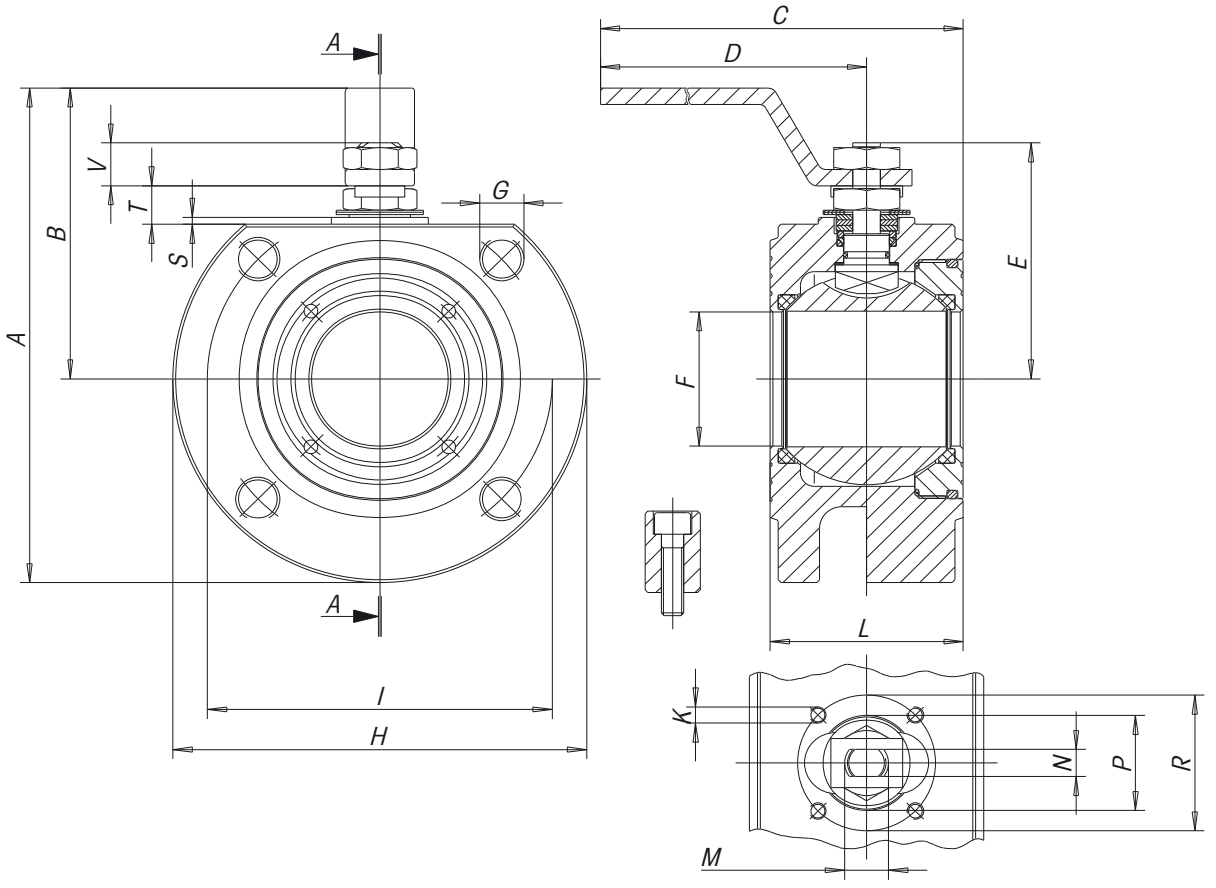

SIZE	A	B	C	D	E	F	G	H	K	I	L PN 16/40	L ND PN 16/40	M	N	P	R	S	T	V	N° G	PN	ATT. ISO	WEIGHT g.	Kv
DN15	110	65	160	140	48	15	M12	90	M5	65	35	35	M10	6	25	36	2	8	9	4	40	F03	1345	20
DN20	120	70	160	140	51	20	M12	100	M5	75	38	38	M10	6	25	36	2	8	9	4	40	F03	1810	60
DN25	137	82	200	180	62,5	25	M12	110	M5	85	43	43	M12	8	30	42	2	11,5	11,5	4	40	F04	2505	100
DN32	150	85	205	180	67	32	M16	130	M5	100	54	54	M12	8	30	42	2	9,5	11,5	4	40	F04	3995	130
DN40	172	102	260	230	80	40	M16	150	M6	110	60	66	M16	10	35	50	2,5	14	16	4	16	F05	4190	170
DN50	185	110	265	230	87	50	M16	165	M6	125	70	83	M16	10	35	50	2,5	14	16	4	16	F05	5790	280
DN65	225	137,5	400	350	122,5	65	M16	185	M8	145	95	103	M22	14	49,5	70	3	18,7	23,8	4	16	F07	10200	510
DN65	225	137,5	400	350	122,5	65	M16	185	M8	145	95	103	M22	14	49,5	70	3	18,7	23,8	8	40	F07	13200	510
DN80	245	150	410	350	132,5	78	M16	200	M8	160	122	122	M22	14	49,5	70	3	18,7	23,8	8	16	F07	13700	770
DN100	275	165	580	508	148,5	96	M16	220	M10	180	140	153	M27	16	70	102	3	22,2	25,3	8	16	F10	20000	1200
DN100	275	165	580	508	148,5	96	M20	235	M10	190	140	153	M27	16	70	102	3	22,2	25,3	8	40	F10	24000	1200

For DN125, 150 and 200 see "SELENE" split body wafer valve / Pro DN125, 150 a 200 dělené tělo viz "SELENE"

ICIM UNI EN ISO 9001: 2008
ICIM ISO 14001:2004

MOON®
STAINLESS STEEL

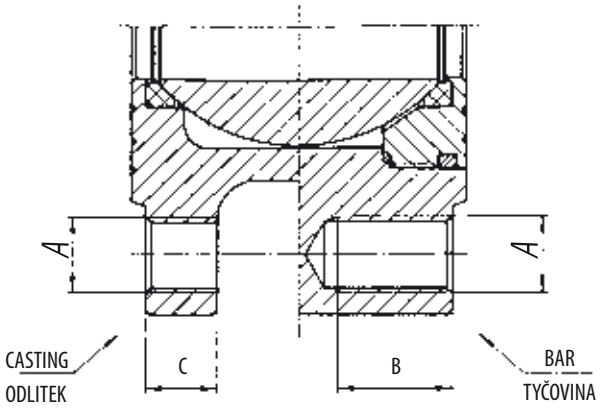

DRILLING UNI-EN 1092 / VRTÁNÍ UNIi-EN 1092

SIZE	A	B (PN40)	C (PN16)
DN15	M12	14	0
DN20	M12	16	0
DN25	M12	16	0
DN32	M16	18	0
DN40	M16	18	13
DN50	M16	18	15
DN65	M16	20	15
DN80	M16	24	17
DN100	M16	20	17
DN100	M20	24	0

BREAKAWAY TORQUES in Nm / KROUTICÍ MOMENT v Nm

PN - bar	DN size	15	20	25	32	40	50	65	80	100
	0	4	7	10	16	25	35	55	75	150
	16	4.8	8.5	11.3	19	28	39	59	84.5	168
	25	5.2	9.1	12	20.5	29.5	41.5	62.5	92	180
	40	6	10.5	13	22.5	31.5	44	67	99	195

The values in NM may vary depending on the seat material, temperature and type of fluid. For reliable operation of various types of actuators, in different working conditions, is recommended a safety factor of 1.5.

Hodnoty v Nm se mohou lišit dle použitých těsnicích materiálů, dle teploty a druhu média. Pro ovládání s různými typy pohonů v různých pracovních podmínkách je nutné zvážit bezpečnostní faktor 1,5.

PRESSURE/TEMPERATURE DIAGRAM / DIAGRAM TLAK/TEPLOTA

PTFE

PTFE + CARBOGRAPHITE / PTFE + GRAFIT

PEEK

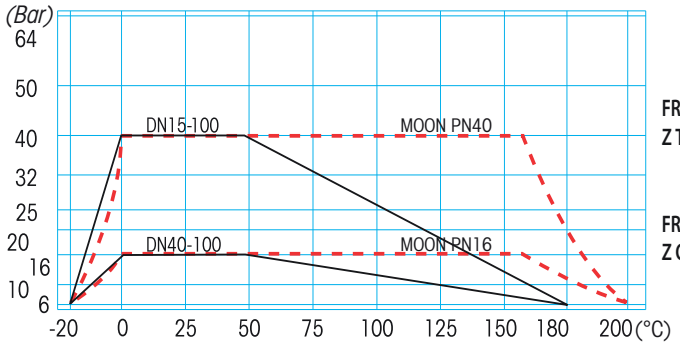

FROM BAR
Z TYČOVINY

FROM CASTING
Z ODLITKU

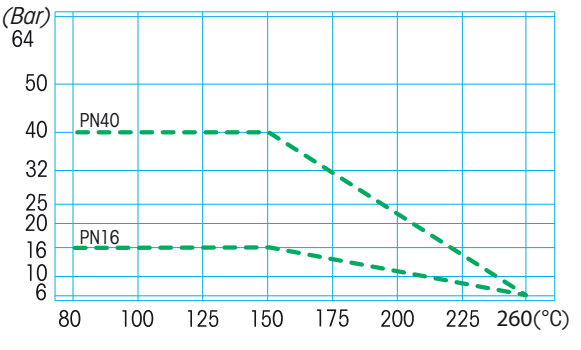

For Specifications about the Pressure-temperature Diagram and installation instructions, see page 410 / Návod pro používání diagramu TLAK/TEPLOTA při specifikaci armatury najdete na straně 410

MOON® CARBON STEEL

FIRE SAFE

DVGW product GAS

TÜV SÜD

Atex CE Ex II 2 G D*

* *Available on request*

* *NA VYŽÁDÁNÍ*

art. 2881 **A105 FROM BAR /** AUS STANGE from DN 15 to DN 100 // **A105 Z TYČOVINY** od DN 15 do DN 100

art. 2881...F	**LLF2 Z ODLITKU** od DN 15 do DN 80

art. N7	**A105 ND (VČETNĚ KOULE)** od DN 40 do DN 100

MAIN STANDARD FEATURES:

- **CONSTRUCTION:** ASTM A 105 (body from bar)
  LF2 (body from casting)**.
- **STANDARDS:** BS EN ISO 17292:2004.
- **CERTIFICATION:** FIRE SAFE according to BS 6755 - API 6 FA - API 607
  DVGW for gas (-20°C +60°C) A105 (-10°C +60°C) (only PTFE) PN16.
  TÜV for TA Luft (only PTFE).
- **SIZE RANGE:** DN15 - DN100
  (DN125, 150 et 200 model SELENE).
- **PRESSURES:** PN16/40 - DN15 - DN100 - (from bar)
  PN16 for DN50 and DN100 (from casting).
- **TEMPERATURE LIMITS:** -10°C / +180°C A105 (PTFE)
  -20°C / +180°C LF2 (PTFE).
- **CONNECTIONS with flanges:** UNI-EN 1092 and DIN2501 BL.1.
- **FLANGE DRILLING:** metric.
- **STEM:** Anti blow out with anti-static device.
- **ANTISTATIC DEVICE:** starting from DN25 (upon request DN15 -DN 20).
- **SEAL:** triple patented stem-packing with labyrinth effect and automatic adjustment by Belleville washers.
- **UPPER CONNECTION:** ISO 5211.
- **OPERATOR:** lever. Available colours: black, yellow.

TECHNICKÉ VLASTNOSTI:

- **KONSTRUKCE:** ASTM A 105 (tělo z tyčoviny)
  LF2 (tělo z odlitku)**.
- **STANDARDY:** BS EN ISO 17292:2004.
- **CERTIFIKACE:** FIRE SAFE Podle BS 6755 - API 6 FA - API 607
  DVGW pro plyn, (-20°C +60°C) A105 (-10°C +60°C) (pouze PTFE) PN16.
  TÜV pro tlakový vzduch (pouze PTFE).
- **ROZMĚRY:** DN15 - DN100
  (DN125, 150 und 200 model SELENE).
- **TLAKY:** PN16/40 - DN15 - DN100 - (z tyčoviny)
  PN16 pro DN50 und DN100 (z odlitku).
- **TEPLOTNÍ LIMITY:** -10°C / +180°C A105 (PTFE)
  -20°C / +180°C LF2 (PTFE).
- **PŘIPOJENÍ na přírubu:** UNI-EN 1092 a DIN2501 BL.1.
- **VRTÁNÍ PŘÍRUB:** metrické.
- **Systém zaručující těsnost.**
- **ANTISTATICKÁ ÚPRAVA:** Ab DN25 (NA VYŽÁDÁNÍ DN15-DN20).
- **TĚSNĚNÍ:** trojnásobné patentované těsnění dříku s labyrintovým efektem a automatickým dotahováním těsněním Belleville.
- **OBERER PŘIPOJENÍ:** ISO 5211.
- **Ovládací páka:** Páka. Barevná provedení: černá, žlutá.

MOON®
CARBON STEEL

GENERAL APPLICATIONS:
ON-OFF valve for: chemical products, food plants, distribution lines for gas, air, water. Suitable for average vacuum (see page 420), steam up to 200°C with PTFE+CARBOGRAPHITE SEATS.

SPECIAL EXECUTIONS:
- PTFE+15% GLASS FIBRE + 190°C.
- PTFE+CARBOGRAPHITE : + 200°C (optimum from 60°C to 200°C).
- Peek for high temperatures up to +260°C. (optimum from 100°C to 260°C).
- PTFE seals with metal core (on request).
- Integral seal in PTFE DN15 – DN100 from bar.
- PN40 (DN65 – DN100).
- Plain and through drilled flange drilling.
- Reduction gears with manual operator.
- Stem extensions 50mm and 100mm.
- Heating jacket (see series MOON CR).
- Ball drilling.
- Body and ring nut made of FL2.
- Bottom valve (tie-rods are also supplied).
- For further special requests please consult our technical/ commercial service.
- PN64.

OBECNÉ POUŽITÍ:
UZAVÍRACÍ KOHOUT PRO: chemikálie, potravinářské provozy, rozvody plynu, vzduchu, vody. Vhodný pro vakuum (viz strana 420), páru do 200oC s PTFE+GRAFIT sedlem.

SPECIÁLNÍ PROVEDENÍ:
- PTFE + 15% SKELNÉ VLÁKNO +190°C
- PTFE + GRAFIT : +200°C (optimálně od 60°C do 200°C)
- Krátkodobé zatížení vysokou teplotou do +260°C. (optimální podmínky od 100°C do 260°C).
- PTFE s kovovým jádrem (na vyžádání).
- Integrální těsnění PTFE DN15 - DN 100 z tyčoviny.
- PN40 (DN65 - DN100)
- Hladké vrtání pro přírubový spoj.
- Redukovaný převod s ručním ovládáním.
- Prodloužení dříku 50mm a 100mm.
- Tepelný plášť (viz série MOON CR).
- Vrtaná koule.
- Tělo a koule vyrobeny z FL2.
- Spodní kohout (táhla jsou také dodávána).
- Další speciální požadavky prosím konzultujte s naším technickým/ obchodním oddělením.
- PN64.

CONSTRUCTION / KONSTRUKCE

Při svařování na SW a BW konce ochlazujte tělo ventilu tak, aby teplotou nebyla poškozena těsnění. Teplota těla nesmí překročit 120°C. Struska a ostatní nečistoty nesmí nikdy znečistit vnitřek kohoutu.

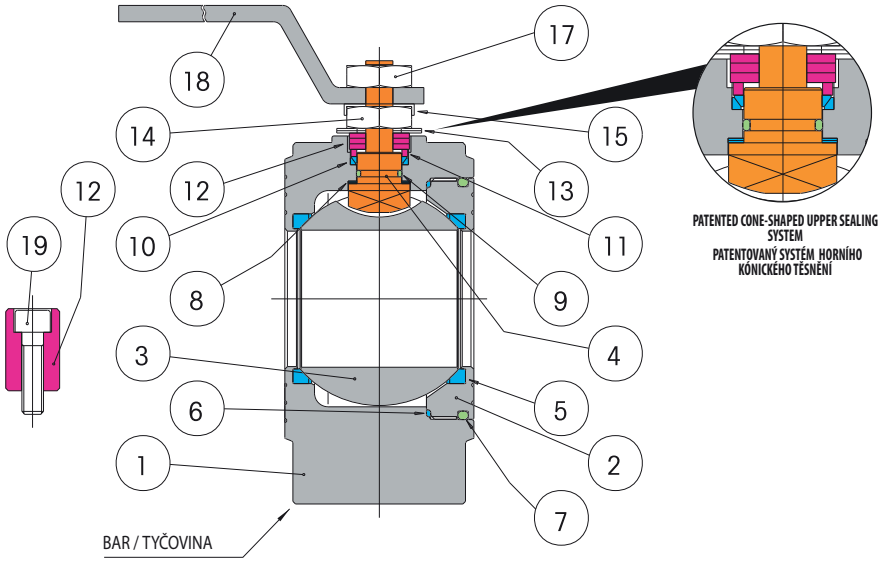

LIST OF COMPONENTS AND MATERIALS / SEZNAM ČÁSTÍ A MATERIÁLŮ

			ASTM A-105	LF2 **	N°
1		BODY / TĚLO	A105	LF2	1
2		RING NUT / KRUHOVÁ MATKA	A105	A105	1
3		BALL / KOULE	AISI 316/AISI 304	AISI 316/AISI 304	1
4		STEM / DŘÍK	AISI 304	AISI 304	1
5		SEAT / SEDLO	PTFE	PTFE	2
6		SIDE SEALING RING / POSTRANNÍ TĚSNICÍ KROUŽEK	PTFE	PTFE	1
7		O-RING / O-KROUŽEK	NBR	NBR	1
8		UPPER SEALING RING / HORNÍ TĚSNĚNÍ	PTFE	PTFE	2
9		STEM O-RING / O-KROUŽEK DŘÍKU	VITON	VITON	1
10		UPPER SEALING COUPLE / HORNÍ PÁR TĚSNĚNÍ	PTFE	PTFE	1
11		GLAND WASHER / PODLOŽKA UCPÁVKY	AISI 304	AISI 304	1
12		STOP / ZARÁŽKA	AISI 304	AISI 304	1
13		BELLEVILLE WASHERS / TĚSNĚNÍ BELLEVILLE	50CrV4	50CrV4	2
14		STEM RETAINING NUT / UPEVŇOVACÍ MATKA DŘÍKU	C.S.	C.S.	1
15		FIXING NUT PLATE / UPEVŇOVACÍ MATKA	AISI 304	AISI 304	1
17		LOCKING NUT / UPEVŇOVACÍ MATKA	C.S.	C.S.	1
18		LEVER / PÁKA	C.S.	C.S.	1
19		STOP SCREW / ZARÁŽKA-ŠROUB	C.S.	C.S.	1

Ball: Art. 2881 DN15-20 AISI 316 and DN25-100 AISI 304
Art. 2891 DN15-100 with brass ball

Koule: Art.2881 DN15-20 AISI 316 a DN25-100 AISI 304
Art.2891 DN15-100 s mosaznou koulí

• Internal stop up to DN20 included / • Vnitřní zarážka do DN20 je součástí
• External stop (see l s) from DN25 / • Vnější zarážka (viz 12, 19) od DN25

MOON®
CARBON STEEL

EFFEBI

SECTION / ŘEZ

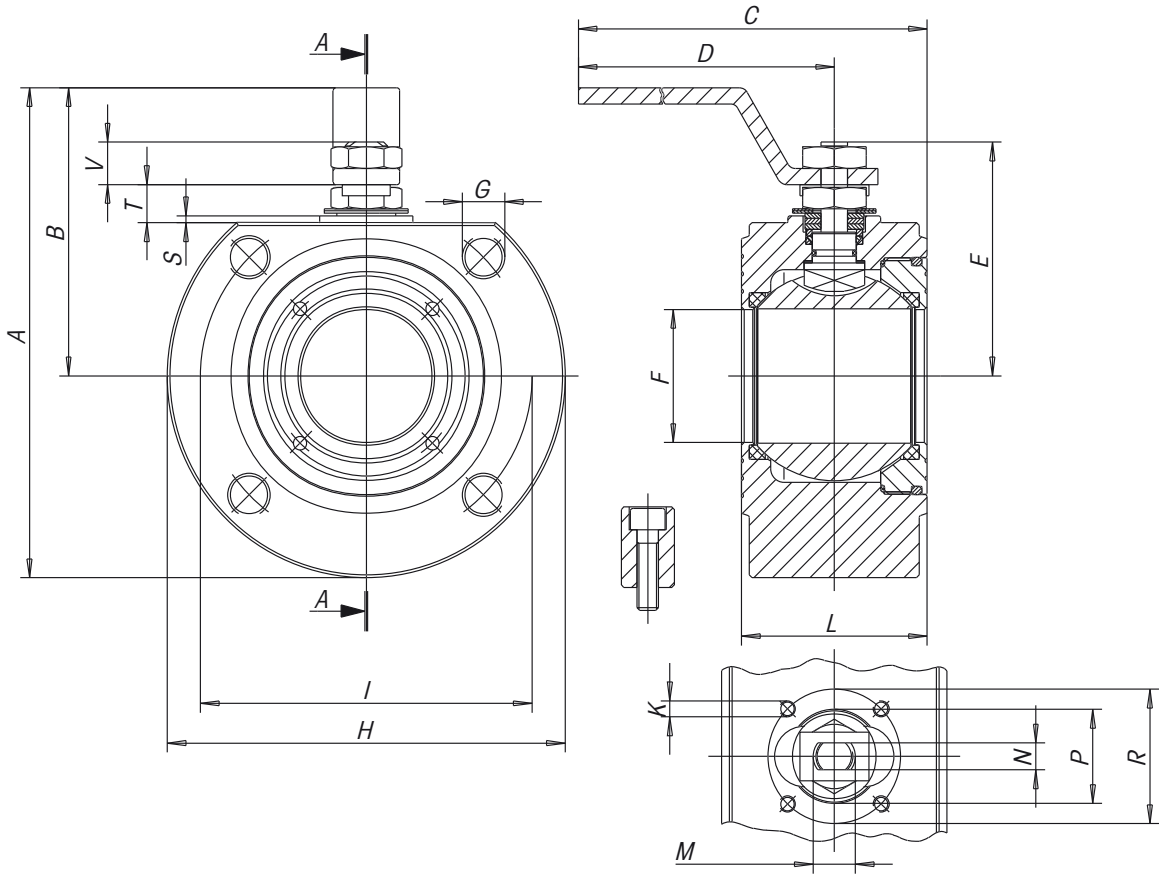

SIZE	A	B	C	D	E	F	G	H	K	I	L PN 16/40	L ND PN 16/40	M	N	P	R	S	T	V	N° G	PN	ATT. ISO	WEIGHT g.	Kv
DN15	110	65	160	140	48	15	M12	90	M5	65	35	35	M10	6	25	36	2	8	9	4	40	F03	1345	20
DN20	120	70	160	140	51	20	M12	100	M5	75	38	38	M10	6	25	36	2	8	9	4	40	F03	1810	60
DN25	137	82	200	180	62,5	25	M12	110	M5	85	43	43	M12	8	30	42	2	11,5	11,5	4	40	F04	2505	100
DN32	150	85	205	180	67	32	M16	130	M5	100	54	54	M12	8	30	42	2	9,5	11,5	4	40	F04	3995	130
DN40	172	102	260	230	80	40	M16	150	M6	110	60	66	M16	10	35	50	2,5	14	16	4	40	F05	5540	170
DN50	185	110	265	230	87	50	M16	165	M6	125	70	83	M16	10	35	50	2,5	14	16	4	40	F05	7300	280
DN65	225	137,5	400	350	122,5	65	M16	185	M8	145	95	103	M22	14	49,5	70	3	18,7	23,8	4	16	F07	15000	510
DN65	225	137,5	400	350	122,5	65	M16	185	M8	145	95	103	M22	14	49,5	70	3	18,7	23,8	8	40	F07	15000	510
DN80	245	150	410	350	132,5	78	M16	190	M8	160	122	122	M22	14	49,5	70	3	18,7	23,8	8	40	F07	19500	770
DN100	275	165	580	508	148,5	96	M16	220	M10	180	140	153	M27	16	70	102	3	22,2	25,3	8	16	F10	31500	1200
DN100	291	173	580	508	156,5	96	M20	235	M10	190	140	153	M27	16	70	102	3	22,2	25,3	8	40	F10	37000	1200

For DN125, 150 and 200 see "SELENE" split body wafer valve / Pro DN125, 150 a 200 dělené tělo viz "SELENE"

ICIM UNI EN ISO 9001: 2008
ICIM ISO 14001:2004

MOON®
CARBON STEEL

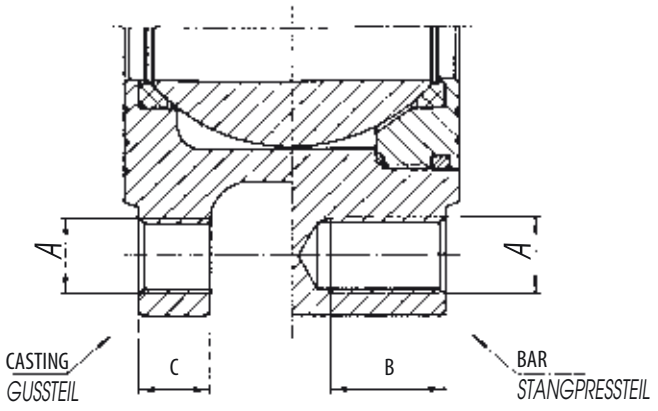

DRILLING UNI-EN 1092 / VRTÁNÍ UNI-EN 1092

SIZE	A	B (PN40)	C (PN16)
DN15	M12	14	0
DN20	M12	16	0
DN25	M12	16	0
DN32	M16	18	0
DN40	M16	18	13
DN50	M16	18	15
DN65	M16	20	15
DN80	M16	24	17
DN100	M16	20	17
DN100	M20	24	0

BREAKAWAY TORQUES in Nm / KROUTICÍ MOMENT v Nm

PN - bar	DN size	15	20	25	32	40	50	65	80	100
	0	4	7	10	16	25	35	55	75	150
	16	4.8	8.5	11.3	19	28	39	59	84.5	168
	25	5.2	9.1	12	20.5	29.5	41.5	62.5	92	180
	40	6	10.5	13	22.5	31.5	44	67	99	195

The values in NM may vary depending on the seat material, temperature and type of fluid. For reliable operation of various types of actuators, in different working conditions, is recommended a safety factor of 1.5.

Hodnoty v Nm se mohou lišit dle použitých těsnicích materiálů, dle teploty a druhu média. Pro ovládání s různými typy pohonů v různých pracovních podmínkách je nutné zvážit bezpečnostní faktor 1,5.

PRESSURE/TEMPERATURE DIAGRAM / DIAGRAM TLAK/TEPLOTA

PTFE
PTFE + CARBOGRAPHITE / PTFE + GRAFIT
PEEK

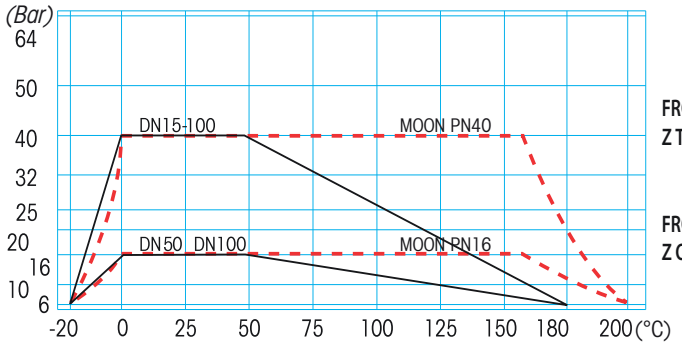

FROM BAR
Z TYČOVINY

FROM CASTING
Z ODLITKU

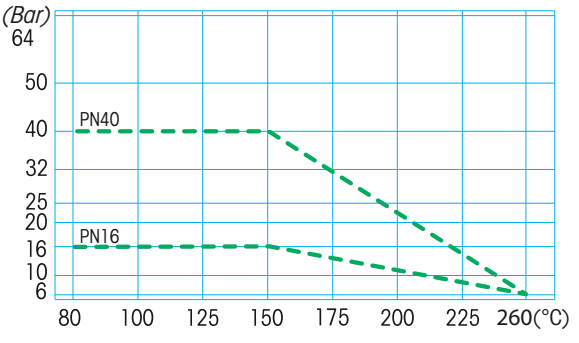

A105 -10°C / LF2 -20°C

For Specifications about the Pressure-temperature Diagram and installation instructions, see page 410 / Návod pro používání diagramu TLAK/TEPLOTA při specifikaci armatury najdete na straně 410

MOON® ANSI

FIRE SAFE

DVGW product GAS

TÜV SÜD

Atex CE Ex II 2 G D*

* *Available on request*

* *NA VYŽÁDÁNÍ*

art. M10AN	**ANSI 150 - AISI 316L FROM BAR** / Z TYČOVINY od 1/2" DO 2" **

art. M10AN	ANSI 150 - AISI 316L Z TYČOVINY** od 1/2" do 2"
art. N10B	ANSI 300 - AISI 316L Z TYČOVINY** od 1/2" do 2"

art. M10AN	ANSI 150 - AISI 316 Z ODLITKU od 1/2" do 2"

art. M50AN-M70AN	ANSI 150 - AISI 316 ND (VČETNĚ KOULE) od DN 40 do DN 100
art. N50B	AAISI 304 ND (VČETNĚ KOULE) od DN 40 do DN 100

MAIN STANDARD FEATURES:

- **CONSTRUCTION:** AISI 316L (from bar)
  A 105 (from bar).
- **STANDARDS:** BS EN ISO 17292:2004.
- **CERTIFICATION:** FIRE SAFE according to BS 6755 - API 6 FA - API 607
  DVGW for gas (-20°C +60°C) A105 (-10°C +60°C) (only PTFE).
  TÜV for TA Luft (only PTFE).
- **DIAMETERS:** ANSI 150 1/2" – 4"
  ANSI 300 1/2" - 2"
- **PRESSURES:** ANSI 150 and ANSI 300.
- **TEMPERATURE LIMITS:** -20°C / 180°C AISI 316L (PTFE)
  - 10°C / +180°C A105 (PTFE).
- **CONNECTIONS with flanges:** ANSI 150RF – ANSI 300F – ANSI B16.5.
- **FLANGE DRILLING:** ANSI 150 metric – ANSI 300 metric.
- **STEM:** Anti blow out with anti-static device.
- **ANTISTATIC DEVICE:** starting from DN25 (on request DN15 -DN 20).
- **SEAL:** triple patented stem-packing with labyrinth effect and automatic adjustment by Belleville washers.
- **UPPER CONNECTION:** ISO 5211.
- **OPERATOR:** lever. Available colours: black, yellow.

TECHNICKÉ VLASTNOSTI:

- **KONSTRUKCE:** AISI 316L (z tyčoviny)
  A 105 (z tyčoviny).
- **STANDARDY:** BS EN ISO 17292:2004.
- **CERTIFIKACE:** FIRE SAFE Podle BS 6755 - API 6 FA - API 607
  DVGW pro plyn (-20°C +60°C) A105 (-10°C +60°C) (podle PTFE).
  TÜV pro tlakový vzduch (podle PTFE).
- **ROZMĚRY:** ANSI 150 1/ 2" - 4"
  ANSI 300 1/ 2" - 2".
- **TLAKY:** ANSI 150 a ANSI 300
- **TEPLOTNÍ LIMITY:** –20°C / +180°C AISI 316L (PTFE)
  –10°C / +180°C A105 (PTFE).
- **PŘIPOJENÍ na příruby:** ANSI 150RF - ANSI 300F - ANSI B16.5.
- **VRTÁNÍ PŘÍRUB:** ANSI 150 metrické - ANSI 300 metrické.
- **Systém zaručující těsnost.**
- **ANTISTATICKÁ ÚPRAVA:** Ab DN25 (NA VYŽÁDÁNÍ ab DN15-DN20).
- **TĚSNĚNÍ:** trojnásobné patentované těsnění dříku s labyrintovým efektem a automatickým dotahovaním těsněním Belleville..
- **OBERER PŘIPOJENÍ:** ISO 5211.
- **Ovládací páka:** Páka. Barevná provedení: černá, žlutá.

ICIM UNI EN ISO 9001: 2008

ICIM ISO 14001:2004

MOON®
ANSI

GENERAL APPLICATIONS:
ON-OFF valve for: chemical products, food plants, distribution lines for gas, air, water. Suitable for average vacuum (see page 420), steam up to 200°C with PTFE+CARBOGRAPHITE SEATS.

SPECIAL EXECUTIONS:
- PTFE+ 15% GLASS FIBRE + 190°C.
- PTFE + CARBOGRAPHITE +200°C (optimum from 60°C to 200°C).
- Peek for high temperatures up to +260°C (optimum from 100°C to 260°C).
- PTFE seals with metal core (on request).
- Integral seal in PTFE (DN15 – DN100) from bar.
- Plain and through drilled flange drilling.
- Reduction gears with manual operator.
- Stem extensions 50mm and 100mm.
- Heating jacket (see series MOON CR).
- Ball drilling.
- Degreased valve for oxygen service (only AISI316L).
- Body – ring nut– stem made of AISI316L.
- Body and ring nut made of LF2.
- Bottom valve (tie-rods are also supplied).
- For further special requests please consult our technical/ commercial service.

OBECNÉ POUŽITÍ:
UZAVÍRACÍ KOHOUT PRO: chemikálie, potravinářské provozy, rozvody plynu, vzduchu, vody. Vhodný pro vakuum (viz strana 420), páru do 200°C s PTFE+GRAFIT sedlem

SPECIÁLNÍ PROVEDENÍ:
- PTFE + 15% SKELNÉ VLÁKNO +190°C.
- PTFE + GRAFIT : +200oC (optimálně od 60oC do 200°C)
- Krátkodobé zatížení vysokou teplotou do +260°C. (optimální podmínky od 100°C do 260°C).
- PTFE s kovovým jádrem (na vyžádání).
- Integrální těsnění PTFE DN15 - DN 100 z tyčoviny.
- Hladké vrtání pro přírubový spoj.
- Redukovaný převod s ručním ovládáním.
- Prodloužení dříku 50mm a 100mm.
- Tepelný plášť (viz série MOON CR).
- Vrtaná koule.
- Odmaštěný kohout pro použití na kyslík (max.20 bar).
- Tělo - kruhová matka - dřík jsou vyrobeny z AISI316L.
- Tělo a kruhová matka vyrobeny z LF2.
- Spodní kohout (táhla jsou také dodávána).
- Další speciální požadavky prosím konzultujte s naším technickým/ obchodním oddělením.
- PN64.

CONSTRUCTION / KONSTRUKCE

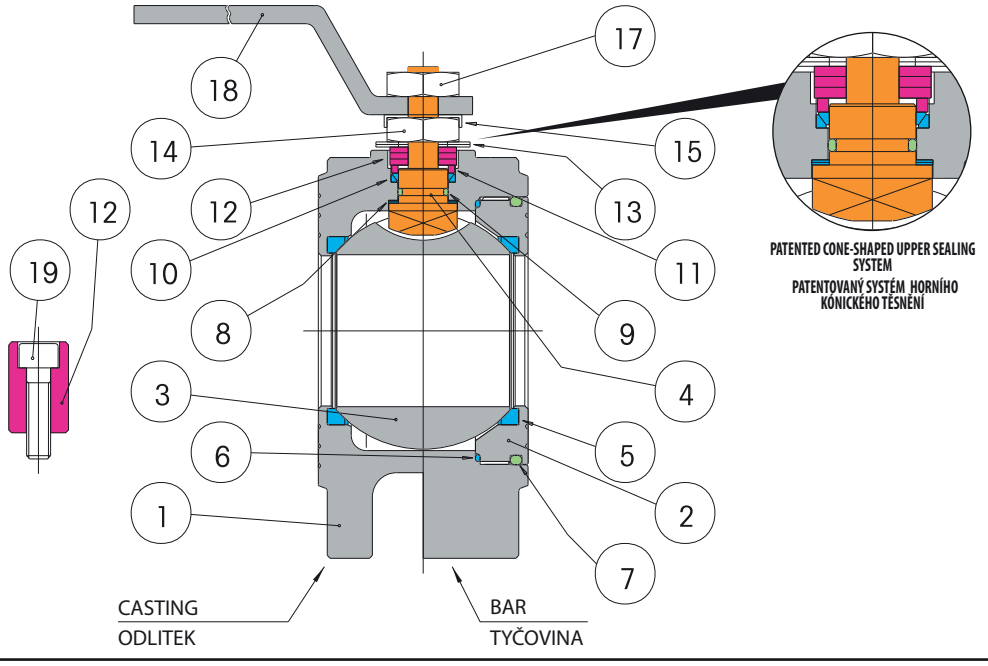

LIST OF COMPONENTS AND MATERIALS / SEZNAM ČÁSTÍ A MATERIÁLŮ

			AISI 316	AISI 316L **	A105	N°
1		BODY / TĚLO	AISI 316	AISI 316L	A105	1
2		RING NUT / RING	AISI 316	AISI 316	A105	1
3		BALL / KOULE	AISI 316	AISI 316	AISI 316 / AISI 304***	1
4		STEM / DŘÍK	AISI 316	AISI 316	AISI 304	1
5		SEAT / SEDLO	PTFE	PTFE	PTFE	2
6		SIDE SEALING RING / POSTRANNÍ TĚSNICÍ KROUŽEK	PTFE	PTFE	PTFE	1
7		O-RING / O-KROUŽEK	NBR	NBR	NBR	1
8		UPPER SEALING RING / HORNÍ TĚSNĚNÍ	PTFE	PTFE	PTFE	2
9		STEM O-RING / O-KROUŽEK DŘÍKU	VITON	VITON	VITON	1
10		UPPER SEALING COUPLE / HORNÍ PÁR TĚSNĚNÍ	PTFE	PTFE	PTFE	1
11		GLAND WASHER / PODLOŽKA UCPÁVKY	AISI 304	AISI 304	AISI 304	1
12		STOP / ZARÁŽKA	AISI 304	AISI 304	AISI 304	1
13		BELLEVILLE WASHERS / TĚSNĚNÍ BELLEVILLE	50CrV4	50CrV4	50CrV4	2
14		STEM RETAINING NUT / UPEVŇOVACÍ MATKA DŘÍKU	AISI 304	AISI 304	C.S.	1
15		FIXING NUT PLATE / UPEVŇOVACÍ MATKA	AISI 304	AISI 304	AISI 304	1
17		LOCKING NUT / UPEVŇOVACÍ MATKA	AISI 304	AISI 304	C.S.	1
18		LEVER / PÁKA	AISI 304	AISI 304	C.S.	1
19		STOP SCREW / ZARÁŽKA-ŠROUB	AISI 304	AISI 304	C.S.	1

• Internal stop up to DN20 included / • Vnitřní zarážka do DN20 je součástí
• External stop (see I s) from DN25 / • Vnější zarážka (viz 12, 19 od DN25)

*** BALL / Koule:
DN15 - DN20 AISI 316
DN25 - DN100 AISI 304

MOON®
ANSI

EFFEBI

SECTION / ŘEZ

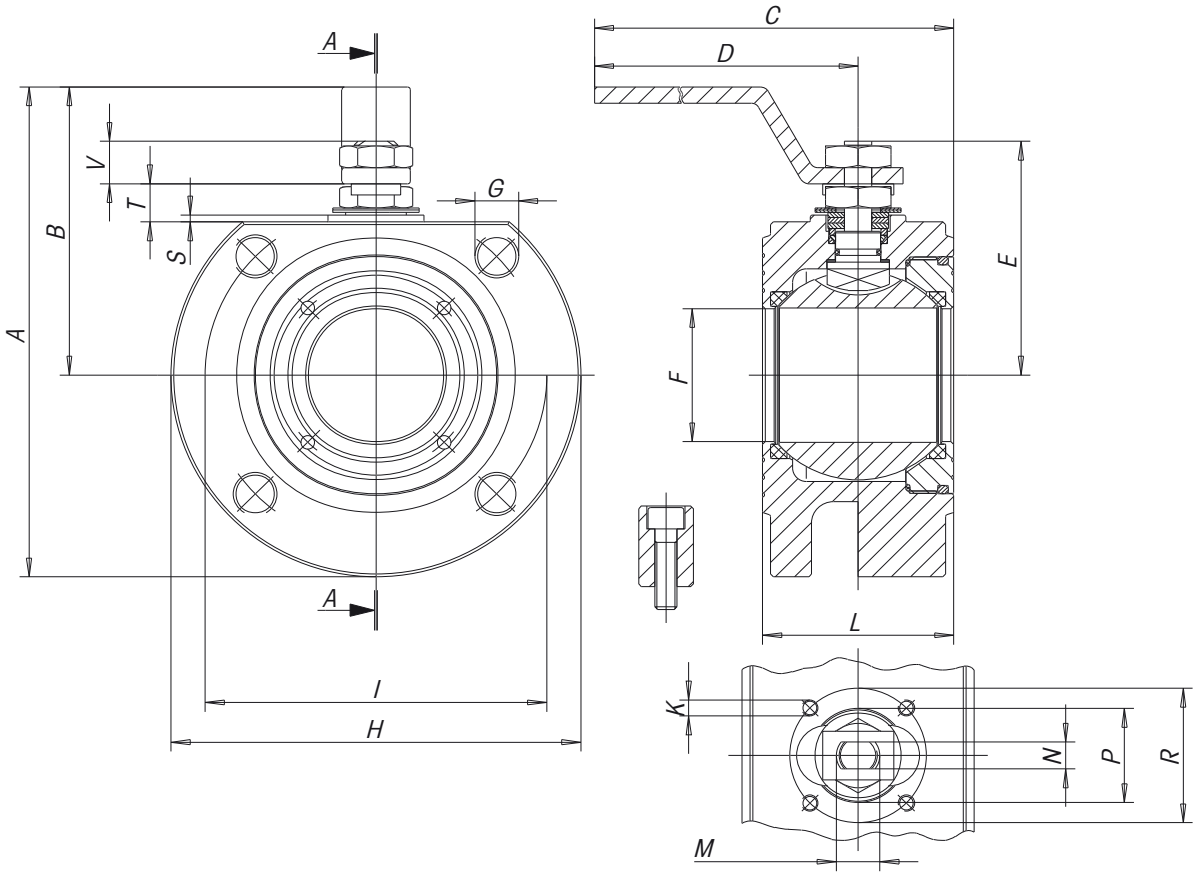

	SIZE	A	B	C	D	E	F	G	H	K	I	L	M	N	P	R	S	T	V	N° G	PN	ATT. ISO	WEIGHT g.	Kv
ANSI 150	1/2"	110	65	160	140	48	15	M12	90	M5	60,5	35	M10	6	25	36	2	8	9	4	ANSI 150	F03	1200	20
	3/4"	120	70	160	140	51	20	M12	100	M5	70	38	M10	6	25	36	2	8	9	4	ANSI 150	F03	1650	60
	1"	136	82	200	180	62,5	25	M12	110	M5	79,5	43	M12	8	30	42	2	11,5	11,5	4	ANSI 150	F04	2450	100
	1"1/4	145	85	205	180	67	32	M12	118	M5	89	54	M12	8	30	42	2	9,5	11,5	4	ANSI 150	F04	3330	130
	1"1/2	165	102	260	230	80	40	M12	127	M6	98,5	60	M16	10	35	50	2,5	14	16	4	ANSI 150	F05	4660	170
	2"	193	110	265	230	87	50	M16	165	M6	120,5	70	M16	10	35	50	2,5	14	16	4	ANSI 150	F05	5800	280
	2"1/2	230	137,5	380	333	122,5	65	M16	185	M8	139,5	95	M22	14	55	70	3	18,7	23,8	4	ANSI 150	F07	10350	510
	3"	250	150	395	333	132,5	78	M16	200	M8	152,5	122	M22	14	55	70	3	18,7	23,8	4	ANSI 150	F07	13900	770
	4"	275	165	440	370	148,5	96	M16	220	M10	190,5	140	M27	16	70	102	3	22,2	25,3	8	ANSI 150	F10	20000	1200

For DN125, 150 and 200 see "SELENE" split body wafer valve
Pro DN125, 150 a 200 dělené tělo viz "SELENE"

	SIZE	A	B	C	D	E	F	G	H	K	I	L	M	N	P	R	S	T	V	N° G	PN	ATT. ISO	WEIGHT g.	Kv
ANSI 300	1/2"	114	66	161	140	48	15	M12	95	M5	67	42	M10	6	25	36	0	3	9	4	ANSI 300	F03	2100	20
	3/4"	130	73	163	140	55,5	20	M16	114	M5	82,5	46	M10	6	25	36	0	3	9	4	ANSI 300	F03	2900	60
	1"	152	90	205	180	70,5	25	M16	124	M5	88,9	50	M12	8	30	42	0	9,5	11,5	4	ANSI 300	F04	3670	100
	1"1/4	162	95	207	180	75	32	M16	133	M5	99	54	M12	8	30	42	0	9,5	11,5	4	ANSI 300	F04	5200	130
	1"1/2	187	109	263	230	87,5	40	M20	156	M6	114	66	M16	10	35	50	2,5	14	16	4	ANSI 300	F05	8210	170
	2"	198,5	116	272	230	94,5	50	M16	165	M6	127	83	M16	10	35	50	0	2,5	16	8	ANSI 300	F05	11570	280

ICIM UNI EN ISO 9001: 2008
ICIM ISO 14001:2004

MOON®
ANSI

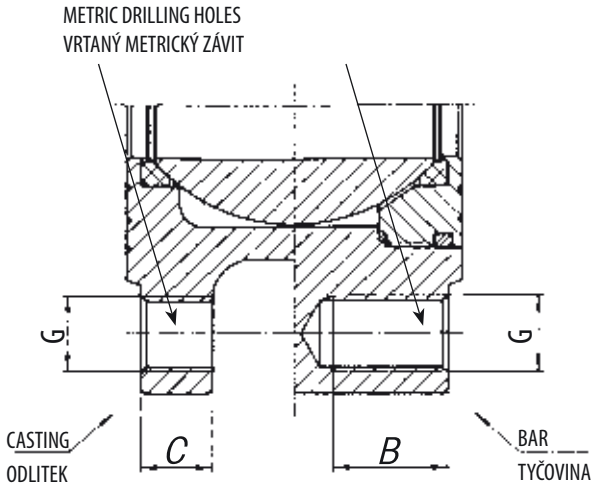

DRILLING ANSI 150 / VRTÁNÍ ANSI 150

SIZE	G	B	C
1/2"	M12	13	0
3/4"	M12	14	0
1"	M12	16	0
1"1/4	M12	17	0
1"1/2	M12	19	0
2"	M16	20	16,4
2"1/2	M16	24	16,4
3"	M16	24	18,4
4"	M16	24	18,4

DRILLING ANSI 300 / VRTÁNÍ ANSI 300

SIZE	G	B	C
1/2"	M12	14	0
3/4"	M16	16	0
1"	M16	18	0
1"1/4	M16	18	0
1"1/2	M20	21	0
2"	M16	22	0

BREAKAWAY TORQUES in Nm / KROUTICÍ MOMENT v Nm

PN - bar	DN size	1/2"	3/4"	1"	1"1/4	1"1/2	2"	2"1/2	3"	4"
	0	4	7	10	16	25	35	55	75	150
	ANSI 150	4.8	8.5	11.3	19	28	39	59	84.5	168
	ANSI 300	6	10.5	13	22.5	31.5	44	67	99	195

The values in NM may vary depending on the seat material, temperature and type of fluid. For reliable operation of various types of actuators, in different working conditions, is recommended a safety factor of 1.5.

Hodnoty v Nm se mohou lišit dle použitých těsnicích materiálů, dle teploty a druhu média. Pro ovládání s různými typy pohonů v různých pracovních podmínkách je nutné zvážit bezpečnostní faktor 1,5.

PRESSURE/TEMPERATURE DIAGRAM / DIAGRAM TLAK/TEPLOTA

PTFE

PTFE + CARBOGRAPHITE / PTFE + GRAFIT

PEEK

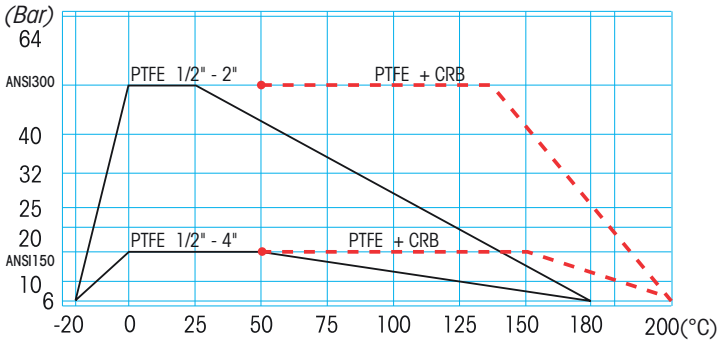

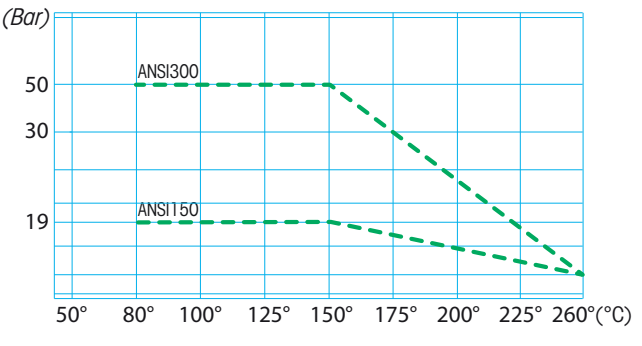

For Specifications about the Pressure-temperature Diagram and installation instructions, see page 410 / Návod pro používání diagramu TLAK/TEPLOTA při specifikaci armatury najdete na straně 410

MOON OT58®

Atex CE Ex II 2 G D*

* *Available on request*

* *NA VYŽÁDÁNÍ*

art. T102N... **OT58/OT58** from DN 15 to DN 50 // **OT58** od DN 15 do DN 50

MAIN STANDARD FEATURES:
- **CONSTRUCTION:** OT 58 CW617N.
- **PRESSURES:** PN16.
- **TEMPERATURE LIMITS:** -20°C / +150°C for fluids
  -20°C / + 60°C for gas.
- **CONNECTIONS with flanges:** UNI-EN 1092 and DIN 2501 BL.1.
- **FLANGE DRILLING:** metric.
- **STEM:** Anti blow out with anti-static device.
- **SEAL:** triple patented stem-packing with labyrinth effect and automatic adjustment by Belleville washers.
- **UPPER CONNECTION:** ISO 5211.
- **OPERATOR:** lever. Available colours: black.

GENERAL APPLICATIONS:
ON-OFF valve for: water plants, distribution lines for gas, air, water. For special application please check the suitability of the valve for the process and the required corrosion resistancy using the relevant table.

SPECIAL EXECUTIONS:
- Ball drilling.
- For further special requests please consult our technical/commercial service.

TECHNICKÉ VLASTNOSTI:
- **KONSTRUKCE:** OT 58 CW617N.
- **TLAKY:** PN16.
- **TEPLOTNÍ LIMITY:** -20°C / +150°C pro kapaliny
  -20°C / + 60°C pro plyn.
- **PŘIPOJENÍ na příruby:** UNI-EN 1092 a DIN 2501 BL.1.
- **VRTÁNÍ PŘÍRUB:** metrické.
- **Systém zaručující těsnost**.
- **TĚSNĚNÍ:** trojnásobné patentované těsnění dříku s labyrintovým efektem a automatickým dotahovaním těsněním Belleville..
- **HORNÍ PŘIPOJENÍ:** ISO 5211.
- **OVLÁDÁNÍ:** Páka. Barevná provedení: černá.

OBECNÉ POUŽITÍ:
UZAVÍRACÍ KOHOUT PRO: vodárenské provozy, rozvody plynu, vzduchu, vody. Pro speciální použití prosím prověřte použitelnost kohoutu a korozní odolnost materiálů dle příslušné tabulky.

SPECIÁLNÍ PROVEDENÍ:
- Vrtaná koule.
- Další speciální požadavky prosím konzultujte s naším technickým/obchodním oddělením.

CONSTRUCTION / KONSTRUKCE

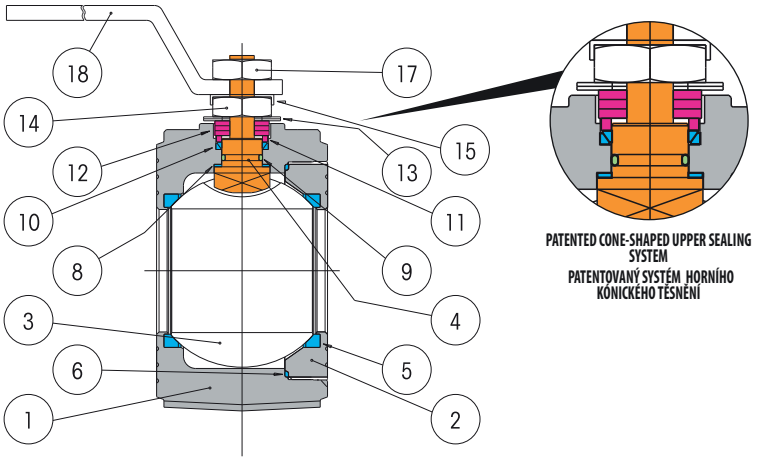

PATENTED CONE-SHAPED UPPER SEALING SYSTEM
PATENTOVANÝ SYSTÉM HORNÍHO KÓNICKÉHO TĚSNĚNÍ

LIST OF COMPONENTS AND MATERIALS - SEZNAM ČÁSTÍ A MATERIÁLŮ

1		BODY / TĚLO	CW617N	1
2		RING NUT / KRUHOVÁ MATKA	CW614N	1
3		BALL / KOULE	CW617N	1
4		STEM / DŘÍK	AISI 304	1
5		SEAT / SEDLO	PTFE	2
6		SIDE SEALING RING / POSTRANNÍ TĚSNICÍ KROUŽEK	PTFE	1
8		UPPER SEALING RING / HORNÍ TĚSNĚNÍ	PTFE	2
9		STEM O-RING / O-KROUŽEK DŘÍKU	VITON	1
10		UPPER SEALING COUPLE / HORNÍ PÁR TĚSNĚNÍ	PTFE	1
11		GLAND WASHER / PODLOŽKA UCPÁVKY	AISI 304	1
12		STOP / ZARÁŽKA	AISI 304	3
13		BELLEVILLE WASHERS / TĚSNĚNÍ BELLEVILLE	50CrV4	2
14		STEM RETAINING NUT / UPEVŇOVACÍ MATKA DŘÍKU	C.S.	1
15		FIXING NUT PLATE / UPEVŇOVACÍ MATKA	AISI 304	1
17		LOCKING NUT / UPEVŇOVACÍ MATKA	C.S.	1
18		LEVER / PÁKA	C.S.	1

ICIM UNI EN ISO 9001: 2008
ICIM ISO 14001:2004

MOON OT58®

SECTION / ŘEZ

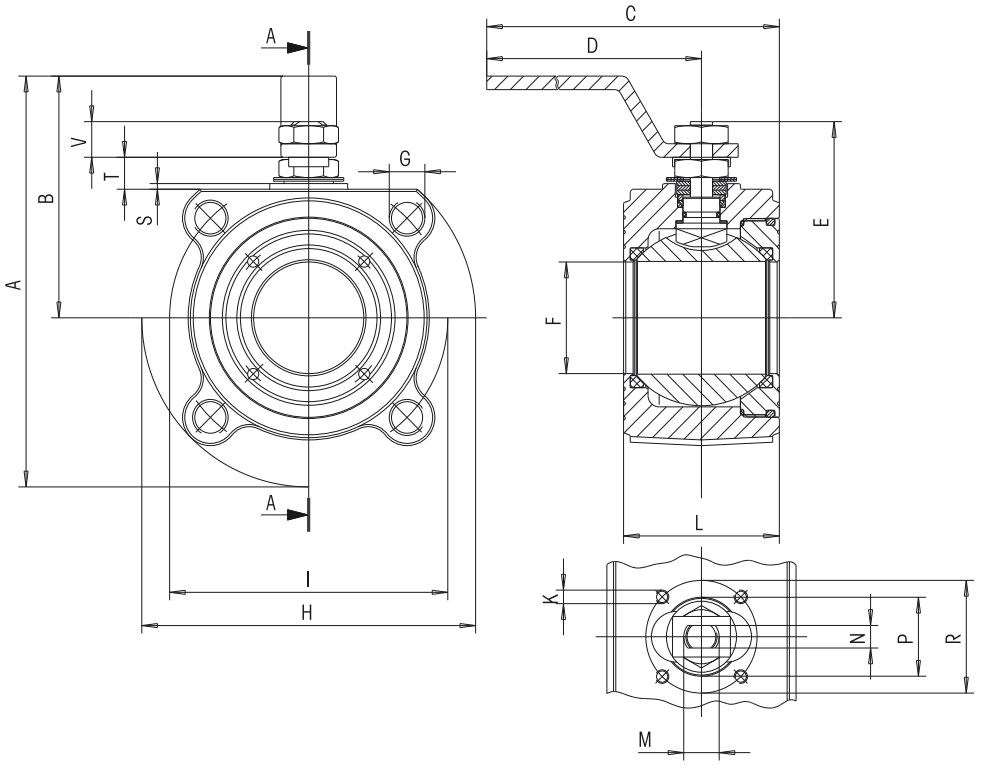

DRILLING UNI-EN 1092 / VRTÁNÍ UNI-EN 1092

SIZE	A	B
DN15	M12	14
DN20	M12	16
DN25	M12	16
DN32	M16	18
DN40	M16	18
DN50	M16	18
DN65	M16	20
DN80	M16	24
DN100	M16	20
DN100	M20	24

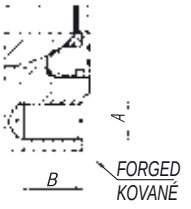

SIZE	A	B	C	D	E	F	G	H	K	I	L	M	N	P	R	S	T	V	N°G	PN	ATT. ISO	WEIGHT g.	Kv
DN15	110	65	160	140	48	15	M12	90	M5	65	35	M10	6	25	36	2	8	9	4	16	F03	845	20
DN20	120	70	160	140	51	20	M12	100	M5	75	38	M10	6	25	36	2	8	9	4	16	F03	1210	60
DN25	137	82	200	180	62,5	25	M12	110	M5	85	43	M12	8	30	42	2	11,5	11,5	4	16	F04	1715	100
DN32	150	85	205	180	67	32	M16	130	M5	100	50	M12	8	30	42	2	9,5	11,5	4	16	F04	2785	130
DN40	172	102	260	230	80	40	M16	140	M6	110	60	M16	10	35	50	2,5	14	16	4	16	F05	3655	170
DN50	185	110	265	230	87	50	M16	150	M6	125	70	M16	10	35	50	2,5	14	16	4	16	F05	5055	280

BREAKAWAY TORQUES in Nm / KROUTICÍ MOMENT v Nm

PN - bar	DN size	15	20	25	32	40	50
	0	4	7	10	16	25	35
	16	4,8	8,5	11,3	19	28	39

The values in NM may vary depending on the seat material, temperature and type of fluid.
For reliable operation of various types of actuators, in different working conditions, is recommended a safety factor of 1.5 (for PTFE).

Hodnoty v Nm se mohou lišit dle použitých těsnicích materiálů, dle teploty a druhu média. Pro ovládání s různými typy pohonů v různých pracovních podmínkách je nutné zvážit bezpečnostní faktor 1,5.

PRESSURE/TEMPERATURE DIAGRAM - DIAGRAM TLAK/TEPLOTA

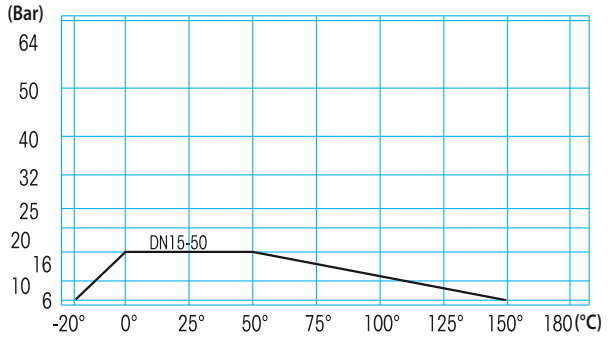

For Specifications about the Pressure-temperature Diagram and installation instructions, see page 410
Návod pro používání diagramu TLAK/TEPLOTA při specifikaci armatury najdete na straně 410

MOON CR®

FIRE SAFE

TÜV SÜD

Atex CE Ex II 2 G D*

* *Available on request*

* *NA VYŽÁDÁNÍ*

STAINLESS STEEL / NEREZOVÁ OCEL

art. P2.....002	**(Extension nipples** / Prodlužovací nátrubky) MOON ND 316/316/CAM. 105
art. L2.....002	MOON 316/316/CAM. 105
art. P2.....004	**(Extension nipples** / Prodlužovací nátrubky) MOON ND 316/316/CAM. 105
art. L2.....004	MOON 316/316/CAM. 105

art. P2.....006	**(Flange PN16)** / (Příruba PN16) MOON ND 316/316/CAM. 105
art. L2.....006	MOON 316/316/CAM. 105

CARBON STEEL / UHLÍKOVÁ OCEL

art. P7.....002	**(Extension nipples** / Prodlužovací nátrubky) MOON ND 105/304/CAM. 105
art. L7.....002	MOON 105/304/CAM. 105
art. P7.....004	**(Extension nipples** / Prodlužovací nátrubky) MOON ND 105/304/CAM. 105
art. L7.....004	MOON 105/304/CAM. 105

art. P7.....006	**(Flange PN16)** / (Příruba PN16) MOON ND 105/304/CAM. 105
art. L7.....006	MOON 105/304/CAM. 105

*** (P= Moon ND / L= Moon standard)**

MAIN STANDARD FEATURES:
- **CONSTRUCTION:** AISI316 - AISI304 - A105.
- **Heating jacket:** A105/A304.
- **JACKET CONNECTIONS:** FF gas or FLANGE PN16.
- For construction features of valves please refer to the relevant technical tables of the MOON VALVE.

GENERAL APPLICATIONS:
Applications: on-off valve where a steady temperature of the fluid is needed inside the valve by circulation of hot water, oil or other fluids inside the jacket mounted outside the valve body.
For special application please check the suitability of the valve for the process and the required corrosion resistancy using the relevant table.

SPECIAL EXECUTIONS:
- Ball drilling.
- **HEATING JACKET:** AISI304.
- **JACKET CONNECTIONS:** FF NPT ANSIB1.20.1 (taper threads).
- For further special requests please consult our technical/commercial service.

*** (P= Moon ND / L= Moon standard)**

TECHNICKÉ VLASTNOSTI:
- **KONSTRUKCE:** AISI316 - AISI304 - A105.
- **Tepelný plášť:** A105/A304.
- **PŘIPOJENÍ PLÁŠTĚ:** FF pro plyn nebo PŘÍRUBA PN16.
- Konstrukční vlastnosti a hodnoty najdete v odpovídající technické tabulce kohoutu MOON.

OBECNÉ POUŽITÍ:
UZAVÍRACÍ KOHOUT PRO: uzavírací kohout pro použití tam, kde je nutné udržení stálé teploty média uvnitř armatury při cirkulaci horké vody, oleje a ostatních kapalin pomocí vně montovaného tepelného pláště. Pro speciální použití prosím prověřte použitelnost kohoutu a korozní odolnost materiálů dle příslušné tabulky.

SPECIÁLNÍ PROVEDENÍ:
- Vrtaná koule.
- **TEPELNÁ PLÁŠŤ:** AISI304.
- **PŘIPOJENÍ PLÁŠTĚ:** F/F NPT ANSIB1.20.1 (kuželové závity).
- Další speciální požadavky prosím konzultujte s naším technickým/obchodním oddělením.

ICIM UNI EN ISO 9001: 2008

ICIM ISO 14001:2004

MOON CR®

CONSTRUCTION / KONSTRUKCE

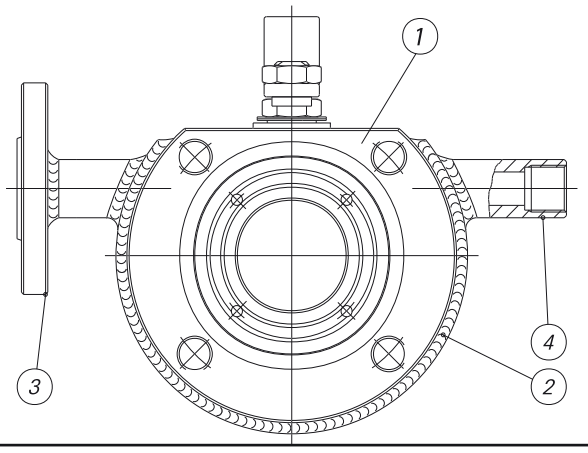

LIST OF COMPONENTS AND MATERIALS - SEZNAM ČÁSTÍ A MATERIÁLŮ

REF POŘ.	PART. ČÁST	MATERIAL MATERIÁL	MATERIAL MATERIÁL	MATERIAL MATERIÁL	QTY. MNOŽSTVÍ
1	VALVE CONSTRUCTION / KONSTRUKCE KOHOUTU	ASTM A105	AISI 304	AISI 316	1
2	JACKET / PLÁŠŤ	ASTM A105	ASTM A105	ASTM A105	1
3	FLANGES / PŘÍRUBY	ASTM A105	ASTM A105	ASTM A105	2
4	THREADED END CONNECTIONS / ZÁVITOVÉ KONCE	ASTM A105	ASTM A105	ASTM A105	2

Heating jacket only on valves from bar.

Tepelný plášť pouze pro kohouty z tyčoviny.

SECTION / ŘEZ

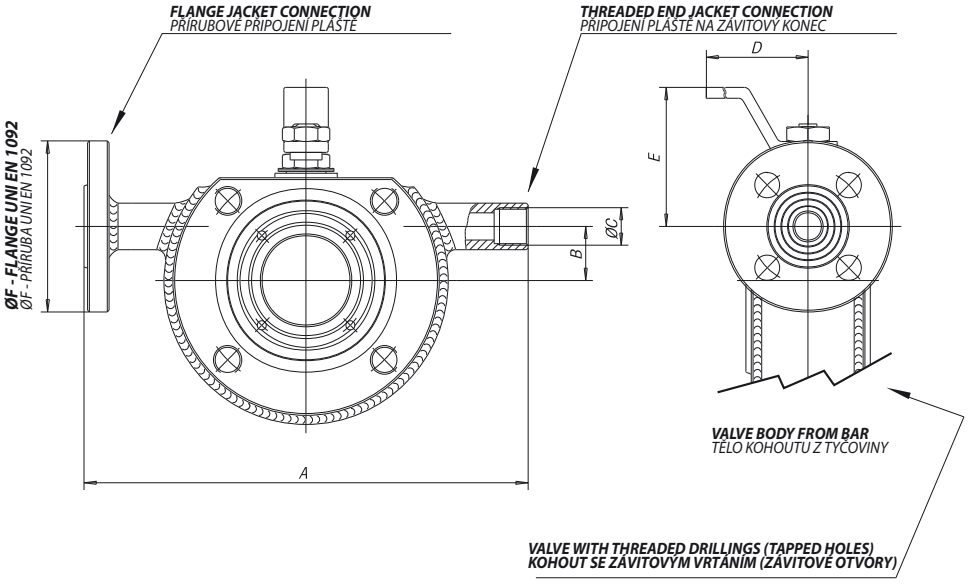

SIZE	A	B	ØC	D	E	ØF	Kv
DN15	170	0	G.1/2"	140	65	DN15	20
DN20	180	0	G.1/2"	140	70	DN15	60
DN25	190	0	G.1/2"	180	82	DN15	100
DN32	210	25	G.1/2"	180	85	DN15	130
DN40	230	30	G.1/2"	230	102	DN15	170
DN50	250	40	G.1/2"	230	110	DN15	280
DN65	270	45	G.1/2"	350	137,5	DN15	510
DN80	300	50	G.1/2"	350	150	DN15	770
DN100	340	70	G.1"	508	165	DN25	1200

PRESSURE/TEMPERATURE DIAGRAM - DIAGRAM TLAK/TEPLOTA

REFER TO TABLES OF INDIVIDUAL CONSTRUCTIONS

VIZ TABULKY JEDNOTLIVÝCH KONSTRUKCÍ

For Specifications about the Pressure-temperature Diagram and installation instructions, see page 410
Návod pro používání diagramu TLAK/TEPLOTA při specifikaci armatury najdete na straně 410

BREAKAWAY TORQUES in Nm / KROUTICÍ MOMENT v Nm

PN - bar	DN size	15	20	25	32	40	50	65	80	100
	0	4	7	10	16	25	35	55	75	150
	16	4,8	8,5	11,3	19	28	39	59	84,5	168
	25	5,2	9,1	12	20,5	29,5	41,5	62,5	92	180
	40	6	10,5	13	22,5	31,5	44	67	99	195

The values in NM may vary depending on the seat material, temperature and type of fluid.
For reliable operation of various types of actuators, in different working conditions, is recommended a safety factor of 1.5 (for PTFE).

Hodnoty v Nm se mohou lišit dle použitých těsnicích materiálů, dle teploty a druhu média. Pro ovládání s různými typy pohonů v různých pracovních podmínkách je nutné zvážit bezpečnostní faktor 1,5.

MOON 3W®

Atex CE Ex II 2 G D*

* *Available on request*

* *NA VYŽÁDÁNÍ*

STAINLESS STEEL / NEREZOVÁ OCEL

art. NA04	**AISI 316L L pattern** ** / provedení ** od DN 15 do DN 100 PN 40
art. NA02	**AISI 316L L pattern** ** / provedení ** od DN 15 do DN 100 PN 16
art. NF04	**AISI 316L T pattern** ** / provedení ** od DN 15 do DN 100 PN 40
art. NF02	**AISI 316L T pattern** ** / provedení ** od DN 15 do DN 100 PN 16

CARBON STEEL / UHLÍKOVÁ OCEL

art. NC04	**A105 L pattern** / A105 provedení od DN 15 do DN 100 PN 40
art. NC02	**A105 L pattern** / A105 provedení od DN 15 do DN 100 PN 16
art. NH04	**A 105 T pattern** / A 105 provedení od DN 15 do DN 100 PN 40
art. NH02	**A 105 T pattern** / A 105 provedení od DN 15 do DN 100 PN 16

MAIN STANDARD FEATURES:
- **CONSTRUCTION:** AISI 316L from bar and ASTM A 105 from bar.
- **STANDARDS:** BS EN ISO 17292:2004.
- **DIAMETERS:** DN15 - DN100.
- **PRESSURES:** PN16/40 DN15 to DN50 - DN80
  PN16 for DN65 and DN100.
- **TEMPERATURE LIMITS:** -20°C / +180°C 316L (PTFE)
  -10°C / +180°C A105 (PTFE)
  -20°C / +180°C LF2 (PTFE).
- **CONNECTIONS with flanges:** UNI-EN 1092 and DIN2501 BL.1.
- **FLANGE DRILLING:** metric.
- **STEM:** Anti blow out with anti-static device.
- **ANTISTATIC DEVICE:** starting from DN25 (upon request DN15-DN20).
- **STEM:** triple patented stem-packing with labyrinth effect and automatic adjustment by Belleville washers.
- **CONNECTION:** ISO 5211 for connection to actuators.
- **OPERATION DEVICE:** lever. Available colours: black, yellow.

GENERAL APPLICATIONS:
ON-OFF valve for: deviation or mixing of fluids and gases in general installations. For special application please check the suitability of the valve for the process and the required corrosion resistancy using the relevant table.

SPECIAL EXECUTIONS:
- **PTFE+15% GLASS FIBRE:** + 190°C.
- **PTFE+CARBOGRAPHITE:** + 200°C (optimum from 60°C to 200°C).
- Ball drilling.
- PN40 DN65 - DN100.
- Reduction gears with manual operator.
- Stem extensions 50mm and 100mm.
- For further special requests please consult our technical/commercial service.

TECHNICKÉ VLASTNOSTI:
- **KONSTRUKCE:** AISI 316L z tyčoviny a ASTM A 105 z tyčoviny.
- **STANDARDY:** BS EN ISO 17292:2004.
- **ROZMĚRY:** DN15 - DN100.
- **TLAKY:** PN16/40 DN15 do DN50 - DN80
  PN16 pro DN65 a DN100.
- **TEPLOTNÍ LIMITY:** -20°C / +180°C 316L (PTFE)
  -10°C / +180°C A105 (PTFE)
  -20°C / +180°C LF2 (PTFE).
- **PŘIPOJENÍ na příruby:** UNI-EN 1092 a DIN2501 BL.1.
- **VRTÁNÍ PŘÍRUB:** metrické.
- **Systém zaručující těsnost.**
- **ANTISTATICKÁ ÚPRAVA:** od DN25 (na vyžádání DN15-DN20).
- **TĚSNĚNÍ:** trojnásobné patentované těsnění dříku s labyrintovým efektem a automatickým dotahovaním těsněním Belleville.
- **PŘÍRUBA:** ISO 5211 pro pohon.
- **OVLÁDÁNÍ:** Páka. Barevná provedení: černá, žlutá.

OBECNÉ POUŽITÍ:
UZAVÍRACÍ KOHOUT PRO: přesměrování toku nebo míchání kapalin a plynů v rozvodech. Pro speciální použití prosím prověřte použitelnost kohoutu a korozní odolnost materiálů dle příslušné tabulky.

SPECIÁLNÍ PROVEDENÍ:
- **PTFE+15% SKELNÉ VLÁKNO:** + 190°C.
- **PTFE+GRAFIT:** + 200°C (optimálně od 60°c do 200°C).
- Vrtaná koule.
- PN40 DN65 - DN100
- Zařízení s ovládacím kolem.
- Prodloužení dříku 50mm a 100mm.
- Další speciální požadavky prosím konzultujte s naším technickým/obchodním oddělením.

ICIM UNI EN ISO 9001: 2008

ICIM ISO 14001:2004

MOON 3W®

CONSTRUCTION / KONSTRUKCE

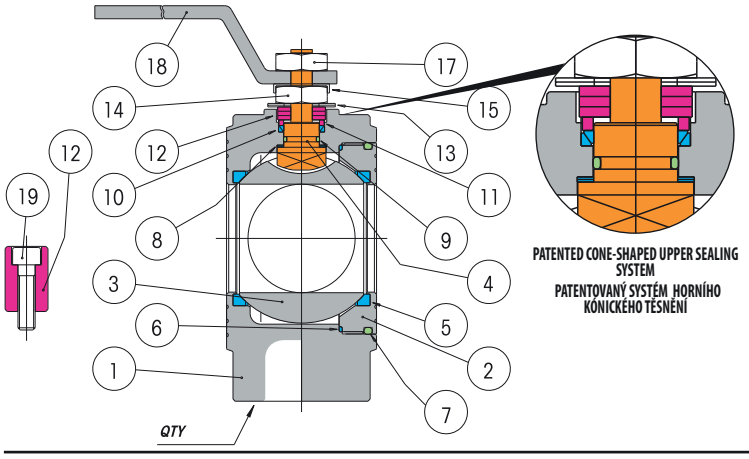

LIST OF COMPONENTS AND MATERIALS - SEZNAM ČÁSTÍ A MATERIÁLŮ

			AISI 316L**	A105	Q.TA
1		BODY / TĚLO	AISI 316L	ASTM A105	1
2		RING NUT / KRUHOVÁ MATKA	AISI 316	ASTM A105	1
3		BALL / KOULE	AISI 316	AISI 316	1
4		STEM / DŘÍK	AISI 316	AISI 304	1
5		SEAT / SEDLO	PTFE	PTFE	2
6		SIDE SEALING RING / POSTRANNÍ TĚSNICÍ KROUŽEK	PTFE	PTFE	1
7		O-RING / O-KROUŽEK	NBR	NBR	1
8		UPPER SEALING RING / HORNÍ TĚSNĚNÍ	PTFE	PTFE	2
9		STEM O-RING / O-KROUŽEK DŘÍKU	VITON	VITON	1
10		UPPER SEALING COUPLE / HORNÍ PÁR TĚSNĚNÍ	PTFE	PTFE	1
11		GLAND WASHER / PODLOŽKA UCPÁVKY	AISI 304	AISI 304	1
12		STOP / ZARÁŽKA	AISI 304	AISI 304	1
13		BELLEVILLE WASHERS / TĚSNĚNÍ BELLEVILLE	50CrV4	50CrV4	2
14		STEM RETAINING NUT / UPEVŇOVACÍ MATKA DŘÍKU	AISI 304	C.S.	1
15		FIXING NUT PLATE / UPEVŇOVACÍ MATKA	AISI 304	AISI 304	1
17		LOCKING NUT / UPEVŇOVACÍ MATKA	AISI 304	C.S.	1
18		LEVER / PÁKA	AISI 304	C.S.	1
19		STOP SCREW / ZARÁŽKA	AISI 304	C.S.	1

- Internal stop up to DN20 included • External stop (see l s) from DN25
- Vnitřní zarážka do DN20 je součástí • Vnější zarážka (viz 12, 19) od DN25

SECTION / ŘEZ

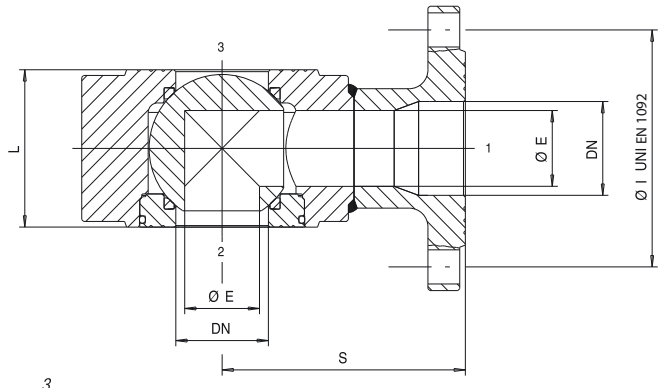

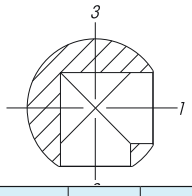

L Ball / *L* Koule
Possible operations
možné polohy
1-2; 1-3

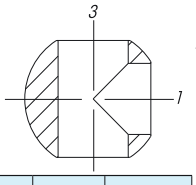

T Ball / *T* Koule
Possible operations
možné polohy
1-2-3; 1-2

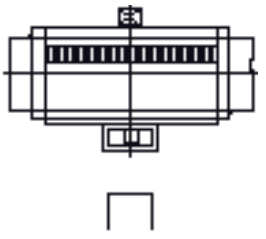

By removing the lever and the stop device, an actuator can be fitted using mounting kit K1GA…

Odstraněním páky může být s použitím sady K1GA namontován pohon.

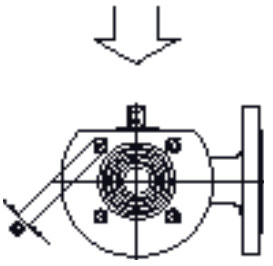

SIZE	ØE	ØI	L	S	N° G	PN	ATT.ISO	WEIGHT g.
DN15	10	65	35	85	4	40	F03	2140
DN20	15	75	38	90	4	40	F03	2892
DN25	20	85	43	90	4	40	F04	3690
DN32	25	100	54	105	4	40	F04	6125
DN40	32	110	66	120	4	40	F05	8085
DN50	40	125	83	130	4	40	F05	11180
DN65	50	145	103	150	4	16	F07	19470
DN65	50	145	103	150	8	40	F07	19470
DN80	65	160	122	175	8	40	F07	25080
DN100	78	180	153	185	8	16	F10	38565
DN100	78	190	153	195	8	40	F10	45315

For dimensions not shown here please refer to the relevant tables of the series MOON ND.

Pro rozměry, které zde nejsou uvedeny najdete hodnoty v příslušné tabulce série MOON ND.

BREAKAWAY TORQUES in Nm / KROUTICÍ MOMENT v Nm

PN - bar	DN size	15	20	25	32	40	50	65	80	100
	0	4	7	10	16	25	35	55	75	150
	16	4,8	8,5	11,3	19	28	39	59	84,5	168
	25	5,2	9,1	12	20,5	29,5	41,5	62,5	92	180
	40	6	10,5	13	22,5	31,5	44	67	99	195

The values in NM may vary depending on the seat material, temperature and type of fluid.
For reliable operation of various types of actuators, in different working conditions, is recommended a safety factor of 1.5 (for PTFE).

Hodnoty v Nm se mohou lišit dle použitých těsnicích materiálů, dle teploty a druhu média. Pro ovládání s různými typy pohonů v různých pracovních podmínkách je nutné zvážit bezpečnostní faktor 1,5.

PRESSURE/TEMPERATURE DIAGRAM - DIAGRAM TLAK/TEPLOTA

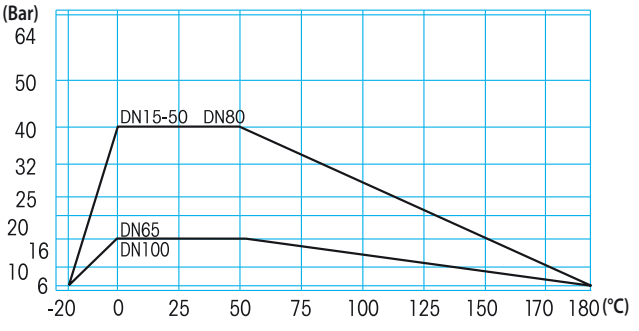

For Specifications about the Pressure-temperature Diagram and installation instructions, see page 410
Návod pro používání diagramu TLAK/TEPLOTA při specifikaci armatury najdete na straně 410

SELENE® STAINLESS STEEL

FIRE SAFE

TÜV SÜD

Atex CE Ex II 2 G D*

* *Available on request*

* *NA VYŽÁDÁNÍ*

art. 2901	**AISI 316L FROM BAR** / AUS STANGE from DN 50 to DN 200 ** / **AISI 316L Z TYČOVINY** od DN 50 do DN 200 **

art. 2901	AISI 316L Z TYČOVINY** od DN 50 do DN 200
art. 2902	AISI 316L PN40 Z TYČOVINY** od DN 100-DN 200 (DN 50 a DN 80 PN16/40 art.2901)

art. 2901..F	AISI 316 Z ODLITKU od DN 50 do DN 200

art. 2905	AISI 304 Z TYČOVINY** od DN 50 do DN 200

MAIN STANDARD FEATURES:

- **CONSTRUCTION:** AISI 316L (body from bar) **
  AISI 316 (body from casting)
  AISI 304.
- **STANDARDS:** BS EN ISO 17292:2004.
- **CERTIFICATION:** FIRE SAFE according to BS 6755 - API 6 FA - API 607
  TÜV for TA Luft (only PTFE).
- **PRESSURES:** PN16 or PN16/40 body from bar
  PN16 body from casting.
- **TEMPERATURE LIMITS:** -20°C /180°C (PTFE).
- **CONNECTIONS with flanges:** UNI-EN 1092 and DIN2501 BL.1.
- **FLANGE DRILLING:** metric .
- **STEM:** Anti blow out with anti-static device.
- **SEAL:** triple patented stem-packing with labyrinth effect and automatic adjustment by Belleville washers.
- **UPPER CONNECTION:** ISO 5211.
- **OPERATOR:** lever. Available colours: black, yellow.
- **FLANGE:** Bolted flange for ball retaining.
- **CONTAINED BALL.**

TECHNICKÉ VLASTNOSTI:

- **KONSTRUKCE:** AISI 316L (tělo z tyčoviny) **
  AISI 316 (tělo z odlitku)
  AISI 304.
- **STANDARDY:** BS EN ISO 17292:2004.
- **CERTIFIKACE:** FIRE SAFE Podle BS 6755 – API 6 FA – API 607
  TÜV pro tlakový vzduch (podle PTFE).
- **TLAKY:** PN16 nebo PN16/40 tělo z tyčoviny
  PN16 tělo z odlitku.
- **TEPLOTNÍ LIMITY:** -20°C /180°C (PTFE).
- **PŘIPOJENÍ na příruby:** UNI-EN 1092 a DIN2501 BL.1.
- **VRTÁNÍ PŘÍRUB:** metrické.
- **DŘÍK:** systém zaručující těsnost s antistatickou úpravou..
- **TĚSNĚNÍ:** trojnásobné patentované těsnění dříku s labyrintovým efektem a automatickým dotahovaním těsněním Belleville.
- **HORNÍ PŘIPOJENÍ:** ISO 5211.
- **OVLÁDÁNÍ:** Páka. Barevná provedení: černá, žlutá.
- **PŘÍRUBA:** závitová příruba pro upevnění koule
- **KOULE NEPŘESAHUJE TĚLO ARMATURY**

ICIM UNI EN ISO 9001: 2008

ICIM ISO 14001:2004

SELENE®
STAINLESS STEEL

GENERAL APPLICATIONS:
ON-OFF valve for: chemical products, food plants, distribution lines for gas, air, water. Suitable for average vacuum (see page 420), steam up to +200°C with PTFE+CARBOGRAPHITE.

SPECIAL EXECUTIONS:
- **PTFE+15% GLASS FIBRE:** + 190°C.
- **PTFE+CARBOGRAPHITE:** + 200°C (optimum from 60°C to 200°C).
- Peek for high temperatures up to +260°C (optimum from 100°C to 260°C).
- Ball drilling.
- PTFE seals with metal core (on request).
- Integral seal in PTFE up to DN100.
- DN125-150– 200 PN40.
- Reduction gears with manual operator.
- Stem extensions 50mm and 100mm up to DN100.
- Valve ANSI150.
- Body - flange – stem – ball made of AISI316L.
- Degreased valve for oxygen service (max 20 Bar).
- For further special requests please consult our technical/ commercial service.

OBECNÉ POUŽITÍ:
UZAVÍRACÍ KOHOUT PRO: chemikálie, potravinářské provozy, rozvody plynu, vzduchu, vody. Vhodný pro vakuum (viz strana 420), páru do 200°C s PTFE+GRAFIT sedlem.

SPECIÁLNÍ PROVEDENÍ:
- **PTFE + 15% SKELNÉ VLÁKNO:** +190°C
- **PTFE + GRAFIT: +200**°C (optimálně od 60°C do 200°C)
- Krátkodobé zatížení vysokou teplotou do +260°C. (optimální podmínky od 100°C do 260°C).
- Vrtaná koule.
- PTFE s kovovým jádrem (na vyžádání).
- Integrální těsnění PTFE do DN100.
- DN125-150-200 PN40
- Redukovaný převod s ručním ovládáním.
- Prodloužení dříku 50mm a 100mm.
- Kohout ANSI150.
- Tělo - příruba - dřík - koule vyrobeny z AISI316L.
- Odmaštěný kohout pro použití na kyslík (max.20 bar).
- Další speciální požadavky prosím konzultujte s naším technickým/ obchodním oddělením.

CONSTRUCTION / KONSTRUKCE

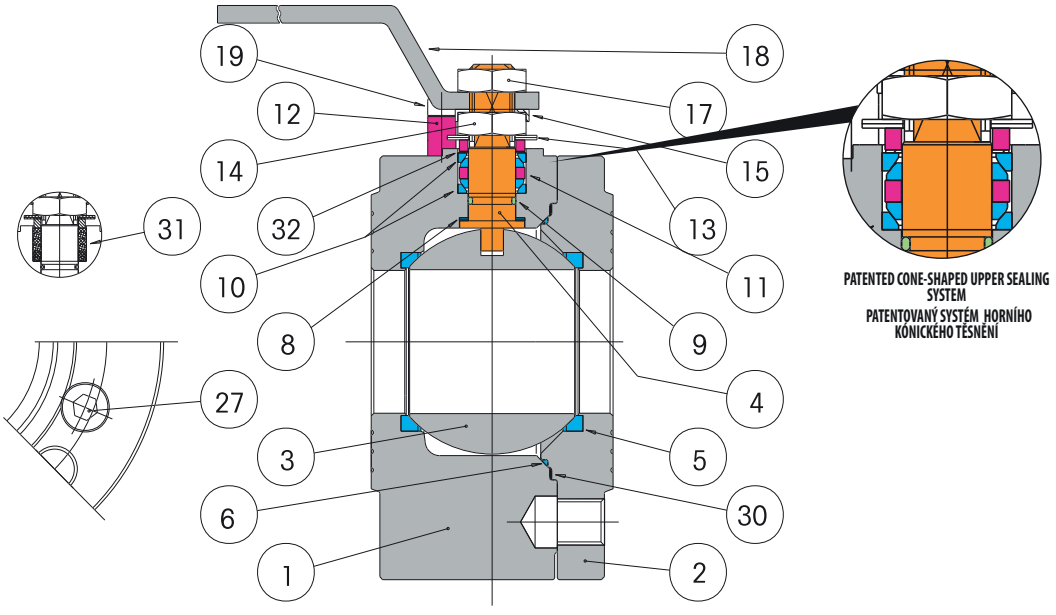

LIST OF COMPONENTS AND MATERIALS / SEZNAM ČÁSTÍ A MATERIÁLŮ

			AISI 316	AISI 316L **	AISI 304	N°
1		BODY / TĚLO	AISI 316	AISI 316L	AISI 304	1
2		FLANGE / PŘÍRUBA	AISI 316	AISI 316	AISI 304	1
3		BALL / KOULE	AISI 316	AISI 316	AISI 304	1
4		STEM / DŘÍK	AISI 316	AISI 316	AISI 304	1
5		SEAT / SEDLO	PTFE	PTFE	PTFE	2
6		SIDE SEALING RING / POSTRANNÍ TĚSNICÍ KROUŽEK	PTFE	PTFE	PTFE	1
8		UPPER SEALING RING / HORNÍ TĚSNĚNÍ	PTFE	PTFE	PTFE	3
9		STEM O-RING / O-KROUŽEK DŘÍKU	VITON	VITON	VITON	1
10		UPPER SEALING COUPLE / HORNÍ PÁR TĚSNĚNÍ	PTFE	PTFE	PTFE	2
11		GLAND WASHER / PODLOŽKA UCPÁVKY	AISI 304	AISI 304	AISI 304	2
12		STOP / ZARÁŽKA	AISI 304	AISI 304	AISI 304	1
13		BELLEVILLE WASHERS / TĚSNĚNÍ BELLEVILLE	50CrV4	50CrV4	50CrV4	2
14		STEM RETAINING NUT / UPEVŇOVACÍ MATKA DŘÍKU	AISI 304	AISI 304	AISI 304	1
15		FIXING NUT PLATE / UPEVŇOVACÍ MATKA	AISI 304	AISI 304	AISI 304	1
17		LOCKING NUT / UPEVŇOVACÍ MATKA	AISI 304	AISI 304	AISI 304	1
18		LEVER / PÁKA	AISI 304	AISI 304	AISI 304	1
19		STOP SCREW / ZARÁŽKA-ŠROUB	AISI 304	AISI 304	AISI 304	1
27		FLANGE LOCKING SCREW / UPEVŇOVACÍ ŠROUB PŘÍRUBY	AISI 304	AISI 304	AISI 304	1
30		EXTERNAL SIDE SEALING RING / VNĚJŠÍ TĚSNICÍ KROUŽEK	PURE GRAPHITE	PURE GRAPHITE	PURE GRAPHITE	1
31		V SHAPED CHEVRON TYPE / V PÁSKA	PTFE+GRAPHITE	PTFE+GRAPHITE	PTFE+GRAPHITE	1
32		UPPER RING / HORNÍ KROUŽEK	PTFE	PTFE	PTFE	1

SELENE®
STAINLESS STEEL

EFFEBI

SECTION / ŘEZ

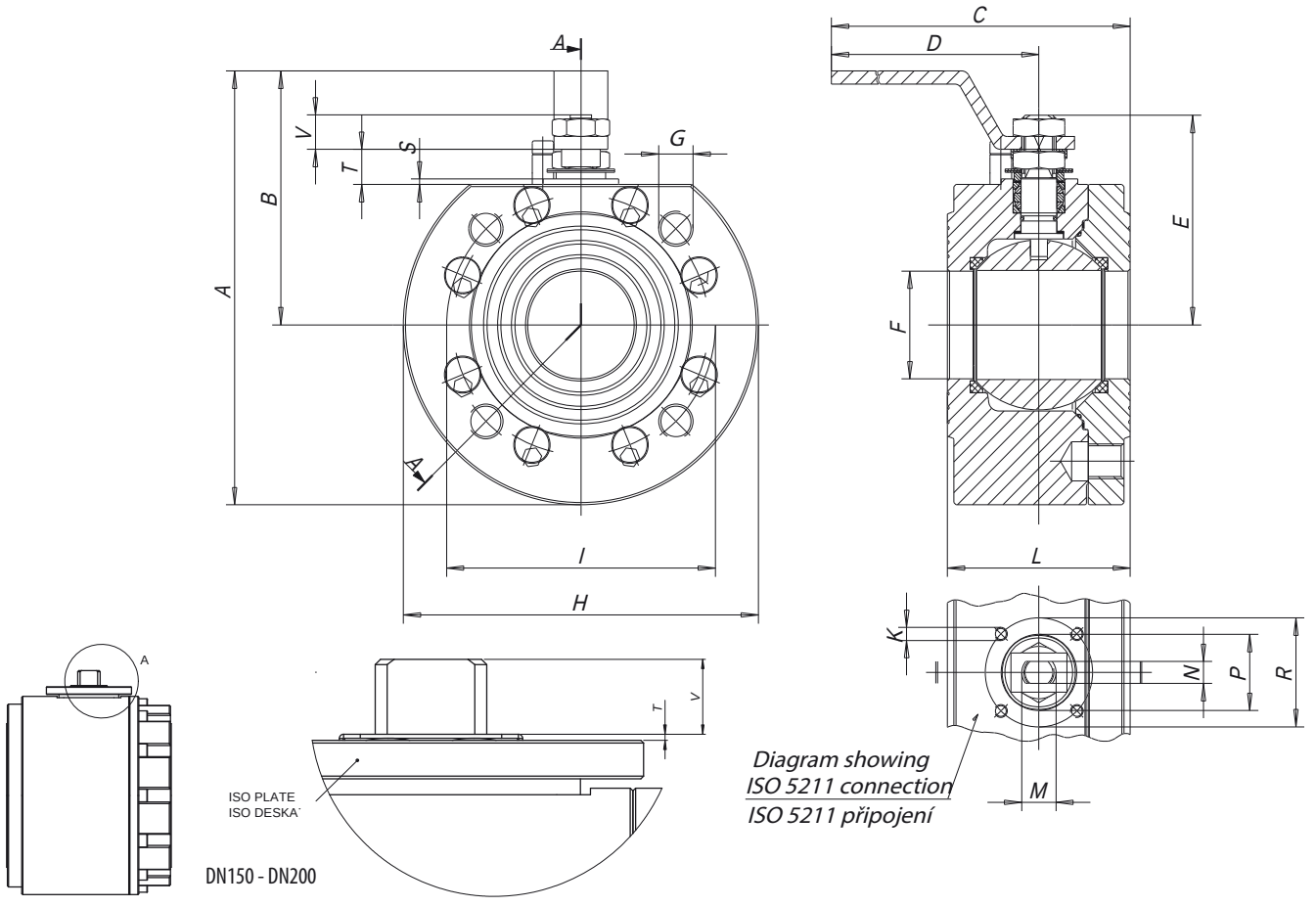

SIZE	A	B	C	D	E	F	G	H	K	I	L PN 16/40	M	N	P	R	S	T	V	N° G	PN	ATT. ISO	WEIGHT g.	Kv
DN50	199	117	273	230	94,5	49,5	M16	165	M6	125	85	M16	10	35	50	2,5	16	14	4	40	F05	11000	280
DN65	232	139	372	320	122,5	65	M16	185	M8	145	103	M22	14	49,5	70	3	19	23,5	4	16	F07	17500	510
DN65	232	139	372	320	122,5	65	M16	185	M8	145	103	M22	14	49,5	70	3	19	23,5	8	40	F07	17300	510
DN80	249	149	381	320	132,5	78	M16	200	M8	160	122	M22	14	49,5	70	3	19	23,5	8	40	F07	22800	770
DN100	277	167	448	370	148,5	96	M16	220	M10	180	155	M27	16	70	102	3	22,2	25,3	8	16	F10	34500	1200
DN100	284	167	448	370	148,5	96	M20	235	M10	190	155	M27	16	70	102	3	22,2	25,3	8	40	F10	39000	1200
DN125	309	181	455	370	166,5	118	M16	255	M10	210	185	M27	16	70	102	3	22,2	25,3	8	16	F10	51220	2000
DN150	388	241	500	395	197,5	144	M20	295	M12	240	235	M42	26		125		4	29	8	16	F12	80960	
DN200	458	276	829	674	232,5	192	M20	365	M12	295	315	M42	26		125		4	29	12	16	F12	177060	

ICIM UNI EN ISO 9001: 2008
ICIM ISO 14001:2004

SELENE®
STAINLESS STEEL

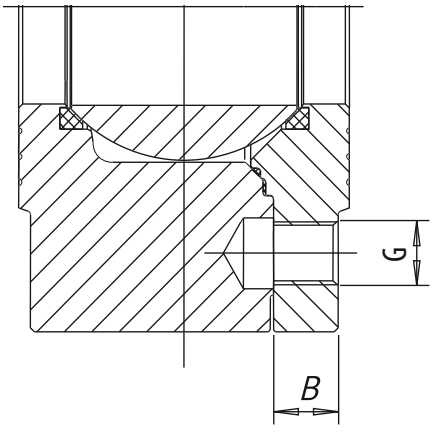

DRILLING UNI-EN 1092 / VRTÁNÍ UNI-EN 1092

SIZE	G	B
DN50	M16	16,5
DN65	M16	18,5
DN80	M16	21
DN100	M16	20
DN100	M20	24
DN125	M16	22
DN150	M20	22
DN200	M20	24

BREAKAWAY TORQUES in Nm / KROUTICÍ MOMENT v Nm

PN - bar	DN size	50	65	80	100	125	150	200
	0	35	55	75	150	240	310	600
	16	39	59	84,5	168	300	400	800
	25	41,5	62,5	92	180			
	40	44	67	99	195			

The values in NM may vary depending on the seat material, temperature and type of fluid. For reliable operation of various types of actuators, in different working conditions, is recommended a safety factor of 1.5 (for PTFE).

Hodnoty v Nm se mohou lišit dle použitých těsnicích materiálů, dle teploty a druhu média. Pro ovládání s různými typy pohonů v různých pracovních podmínkách je nutné zvážit bezpečnostní faktor 1,5 (pro PTFE).

PRESSURE/TEMPERATURE DIAGRAM / DIAGRAM TLAK/TEPLOTA

PTFE

PTFE + CARBOGRAPHITE / PTFE + GRAFIT

PEEK

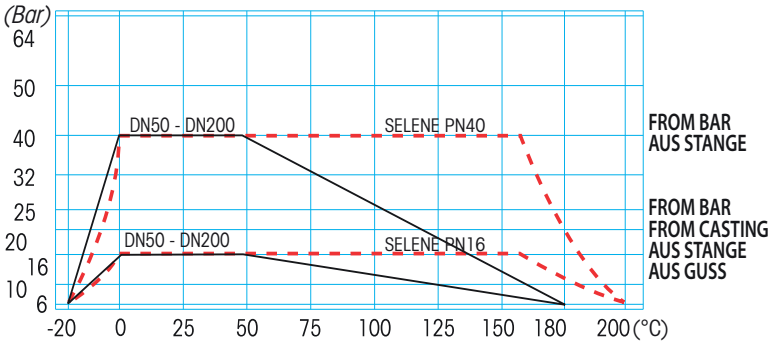

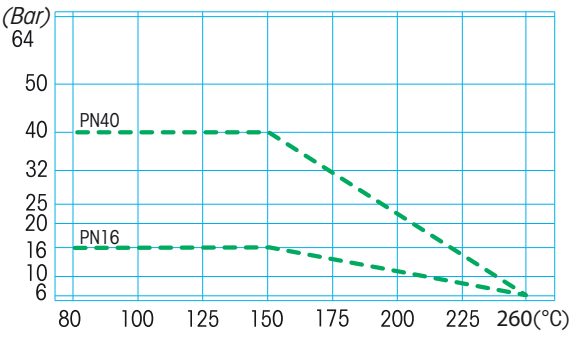

For Specifications about the Pressure-temperature Diagram and installation instructions, see page 410 / Návod pro používání diagramu TLAK/TEPLOTA při specifikaci armatury najdete na straně 410

SELENE® CARBON STEEL

FIRE SAFE

TÜV SÜD

Atex CE Ex II 2 G D*

* *Available on request*

* *NA VYŽÁDÁNÍ*

art. 2903 **A105 FROM BAR / A105 Z TYČOVINY** od DN 50 do DN 200

art.	
2904	**A105 Z TYČOVINY** od DN 65, od DN 100 do DN 200 (DN 50 a DN 80 PN16/40 art.2903)

art.	
2903..F	**LF2 Z ODLITKU **** od DN 50 do DN 200

MAIN STANDARD FEATURES:

- **CONSTRUCTION:** ASTM A105 (body from bar)
  LF2 (from casting). **
- **STANDARDS:** BS EN ISO 17292:2004.
- **CERTIFICATION:** FIRE SAFE according to BS 6755 - API 6 FA - API 607
  TÜV for TA Luft (only PTFE).
- **PRESSURES:** PN40 body from bar
  PN16 body from casting or body from bar.
- **TEMPERATURE LIMITS:** -10°C / +180°C A105 (PTFE)
  -20°C / +180°C LF2 (PTFE).
- **CONNECTIONS with flanges:** UNI-EN 1092 and DIN2501 BL.1.
- **FLANGE DRILLING:** metric.
- **STEM:** Anti blow out with anti-static device.
- **SEAL:** triple patented stem-packing with labyrinth effect with automatic adjustment by Belleville washers.
- **UPPER CONNECTION:** ISO 5211.
- **OPERATOR:** lever. Available colours: black, yellow.
- **FLANGE:** Bolted flange for ball retaining.
- **BALL:** not overflowing.

TECHNICKÉ VLASTNOSTI:

- **KONSTRUKCE:** ASTM A 105 (tělo z tyčoviny)
  LF2 (z odlitku) **
- **STANDARDY:** BS EN ISO 17292:2004.
- **CERTIFIKACE:** FIRE SAFE Podle BS 6755 – API 6 FA – API 607
  TÜV pro tlakový vzduch (pouze PTFE).
- **TLAKY:** PN 40 tělo z tyčoviny
  PN16 tělo z odlitku nebo tělo z tyčoviny.
- **TEPLOTNÍ LIMITY:** -10°C / +180°C A105 (PTFE)
  -20°C / +180°C LF2 (PTFE).
- **PŘIPOJENÍ na příruby:** UNI-EN 1092 a DIN2501 BL.1.
- **VRTÁNÍ PŘÍRUB:** metrické.
- **DŘÍK:** systém zaručující těsnost s antistatickou úpravou..
- **TĚSNĚNÍ:** trojnásobné patentované těsnění dříku s labyrintovým efektem a automatickým dotahovaním těsněním Belleville.
- **HORNÍ PŘIPOJENÍ:** ISO 5211.
- **OVLÁDÁNÍ:** Páka. Barevná provedení: černá, žlutá.
- **KOULE NEPŘESAHUJE TĚLO ARMATURY**

ICIM UNI EN ISO 9001: 2008

ICIM ISO 14001:2004

SELENE®
CARBON STEEL

GENERAL APPLICATIONS:
ON-OFF valve for: chemical products, food plants, distribution lines for gas, air, water. Suitable for average vacuum (see page 420), steam up to +200°C with PTFE+CARBOGRAPHITE.

SPECIAL EXECUTIONS:
- **PTFE+15% GLASS FIBRE:** + 190°C.
- **PTFE+CARBOGRAPHITE:** + 200°C (optimum from 60°C to 200°C).
- Peek for high temperatures up to 260°C (optimum from 100°C to 260°C).
- Ball drilling.
- PTFE seals with metal core(on request).
- Integral seal in PTFE up to DN100.
- DN125-150– 200 PN40.
- Reduction gears with manual operator.
- Stem extensions 50mm or 100mm up to DN100.
- Valve ANSI150.
- Lever with yellow handle for gas up to DN100.
- Body - flange made of FL2.
- For further special requests please consult our technical/ commercial service.

OBECNÉ POUŽITÍ:
UZAVÍRACÍ KOHOUT PRO: chemikálie, potravinářské provozy, rozvody plynu, vzduchu, vody. Vhodný pro vakuum (viz strana 420), páru do 200°C s PTFE+GRAFIT.

SPECIÁLNÍ PROVEDENÍ:
- **PTFE + 15% SKELNÉ VLÁKNO**: +190°C
- **PTFE + GRAFIT: +200**°C (optimálně od 60°C do 200°C)
- Krátkodobé zatížení vysokou teplotou do +260°C. (optimální podmínky od 100°C do 260°C).
- Vrtaná koule.
- PTFE s kovovým jádrem (na vyžádání).
- Integrální těsnění PTFE do DN100.
- DN125-150-200 PN40.
- Redukovaný převod s ručním ovládáním.
- Prodloužení dříku 50mm a 100mm do DN 100.
- Kohout ANSI 150.
- Žlutá páka pro plyn do DN100.
- Tělo - příruba vyrobeny z FL2.
- Další speciální požadavky prosím konzultujte s naším technickým/obchodním oddělením.

CONSTRUCTION / KONSTRUKCE

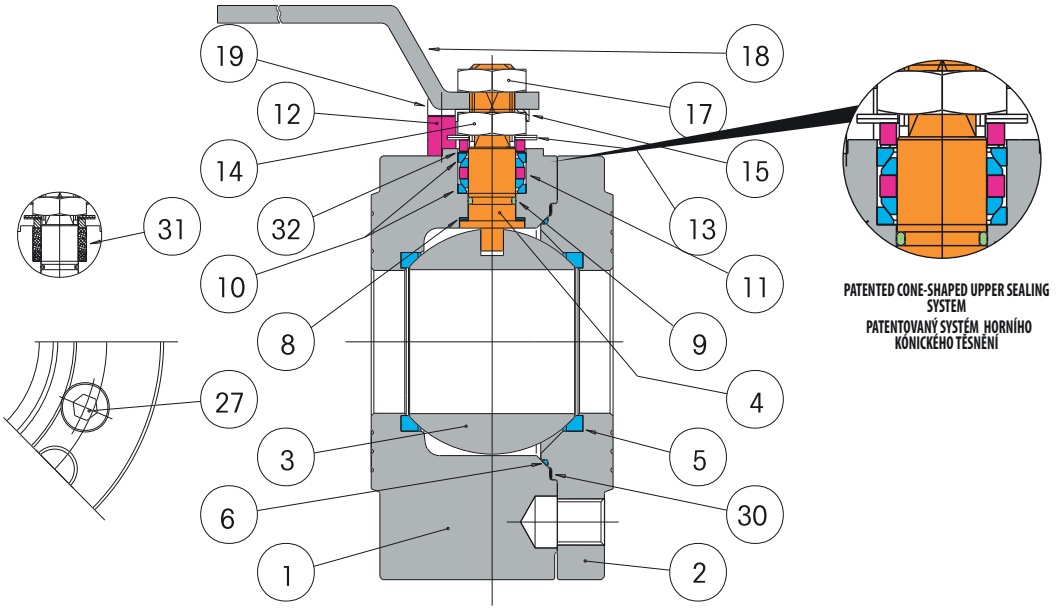

LIST OF COMPONENTS AND MATERIALS / SEZNAM ČÁSTÍ A MATERIÁLŮ

			ASTM A105	LF2 **	N°
1		BODY / TĚLO	ASTM A105	LF2	1
2		FLANGE / PŘÍRUBA	ASTM A105	ASTMA105	1
3		BALL / KOULE	AISI 304	AISI 304	1
4	●	STEM / DŘÍK	AISI 304	AISI 304	1
5	●	SEAT / SEDLO	PTFE	PTFE	2
6	●	SIDE SEALING RING / POSTRANNÍ TĚSNICÍ KROUŽEK	PTFE	PTFE	1
8	●	UPPER SEALING RING / HPRMÍ TĚSNĚNÍ	PTFE	PTFE	2
9	●	STEM O-RING / O-KROUŽEK DŘÍKU	VITON	VITON	1
10	●	UPPER SEALING COUPLE / HORNÍ PÁR TĚSNĚNÍ	PTFE	PTFE	2
11	●	GLAND WASHER / PODLOŽKA UCPÁVKY	AISI 304	AISI 304	2
12	●	STOP / ZARÁŽKA	AISI 304	AISI 304	1
13		BELLEVILLE WASHERS / TĚSNĚNÍ BELLEVILLE	50CrV4	50CrV4	2
14		STEM RETAINING NUT / UPEVŇOVACÍ MATKA DŘÍKU	AISI 304	AISI 304	1
15		FIXING NUT PLATE / UPEVŇOVACÍ MATKA	AISI 304	AISI 304	1
17		LOCKING NUT / UPEVŇOVACÍ MATKA	AISI 304	AISI 304	1
18		LEVER / PÁKA	AISI 304	AISI 304	1
19		STOP SCREW / ZARÁŽKA-ŠROUB	AISI 304	AISI 304	1
27		FLANGE LOCKING SCREW / UPEVŇOVACÍ ŠROUB PŘÍRUBY	AISI 304	AISI 304	1
30	●	EXTERNAL SIDE SEALING RING / VNĚJŠÍ TĚSNICÍ KROUŽEK	PURE GRAPHITE	PURE GRAPHITE	1
31		V SHAPED CHEVRON TYPE / V PÁSKA	PTFE+GRAPHITE	PTFE+GRAPHITE	1
32	●	UPPER RING / HORNÍ KROUŽEK	PTFE	PTFE	1

SELENE®
CARBON STEEL

EFFEBI

SECTION / ŘEZ

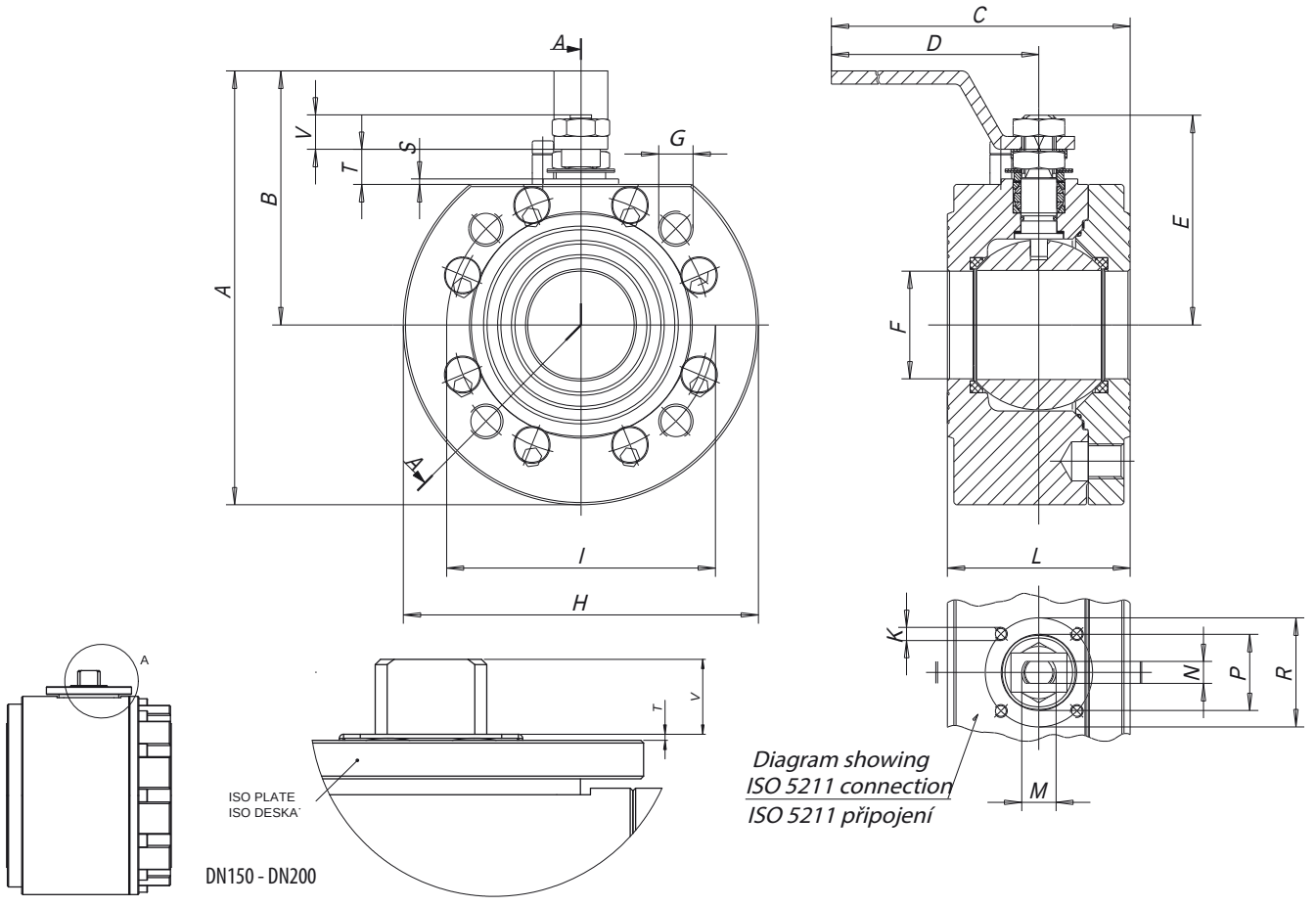

SIZE	A	B	C	D	E	F	G	H	K	I	L PN 16/40	M	N	P	R	S	T	V	N° G	PN	ATT. ISO	WEIGHT g.	Kv
DN50	199	117	273	230	94,5	49,5	M16	165	M6	125	85	M16	10	35	50	2,5	16	14	4	40	F05	11000	280
DN65	232	139	372	320	122,5	65	M16	185	M8	145	103	M22	14	49,5	70	3	19	23,5	4	16	F07	17500	510
DN65	232	139	372	320	122,5	65	M16	185	M8	145	103	M22	14	49,5	70	3	19	23,5	8	40	F07	17300	510
DN80	249	149	381	320	132,5	78	M16	200	M8	160	122	M22	14	49,5	70	3	19	23,5	8	40	F07	22800	770
DN100	277	167	448	370	148,5	96	M16	220	M10	180	155	M27	16	70	102	3	22,2	25,3	8	16	F10	34500	1200
DN100	284	167	448	370	148,5	96	M20	235	M10	190	155	M27	16	70	102	3	22,2	25,3	8	40	F10	39000	1200
DN125	309	181	455	370	166,5	118	M16	255	M10	210	185	M27	16	70	102	3	22,2	25,3	8	16	F10	51000	2000
DN150	388	241	500	395	197,5	144	M20	295	M12	240	235	M42	26		125		4	29	8	16	F12	81000	
DN200	458	276	829	674	232,5	192	M20	365	M12	295	315	M42	26		125		4	29	12	16	F12	177000	

ICIM UNI EN ISO 9001: 2008
ICIM ISO 14001:2004

SELENE®
CARBON STEEL

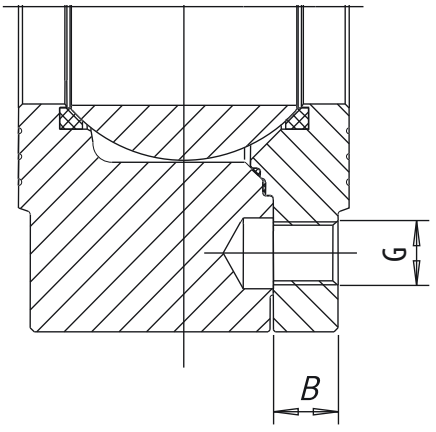

DRILLING UNI-EN 1092 / VRTÁNÍ UNI-EN 1092

SIZE	G	B
DN50	M16	16,5
DN65	M16	18,5
DN80	M16	21
DN100	M16	20
DN100	M20	24
DN125	M16	22
DN150	M20	22
DN200	M20	24

BREAKAWAY TORQUES in Nm / KROUTICÍ MOMENT v Nm

PN - bar	DN size	50	65	80	100	125	150	200
	0	35	55	75	150	240	310	600
	16	39	59	84,5	168	300	400	800
	25	41,5	62,5	92	180			
	40	44	67	99	195			

The values in NM may vary depending on the seat material, temperature and type of fluid. For reliable operation of various types of actuators, in different working conditions, is recommended a safety factor of 1.5 (for PTFE).

Hodnoty v Nm se mohou lišit dle použitých těsnicích materiálů, dle teploty a druhu média. Pro ovládání s různými typy pohonů v různých pracovních podmínkách je nutné zvážit bezpečnostní faktor 1,5 (pro PTFE).

PRESSURE/TEMPERATURE DIAGRAM / DIAGRAM TLAK/TEPLOTA

PTFE

PTFE + CARBOGRAPHITE / PTFE + GRAFIT

PEEK

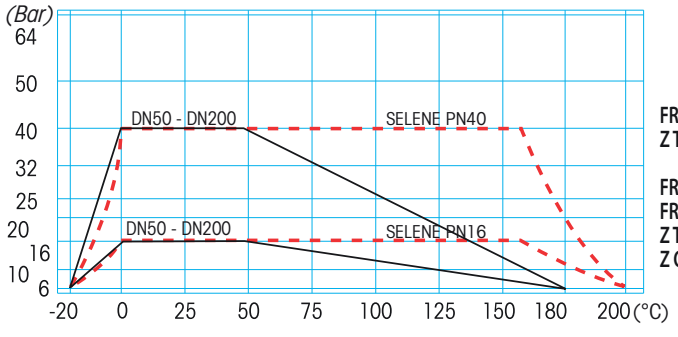

FROM BAR
Z TYČOVINY

FROM BAR
FROM CASTING
Z TYČOVINY
Z ODLITKU

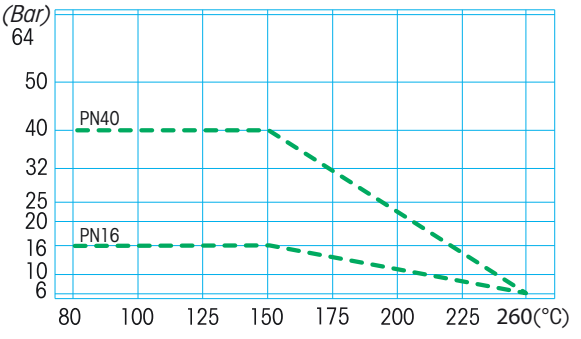

A105 -10°C / LF2 -20°C

For Specifications about the Pressure-temperature Diagram and installation instructions, see page 410 / Návod pro používání diagramu TLAK/TEPLOTA při specifikaci armatury najdete na straně 410

ANTARES® STAINLESS STEEL

DVGW product GAS

DN15 ÷ DN100

TÜV SÜD

FIRE SAFE

ISO 10497:2010 *

FIRE SAFE

until - do DN150
(DN200 on request
DN200 NA VYŽÁDÁNÍ)

Atex CE Ex II 2 G D *

* *Available on request*
* *NA VYŽÁDÁNÍ*

art. 2922	**AISI 316L F4 FROM BAR** / PN 16/40 from DN 15 to DN 50, DN80 - PN 16 DN 65, from DN 100 to DN 200 **

art. 2922...F	**AISI 316L F4 Z ODLITKU**
	PN 16 od DN 25 do DN 200

art. 2924	**AISI 316L F1 Z TYČOVINY** **
	od DN 50 do DN 200
	PN 16/40 od DN 15 do DN 50, DN 80
	PN 16 DN 65, od DN 100 do DN 200

art. 2983	**AISI 304 F4 FROM BAR**
	AISI 304 F4 Z TYČOVINY
	PN 16/40 od DN 15 do DN 50, DN 80
	PN 16 DN 65, od DN 100 do DN 200

MAIN STANDARD FEATURES:

- **CONSTRUCTION:** AISI 316L (from bar) **
  AISI 316 (from casting)
  AISI 304
- **STANDARDS:** BS EN ISO 17292:2004.
- **CERTIFICATION:** FIRE SAFE according to BS 6755 - API 6 FA - API 607 (until DN150)
  On request: ANSI/API STD 607 ISO 10497:2010 (DN15÷DN200)
  DVGW for gas PN16, TÜV for TA Luft (only PTFE).
  (Nace MR 0.175 on request).
- **SIZE RANGE:** DN15 - DN200.
- **PRESSURES:** PN40 body from BAR
  PN16 body from CASTING or body from BAR.
- **TEMPERATURE LIMITS:** -20°C / +180°C (PTFE).
- **CONNECTIONS with flanges:** UNI-EN 1092 and DIN2501 BL.1 DIN3202 face to face.
- **STEM:** Anti blow out with anti-static device.
- **ANTISTATIC DEVICE:** starting from DN25 (DN15 – DN20 upon request).
- **SEAL:** triple patented stem-packing with labyrinth effect and automatic adjustment by Belleville washers.
- **UPPER CONNECTION:** ISO 5211 for connection with actuator.
- **OPERATOR:** lever. Available colours: black, yellow.

TECHNICKÉ VLASTNOSTI:

- **KONSTRUKCE:** AISI 316L (tělo z tyčoviny)**
  AISI 316 (tělo z odlitku)
  AISI 304
- **STANDARDY:** BS EN ISO 17292:2004.
- **CERTIFIKACE:** FIRE SAFE Podle BS 6755 - API 6 FA - API 607 (do DN150)
  NA VYŽÁDÁNÍ: ANSI/API STD 607 ISO 10497:2010 (DN15÷DN200)
  DVGW pro plyn PN16, TÜV pro tlakový vzduch (pouze PTFE).
  (Nace MR 0.175 NA VYŽÁDÁNÍ).
- **ROZMĚRY:** DN15 - DN200.
- **TLAKY:** PN40 tělo z tyčoviny
  PN 16 tělo z ODLITKU nebo tělo z TYČOVINY.
- **TEPLOTNÍ LIMITY:** -20°C / +180°C (PTFE).
- **PŘIPOJENÍ na příruby:** UNI-EN 1092 a DIN2501 BL.1. Stavební délka DIN3202.
- **Systém zaručující těsnost.**
- **ANTISTATICKÁ ÚPRAVA:** od DN25 (na vyžádání DN15-DN20).
- **TĚSNĚNÍ:** trojnásobné patentované těsnění dříku s labyrintovým efektem a automatickým dotahovaním těsněním Belleville.
- **OBERER PŘIPOJENÍ:** ISO 5211 pro připojení pohonu.
- **OVLÁDÁNÍ:** Páka. Barevná provedení: černá, žlutá.

ICIM UNI EN ISO 9001: 2008

ICIM ISO 14001:2004

ANTARES®
STAINLESS STEEL

GENERAL APPLICATIONS:
ON-OFF valve for: chemical products, petrochemical plants, water plants, distribution lines for gas, air, water. Suitable for average vacuum (see page 420), steam up to +200°C with PTFE+CARBOGRAPHITE. For special application please check the suitability of the valve for the process and the required corrosion resistancy using the relevant table.

SPECIAL EXECUTIONS:
- **PTFE+CARBOGRAPHITE:** use up to +200°C (optimum from 60°C to 200°C).
- Peek for high temperatures up to +260°C (optimum from 100°C to 260°C)
- PTFE seals with metal core (on request)
- Ball drilling
- Body – body flange – stem – ball made of AISI 316L.
- Degreased valves for oxygen service.
- For further special requests please consult our technical/ commercial service.

OBECNÉ POUŽITÍ:
UZAVÍRACÍ KOHOUT PRO: chemikálie, petrochemické provozy, vodárenská zařízení, rozvody plynu, vzduchu, vody. Vhodný pro vakuum (viz strana 420), páru do +200oC s PTFE+GRAFIT sedlem. Pro speciální použí prosím prověřte vhodnost kohoutu a požadovanou korozní odolnost v příslušné tabulce.

SPECIÁLNÍ PROVEDENÍ:
- PTFE + GRAFIT: použití do +200°C (optimálně od 60°C do 200°C) (optimálně od 60°C do 200°C)
- Krátkodobé zatížení vysokou teplotou do +260°C. (optimální podmínky od 100°C do 260°C).
- PTFE s kovovým jádrem (na vyžádání).
- Vrtaná koule.
- Tělo - příruba - dřík - koule vyrobeny z AISI316L.
- Odmaštěný kohout pro použití na kyslík (max.20 bar).
- Další speciální požadavky prosím konzultujte s naším technickým/obchodním oddělením.

CONSTRUCTION / KONSTRUKCE

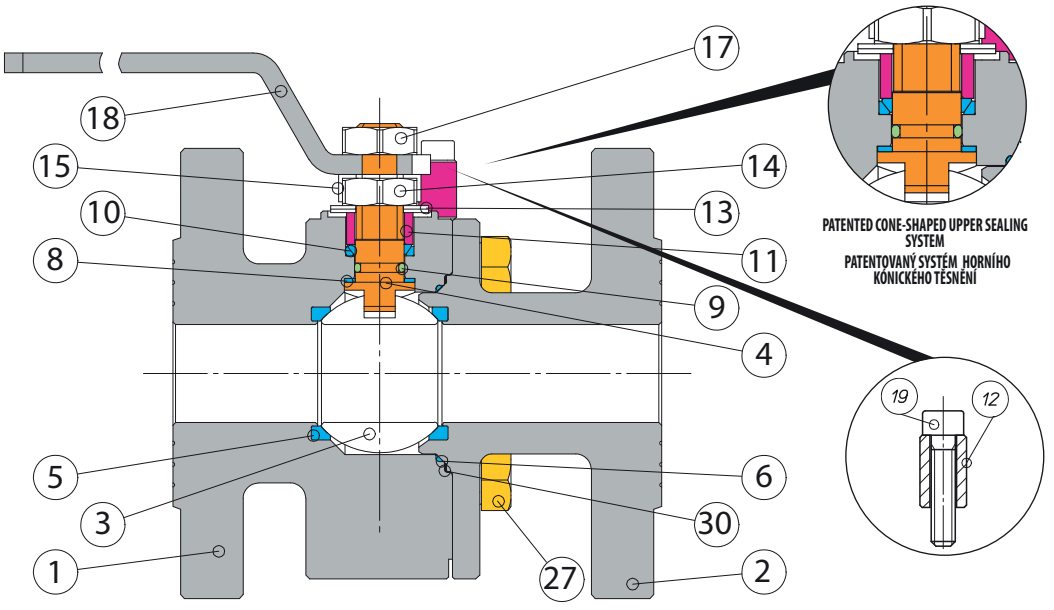

LIST OF COMPONENTS AND MATERIALS / SEZNAM ČÁSTÍ A MATERIÁLŮ

			AISI 316	AISI 316L **	AISI 304	N°
1		BODY / TĚLO	AISI 316	AISI 316L	AISI 304	1
2		FLANGE / PŘÍRUBA	AISI 316	AISI 316	AISI 304	1
3		BALL / KOULE	AISI 316	AISI 316	*** AISI 304 / AISI 316	1
4		STEM / DŘÍK	AISI 316	AISI 316	AISI 304	1
5		SEAT / SEDLO	PTFE	PTFE	PTFE	2
6		SIDE SEALING RING / POSTRANNÍ TĚSNICÍ KROUŽEK	PTFE	PTFE	PTFE	1
8		UPPER SEALING RING / HORNÍ TĚSNĚNÍ	PTFE	PTFE	PTFE	2
9		STEM O-RING / O-KROUŽEK DŘÍKU	VITON	VITON	VITON	1
10		UPPER SEALING COUPLE / HORNÍ PÁR TĚSNĚNÍ	PTFE	PTFE	PTFE	1
11		GLAND WASHER / PODLOŽKA UCPÁVKY	AISI 304	AISI 304	AISI 304	1
12		STOP / ZARÁŽKA	AISI 304	AISI 304	AISI 304	1
13		BELLEVILLE WASHERS / TĚSNĚNÍ BELLEVILLE	50CrV4	50CrV4	50CrV4	2
14		STEM RETAINING NUT / UPEVŇOVACÍ MATKA DŘÍKU	AISI 304	AISI 304	AISI 304	1
15		FIXING NUT PLATE / UPEVŇOVACÍ MATKA	AISI 304	AISI 304	AISI 304	1
17		LOCKING NUT / UPEVŇOVACÍ MATKA	AISI 304	AISI 304	AISI 304	1
18		LEVER / PÁKA	AISI 304	AISI 304	AISI 304	1
19		STOP SCREW / ZARÁŽKA-ŠROUB	AISI 304	AISI 304	AISI 304	1
27		FLANGE LOCKING SCREW / UPEVŇOVACÍ ŠROUB PŘÍRUBY	AISI 304	AISI 304	AISI 304	1
30	●	EXTERNAL SIDE SEALING RING / VNĚJŠÍ TĚSNICÍ KROUŽEK	PURE GRAPHITE	PURE GRAPHITE	PURE GRAPHITE	1

• Internal stop from DN15 to DN20 / • Vnitřní zarážka od DN15 do DN20
• External stop from DN25 to DN100 / • Vnější zarážka od DN25 do DN100

*** DN15 - DN20 AISI 316
DN25 - DN100 AISI 304

ANTARES®
STAINLESS STEEL

EFFEBI

SECTION / ŘEZ

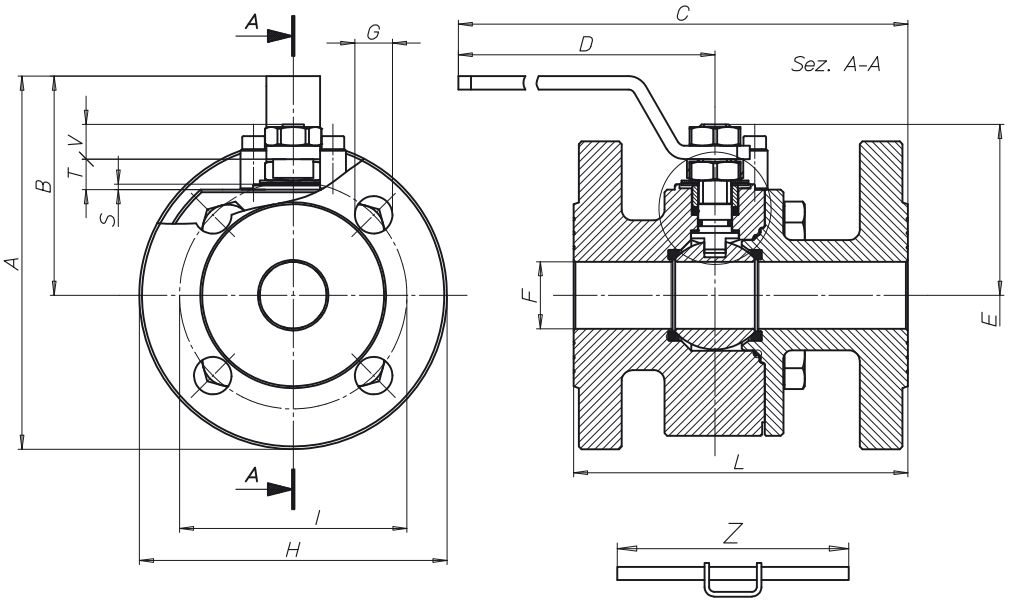

LEVER - PÁKA DN150-DN200

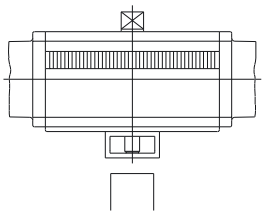

By removing the lever and the stop device, an actuator can be fitted using mounting kit K1GA...

Odstraněním páky může být s použitím sady K1GA namontován pohon.

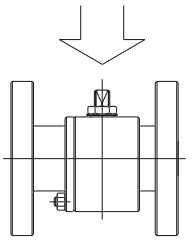

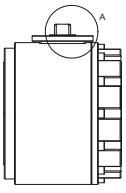

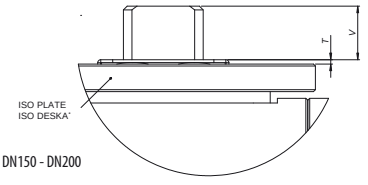

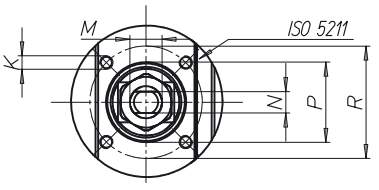

* Face to face / * Stavební délka F5 pro DN 125 - 150 - 200

SIZE	A	B	C	D	E	F	G	H	K	I	L F4/ F5	L F1	M	N	P	R	S	T	V	Z	HOLES	PN	ATT. ISO	WEIGHT g.
DN15	113,5	66	207	140	48	15	14	95	M5	65	115	130	M10	6	-	36	-	5	9	-	4	40	F03	3600
DN20	121,5	69	210	140	51	20	14	105	M5	75	120	150	M10	6	25	36	2	8	9	-	4	40	F03	4635
DN25	139,5	82	252	180	62,3	25	14	115	M5	85	125	160	M12	8	30	42	2	11,5	11,5	-	4	40	F04	5750
DN32	157	87	257	180	67	32	18	140	M5	100	130	180	M12	8	30	42	2	10	11	-	4	40	F04	8320
DN40	183	108	312	230	87,3	40	18	150	M6	110	140	200	M16	10	35	50	2,5	14,5	15,5	-	4	40	F05	11160
DN50	197,5	115	317	230	94,5	49,5	18	165	M6	125	150	230	M16	10	35	50	2,5	14,5	15,5	-	4	40	F05	14900
DN65	231	139	418	320	122,5	65	18	185	M8	145	170	290	M22	14	55	70	3	18,7	23,8	-	4	16	F07	23750
DN80	250	150	425	320	132,5	78	18	200	M8	160	180	310	M22	14	55	70	3	18,7	23,8	-	8	40	F07	28530
DN100	273	163	484	370	148,5	96	18	220	M10	180	190	350	M27	16	-	102	-	1,5	26	-	8	16	F10	35560
DN125	309	181	603	370	166,5	118	18	250	M10	210	325*	400	M27	16	70	102	3	22	26	-	8	16	F10	65500
DN150	392	249	771	584	200	144	22	285	M12	240	350*	480	M42	26	-	125	-	4	31,5	650	8	16	F12	108900
DN200	460	288	784	584	235	192	22	343	M12	295	400*	600	M42	26	-	125	-	4	27	650	12	16	F12	194650

ICIM UNI EN ISO 9001: 2008
ICIM ISO 14001:2004

ANTARES®
STAINLESS STEEL

BREAKAWAY TORQUES in Nm / KROUTICÍ MOMENT v Nm

PN - bar	DN size	15	20	25	32	40	50	65	80	100	125	150	200
	0	4	7	15	21	26	36	51	81	130	240	310	600
	16	5	8	17	23	28	39	54	86	150	300	400	800
	40	6	10	22	28	32	45	62	120	200			

The values in NM may vary depending on the seat material, temperature and type of fluid. For reliable operation of various types of actuators, in different working conditions, is recommended a safety factor of 1.5 (for PTFE).

Hodnoty v Nm se mohou lišit dle použitých těsnicích materiálů, dle teploty a druhu média. Pro ovládání s různými typy pohonů v různých pracovních podmínkách je nutné zvážit bezpečnostní faktor 1,5 (pro PTFE).

FROM BAR / Z TYČOVINY

PRESSURE/TEMPERATURE DIAGRAM / DIAGRAM TLAK/TEPLOTA

PTFE
PEEK
PTFE + CARBOGRAPHITE / PTFE + GRAFIT

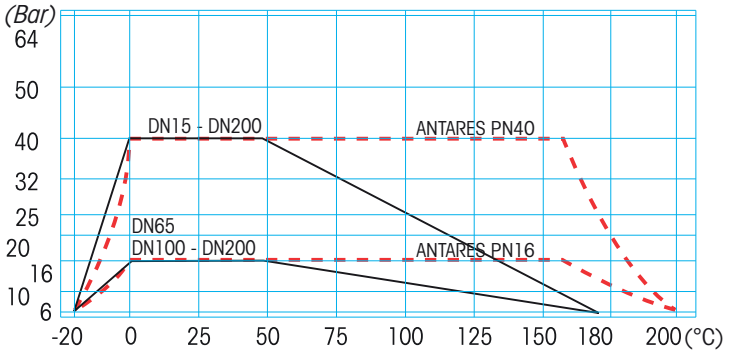

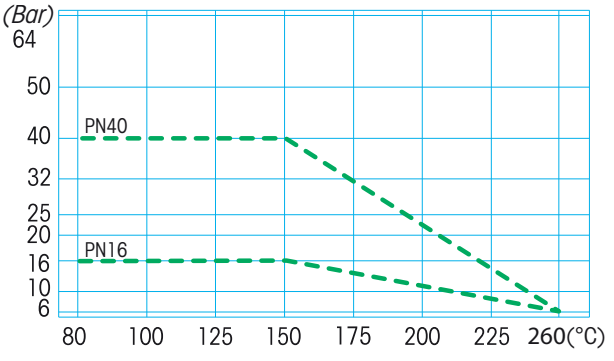

For Specifications about the Pressure-temperature Diagram and installation instructions, see page 410 / Návod pro používání diagramu TLAK/TEPLOTA při specifikaci armatury najdete na straně 410

FROM CASTING / Z ODLITKU

PRESSURE/TEMPERATURE DIAGRAM / DIAGRAM TLAK/TEPLOTA

PTFE
PTFE + CARBOGRAPHITE / PTFE + GRAFIT

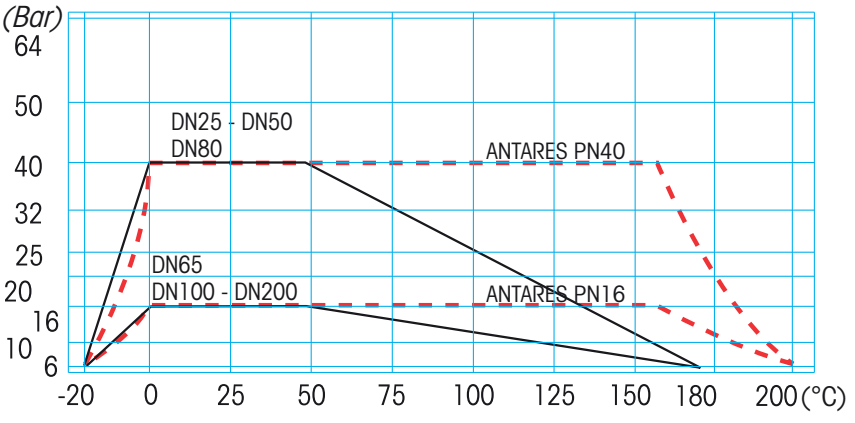

For Specifications about the Pressure-temperature Diagram and installation instructions, see page 410 / Návod pro používání diagramu TLAK/TEPLOTA při specifikaci armatury najdete na straně 410

ANTARES® CARBON STEEL

DVGW product GAS

DN15 ÷ DN100

TÜV SÜD

FIRE SAFE

ISO 10497:2010*

FIRE SAFE

until - do DN150
(DN200 on request
DN200 NA VYŽÁDÁNÍ)

Atex CE Ex II 2 G D*

* *Available on request*
* *NA VYŽÁDÁNÍ*

art. 2932	**A105 F4 FROM BAR** / A105 F4 Z TYČOVINY od DN 15 do DN 200

art. 2932...F	**LF2 F4 Z ODLITKU** ** od DN 25 do DN 200 PN 16

art. 2934	**A105 F1 Z TYČOVINY** od DN 15 do DN 200 PN 16/40 od DN 15 do DN 50, DN 80 PN 16 DN 65, od DN 100 do DN 200

art. 2932	**A105 F4 Z TYČOVINY** od DN 15 do DN 200 PN 16/40 od DN 15 do DN 50, DN 80 PN 16 DN 65, od DN 100 do DN 200

MAIN STANDARD FEATURES:

- **CONSTRUCTION:** A105 (from bar). LF2 (from casting). **
- **STANDARDS:** BS EN ISO 17292:2004.
- **CERTIFICATION:** FIRE SAFE according to BS 6755 - API 6 FA - API 607 (until DN150) On request: ANSI/API STD 607 ISO 10497:2010 (DN15÷DN200) DVGW for gas PN16, TÜV for TA Luft (only PTFE).
- **SIZE RANGE:** DN15 - DN200.
- **PRESSURES:** PN40 body from bar PN16 body from casting or body from bar.
- **TEMPERATURE LIMITS:** -10°C / +180°C A105 (PTFE) -20°C / +180°C LF2 (PTFE).
- **CONNECTIONS with flanges:** UNI-EN 1092 and DIN2501 BL.1 DIN3202 face to face.
- **STEM:** Anti blow out with anti-static device.
- **ANTISTATIC DEVICE:** starting from DN25 (DN15 – DN20 upon request).
- **STEM:** triple patented stem-packing with labyrinth effect and automatic adjustment by Belleville washers.
- **UPPER CONNECTION:** ISO 5211 for connection with actuator.
- **OPERATOR:** lever. Available colours: black, yellow.

TECHNICKÉ VLASTNOSTI:

- **KONSTRUKCE:** A105 (z tyčoviny). LF2 (z odlitku). **
- **STANDARDY:** BS EN ISO 17292:2004.
- **CERTIFIKACE:** Požární odolnost Podle BS 6755 - API 6 FA - API 607 (do DN150) NA VYŽÁDÁNÍ: ANSI/API STD 607 ISO 10497:2010 (DN15÷DN200) DVGW pro plyn PN16, TÜV pro tlakový vzduch (pouze PTFE).
- **ROZMĚRY:** DN15 - DN200.
- **TLAKY:** PN40 tělo z tyčoviny PN 16 tělo z odlitku nebo tělo z tyčoviny.
- **TEPLOTNÍ LIMITY:** -10°C / +180°C A105 (PTFE) -20°C / +180°C LF2 (PTFE).
- **PŘIPOJENÍ na příruby:** UNI-EN 1092 und DIN2501 BL.1 Stavební délka DIN3202.
- **Systém zaručující těsnost.**
- **ANTISTATICKÁ ÚPRAVA:** od DN25 (na vyžádání DN15-DN20).
- **TĚSNĚNÍ:** trojnásobné patentované těsnění dříku s labyrintovým efektem a automatickým dotahovaním těsněním Belleville.
- **OBERER PŘIPOJENÍ:** ISO 5211 pro připojení pohonu.
- **Ovládací páka:** Páka. Barevná provedení: černá, žlutá.

ICIM UNI EN ISO 9001: 2008

ICIM ISO 14001:2004

ANTARES®
CARBON STEEL

GENERAL APPLICATIONS:
ON-OFF valve for: chemical products, petrochemical plants, water plants, distribution lines for gas, air, water. Suitable for average vacuum (see page 420), steam up to +200°C with PTFE+CARBOGRAPHITE.

SPECIAL EXECUTIONS:
- **PTFE+CARBOGRAPHITE:** use up to +200°C (optimum from 60°C to 200°C).
- Peek for high temperatures up to +260°C (optimum from 100°C to 260°C)
- PTFE seals with metal core (on request).
- Ball drilling
- Body – body flange made of LF2.
- For further special requests please consult our technical/ commercial service.
- **Nace MR 0.175 from Bar on request.**

OBECNÉ POUŽITÍ:
UZAVÍRACÍ KOHOUT PRO: chemikálie, petrochemické provozy, vodárenská zařízení, rozvody plynu, vzduchu, vody. Vhodný pro vakuum (viz strana 420), páru do +200°C s PTFE+GRAFIT sedlem.

SPECIÁLNÍ PROVEDENÍ:
- **PTFE + GRAFIT:** použití do +200°C (optimálně od 60°C do 200°C)
- Krátkodobé zatížení vysokou teplotou do +260°C. (optimální podmínky od 100°C do 260°C).
- PTFE s kovovým jádrem (na vyžádání).
- Vrtaná koule.
- Tělo - příruba vyrobeny z LF2.
- Další speciální požadavky prosím konzultujte s naším technickým/obchodním oddělením.
- **Nace MR 0.175 z tyčoviny na vyžádání.**

CONSTRUCTION / KONSTRUKCE

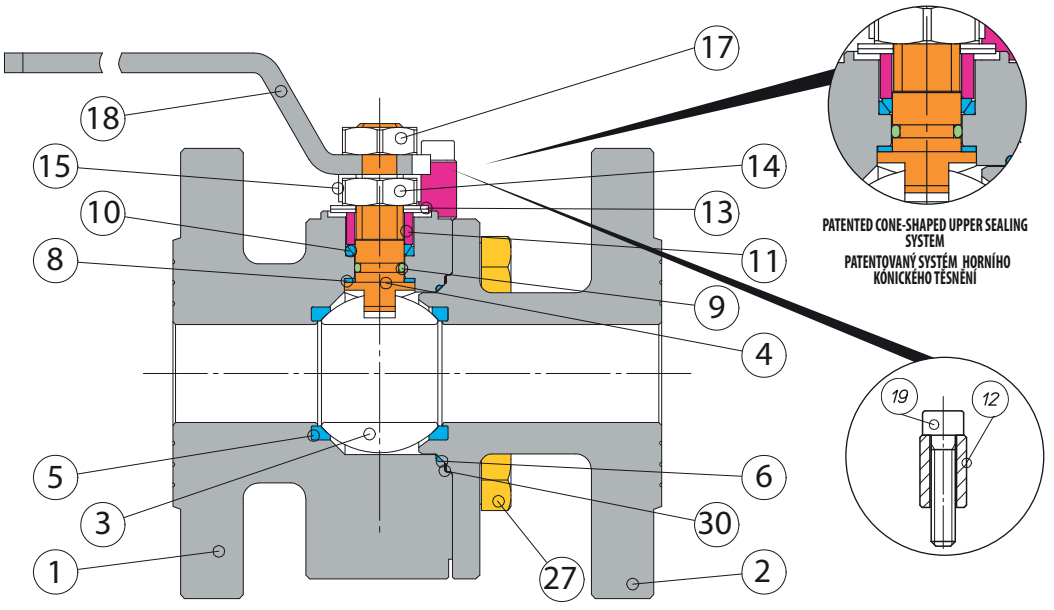

LIST OF COMPONENTS AND MATERIALS / SEZNAM ČÁSTÍ A MATERIÁLŮ

			ASTM A105	LF2 **	N°
1		BODY / TĚLO	ASTM A105	LF2	1
2		FLANGE / PŘÍRUBA	ASTM A105	ASTMA105	1
3		BALL / KOULE	AISI 304	AISI 304	1
4	●	STEM / DŘÍK	AISI 304	AISI 304	1
5	●	SEAT / SEDLO	PTFE	PTFE	2
6	●	SIDE SEALING RING / POSTRANNÍ TĚSNICÍ KROUŽEK	PTFE	PTFE	1
8	●	UPPER SEALING RING / HORNÍ TĚSNĚNÍ	PTFE	PTFE	2
9	●	STEM O-RING / O-KROUŽEK DŘÍKU	VITON	VITON	1
10	●	UPPER SEALING COUPLE / HORNÍ PÁR TĚSNĚNÍ	PTFE	PTFE	1
11	●	GLAND WASHER / PODLOŽKA UCPÁVKY	AISI 304	AISI 304	1
12	●	STOP / ZARÁŽKA	AISI 304	AISI 304	1
13		BELLEVILLE WASHERS / TĚSNĚNÍ BELLEVILLE	50CrV4	50CrV4	2
14		STEM RETAINING NUT / UPEVŇOVACÍ MATKA DŘÍKU	AISI 304	AISI 304	1
15		FIXING NUT PLATE / UPEVŇOVACÍ MATKA	AISI 304	AISI 304	1
17		LOCKING NUT / UPEVŇOVACÍ MATKA	AISI 304	AISI 304	1
18		LEVER / PÁKA	AISI 304	AISI 304	1
19		STOP SCREW / ZARÁŽKA-ŠROUB	AISI 304	AISI 304	1
27		FLANGE LOCKING SCREW / UPEVŇOVACÍ ŠROUB PŘÍRUBY	AISI 304	AISI 304	1
30	●	EXTERNAL SIDE SEALING RING / VNĚJŠÍ TĚSNICÍ KROUŽEK	PURE GRAPHITE	PURE GRAPHITE	1

ANTARES®
CARBON STEEL

EFFEBI

SECTION / ŘEZ

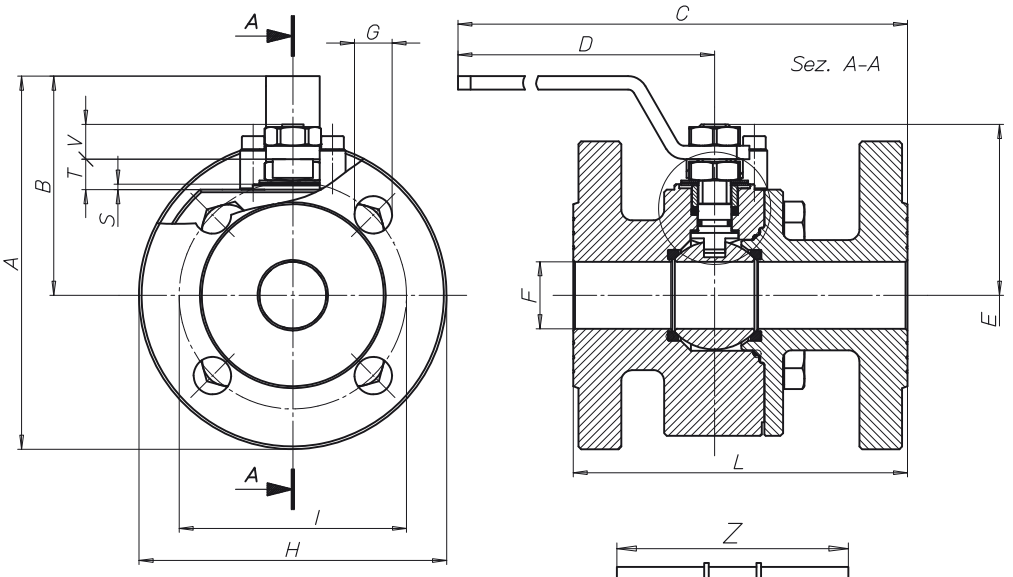

LEVER - PÁKA DN150-DN200

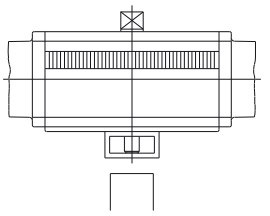

By removing the lever and the stop device, an actuator can be fitted using mounting kit K1GA...

Odstraněním páky může být s použitím sady K1GA namontován pohon.

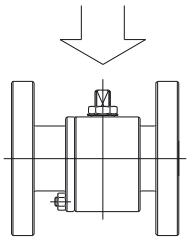

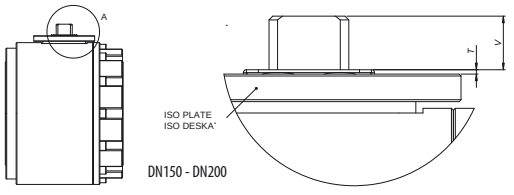

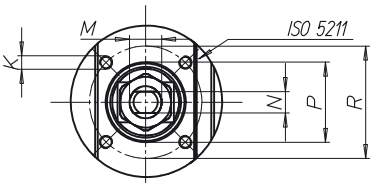

* Face to face / * Stavební délka F5 pro DN 125 - 150 - 200

SIZE	A	B	C	D	E	F	G	H	K	I	L F4/ F5	L F1	M	N	P	R	S	T	V	Z	HOLES	PN	ATT. ISO	WEIGHT g.
DN15	113,5	66	207	140	48	15	14	95	M5	65	115	130	M10	6	-	36	-	5	9	-	4	40	F03	3600
DN20	121,5	69	210	140	51	20	14	105	M5	75	120	150	M10	6	25	36	2	8	9	-	4	40	F03	4635
DN25	139,5	82	252	180	62,3	25	14	115	M5	85	125	160	M12	8	30	42	2	11,5	11,5	-	4	40	F04	5750
DN32	157	87	257	180	67	32	18	140	M5	100	130	180	M12	8	30	42	2	10	11	-	4	40	F04	8320
DN40	183	108	312	230	87,3	40	18	150	M6	110	140	200	M16	10	35	50	2,5	14,5	15,5	-	4	40	F05	11160
DN50	197,5	115	317	230	94,5	49,5	18	165	M6	125	150	230	M16	10	35	50	2,5	14,5	15,5	-	4	40	F05	14900
DN65	231	139	418	320	122,5	65	18	185	M8	145	170	290	M22	14	55	70	3	18,7	23,8	-	4	16	F07	23750
DN80	250	150	425	320	132,5	78	18	200	M8	160	180	310	M22	14	55	70	3	18,7	23,8	-	8	40	F07	28530
DN100	273	163	484	370	148,5	96	18	220	M10	180	190	350	M27	16	-	102	-	1,5	26	-	8	16	F10	35560
DN125	309	181	603	370	166,5	118	18	250	M10	210	325*	400	M27	16	70	102	3	22	26	-	8	16	F10	65500
DN150	392	249	771	584	200	144	22	285	M12	240	350*	480	M42	26	-	125	-	4	31,5	650	8	16	F12	108900
DN200	460	288	784	584	235	192	22	343	M12	295	400*	600	M42	26	-	125	-	4	27	650	12	16	F12	194650

ICIM UNI EN ISO 9001: 2008
ICIM ISO 14001:2004

ANTARES®
CARBON STEEL

BREAKAWAY TORQUES in Nm / KROUTICÍ MOMENT v Nm

PN - bar	DN size	15	20	25	32	40	50	65	80	100	125	150	200
	0	4	7	15	21	26	36	51	81	130	240	310	600
	16	5	8	17	23	28	39	54	86	150	300	400	800
	40	6	10	22	28	32	45	62	120	200			

The values in NM may vary depending on the seat material, temperature and type of fluid. For reliable operation of various types of actuators, in different working conditions, is recommended a safety factor of 1.5 (for PTFE).

Hodnoty v Nm se mohou lišit dle použitých těsnicích materiálů, dle teploty a druhu média. Pro ovládání s různými typy pohonů v různých pracovních podmínkách je nutné zvážit bezpečnostní faktor 1,5 (pro PTFE).

FROM BAR / Z TYČOVINY

PRESSURE/TEMPERATURE DIAGRAM / DIAGRAM TLAK/TEPLOTA

PTFE
PEEK
PTFE + CARBOGRAPHITE / PTFE + GRAFIT

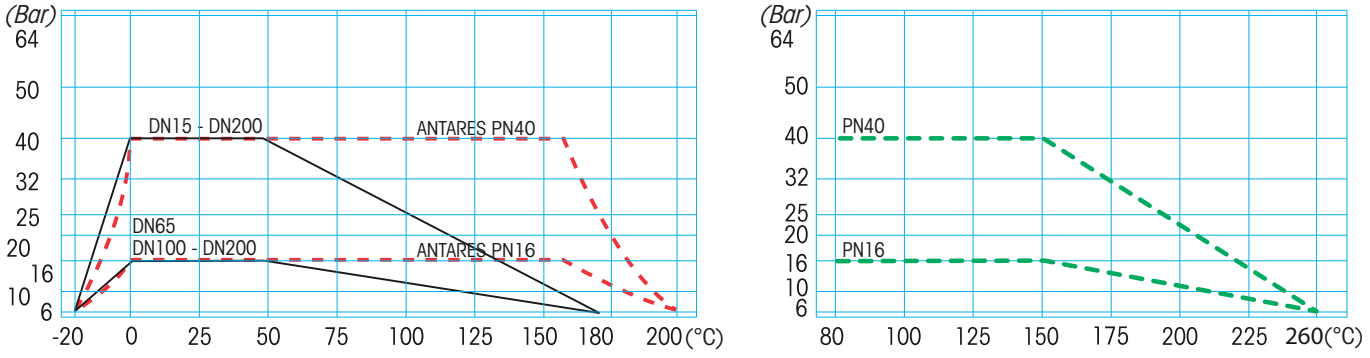

A105 -10°C / LF2 -20°C

For Specifications about the Pressure-temperature Diagram and installation instructions, see page 410 / Návod pro používání diagramu TLAK/TEPLOTA při specifikaci armatury najdete na straně 410

FROM CASTING / Z ODLITKU

PRESSURE/TEMPERATURE DIAGRAM / DIAGRAM TLAK/TEPLOTA

PTFE
PTFE + CARBOGRAPHITE / PTFE + GRAFIT

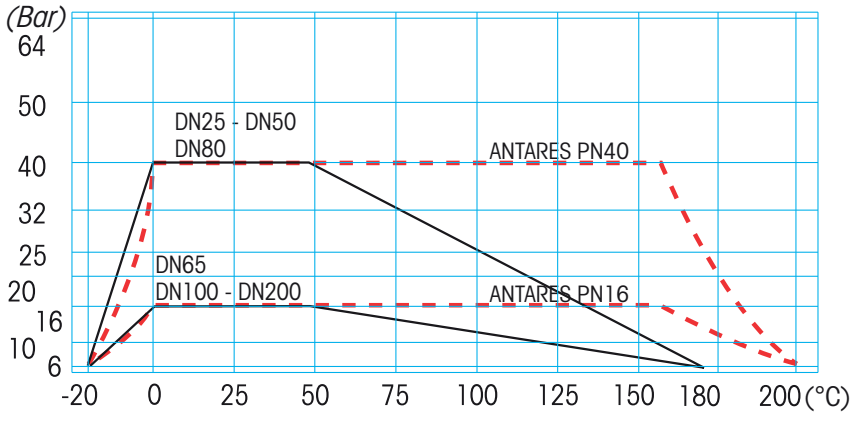

A105 -10°C / LF2 -20°C

For Specifications about the Pressure-temperature Diagram and installation instructions, see page 410 / Návod pro používání diagramu TLAK/TEPLOTA při specifikaci armatury najdete na straně 410

ANTARES® ANSI

DVGW product GAS

DN15 ÷ DN100

TÜV SÜD

FIRE SAFE

ISO 10497:2010 *

FIRE SAFE

until - do DN150
(DN200 on request
DN200 NA VYŽÁDÁNÍ)

Atex CE Ex II 2 G D *

* *Available on request*
* *NA VYŽÁDÁNÍ*

art. 2921	**AISI 316L ANSI 150 FROM BAR // AISI 316L ANSI 150 Z TYČOVINY** od 1/2" do 8" **

art. 2921...F	**AISI 316L ANSI 150 Z ODLITKU** od 1"1/2 do 8"
art. 2921	**AISI 316L ANSI 150 Z TYČOVINY** od 1/2" do 8"

art. 2931...F	**LF2 ANSI 150 Z ODLITKU** *** od 2" do 8"
art. 2931	**A 105 ANSI 150 Z TYČOVINY** od 1/2" do 8"

art. 2923	**AISI 316L ANSI 300 Z TYČOVINY** ** od 1/2" do 4"
art. 2933	**A 105 ANSI 300 Z TYČOVINY** od 1/2" do 4"

MAIN STANDARD FEATURES:

- **CONSTRUCTION:** AISI 316L (from bar) ** AISI316 (from casting)
  A 105 (from bar) LF2 (from casting) ***
- **STANDARDS:** BS EN ISO 17292:2004.
- **CERTIFICATION:** FIRE SAFE according to BS 6755 - API 6 FA - API 607 (until DN150)
  On request: ANSI/API STD 607 ISO 10497:2010 (DN15÷DN200)
  DVGW for gas, TÜV for TA Luft (only PTFE).
  (NACE MR 0.175 on request).
- **SIZE RANGE:** 1/2" - 8" (ANSI 150)
  1/2" - 4" (ANSI 300)
- **PRESSURES:** ANSI 150 - ANSI 300
- **TEMPERATURE LIMITS:** -20°C / +180°C A316/A316L (PTFE)
  -20°C / +180°C LF2 (PTFE)
  -10°C / +180°C A105 (PTFE).
- **CONNECTIONS with flanges:** flanges ANSI 150 RF - ANSI 300 RF - ANSI B16.5
  face to face ANSI B16.10 face to face DIN3202.
- **STEM:** Anti blow out with anti-static device.
- **ANTISTATIC DEVICE:** starting from DN25 (DN15 – DN20 upon request).
- **PACKING:** triple patented stem-packing with labyrinth effect and automatic adjustment by Belleville washers.
- **UPPER CONNECTION:** ISO 5211.
- **OPERATOR:** lever. Available colours: black, yellow.

TECHNICKÉ VLASTNOSTI:

- **KONSTRUKCE:** AISI 316L (z tyčoviny) ** AISI316 (z odlitku)
  A 105 (z tyčoviny) LF2 (z odlitku) ***
- **STANDARDY:** BS EN ISO 17292:2004.
- **CERTIFIKACE:** Požární odolnost Podle BS 6755 - API 6 FA - API 607 (do DN150)
  NA VYŽÁDÁNÍ: ANSI/API STD 607 ISO 10497:2010 (DN15÷DN200)
  DVGW pro plyn PN 16, TÜV pro tlakový vzduch (pouze PTFE).
  (Nace MR 0.175 NA VYŽÁDÁNÍ).
- **ROZMĚRY:** 1/2" - 8" (ANSI 150)
  1/2" - 4" (ANSI 300)
- **TLAKY:** ANSI 150 - ANSI 300
- **TEPLOTNÍ LIMITY:** -20°C / +180°C A316/A316L (PTFE)
  -20°C / +180°C LF2 (PTFE)
  -10°C / +180°C A105 (PTFE).
- **PŘIPOJENÍ na příruby:** příruby ANSI 150 RF - ANSI 300 RF - ANSI B16.5
  stavební délka ANSI B16.10 stavební délka DIN3202.
- **Systém zaručující těsnost.**
- **ANTISTATICKÁ ÚPRAVA:** od DN25 (na vyžádání DN15-DN20).
- **TĚSNĚNÍ:** trojnásobné patentované těsnění dříku s labyrintovým efektem a automatickým dotahovaním těsněním Belleville.
- **OBERER PŘIPOJENÍ:** ISO 5211.
- **Ovládací páka:** Páka. Barevná provedení: černá, žlutá.

ICIM UNI EN ISO 9001: 2008

ICIM ISO 14001:2004

ANTARES®
ANSI

GENERAL APPLICATIONS:
ON-OFF valve for: chemical products, petrochemical plants, water plants, distribution lines for gas, air, water. Suitable for average vacuum (see page 420), steam up to +200°C with PTFE+CARBOGRAPHITE. For special application please check the suitability of the valve for the process and the required corrosion resistancy using the relevant table.

SPECIAL EXECUTIONS:
- **PTFE + CARBOGRAPHITE:** use up to 200°C (optimum from 60°C to 200°C).
- Peek for high temperatures up to 260°C (optimum from 100°C to 260°C).
- JPTFE seals with metal core (on request).
- Ball drilling.
- Body – body flange – stem – ball made of AISI 316L.
- Body and body flange made of LF2.
- Degreased valves for oxygen service.
- For further special requests please consult our technical/ commercial service.
- **Nace MR 0.175 from Bar at request.**

OBECNÉ POUŽITÍ:
UZAVÍRACÍ KOHOUT PRO: chemikálie, petrochemické provozy, vodárenská zařízení, rozvody plynu, vzduchu, vody. Vhodný pro vakuum (viz strana 420), páru do +200oC s PTFE+GRAFIT sedlem. Pro speciální použí prosím prověřte vhodnost kohoutu a požadovanou korozní odolnost v příslušné tabulce.

SPECIÁLNÍ PROVEDENÍ:
- **PTFE + GRAFIT:** použití do +200°C (optimálně od 60°C do 200°C) (optimálně od 60°C do 200°C)
- Krátkodobé zatížení vysokou teplotou do +260°C. (optimální podmínky od 100°C do 260°C).
- PTFE s kovovým jádrem (na vyžádání).
- Vrtaná koule.
- Tělo - příruba - dřík - koule vyrobeny z AISI316L.
- Tělo a tělo příruby vyrobeny z LF2.
- Odmaštěný kohout pro použití na kyslík.
- Další speciální požadavky prosím konzultujte s naším technickým/obchodním oddělením.
- **Nace MR 0.175 z tyčoviny na vyžádání.**

CONSTRUCTION / KONSTRUKCE

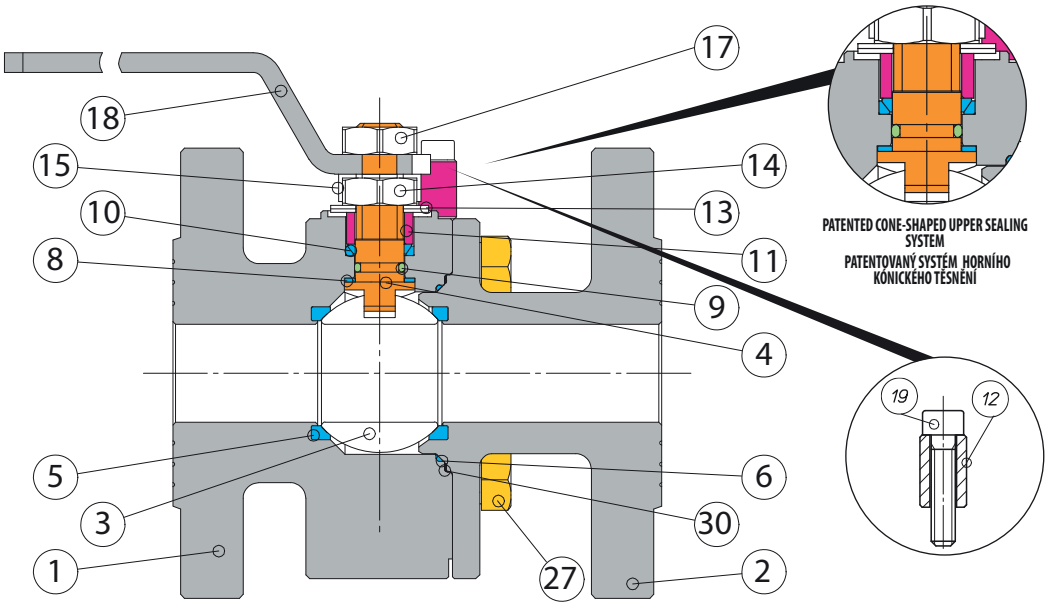

LIST OF COMPONENTS AND MATERIALS / SEZNAM ČÁSTÍ A MATERIÁLŮ

			AISI 316	AISI 316L **	ASTM A105	LF2 **	N°
1		BODY / TĚLO	AISI 316	AISI 316L	ASTM A105	LF2	1
2		FLANGE / PŘÍRUBA	AISI 316	AISI 316	*** ASTM A105	ASTMA105	1
3		BALL / KOULE	AISI 316	AISI 316	*** AISI 304	*** AISI 304	1
4	●	STEM / DŘÍK	AISI 316	AISI 316	AISI 304	AISI 304	1
5	●	SEAT / SEDLO	PTFE	PTFE	PTFE	PTFE	2
6	●	SIDE SEALING RING / POSTRANNÍ TĚSNICÍ KROUŽEK	PTFE	PTFE	PTFE	PTFE	1
8	●	UPPER SEALING RING / HORNÍ TĚSNĚNÍ	PTFE	PTFE	PTFE	PTFE	2
9	●	STEM O-RING / O-KROUŽEK DŘÍKU	VITON	VITON	VITON	VITON	1
10	●	UPPER SEALING COUPLE / HORNÍ PÁR TĚSNĚNÍ	PTFE	PTFE	PTFE	PTFE	1
11	●	GLAND WASHER / PODLOŽKA UCPÁVKY	AISI 304	AISI 304	AISI 304	AISI 304	1
12	●	STOP / ZARÁŽKA	AISI 304	AISI 304	AISI 304	AISI 304	1
13		BELLEVILLE WASHERS / TĚSNĚNÍ BELLEVILLE	50CrV4	50CrV4	50CrV4	50CrV4	2
14		STEM RETAINING NUT / UPEVŇOVACÍ MATKA DŘÍKU	AISI 304	AISI 304	AISI 304	AISI 304	1
15		FIXING NUT PLATE / UPEVŇOVACÍ MATKA	AISI 304	AISI 304	AISI 304	AISI 304	1
17		LOCKING NUT / UPEVŇOVACÍ MATKA	AISI 304	AISI 304	AISI 304	AISI 304	1
18		LEVER / PÁKA	AISI 304	AISI 304	AISI 304	AISI 304	1
19		STOP SCREW / ZARÁŽKA-ŠROUB	AISI 304	AISI 304	AISI 304	AISI 304	1
27		FLANGE LOCKING SCREW / UPEVŇOVACÍ ŠROUB PŘÍRUBY	AISI 304	AISI 304	AISI 304	AISI 304	1
30	●	EXTERNAL SIDE SEALING RING / VNĚJŠÍ TĚSNICÍ KROUŽEK	PURE GRAPHITE	PURE GRAPHITE	PURE GRAPHITE	PURE GRAPHITE	1

• Internal stop from DN15 to DN20 / • Vnitřní zarážka od DN15 do DN20
• External stop from DN25 to DN100 / • Vnější zarážka od DN25 do DN100

*** DN15 - DN20 AISI 316
DN25 - DN100 AISI 304

ANTARES®
ANSI

SECTION / ŘEZ

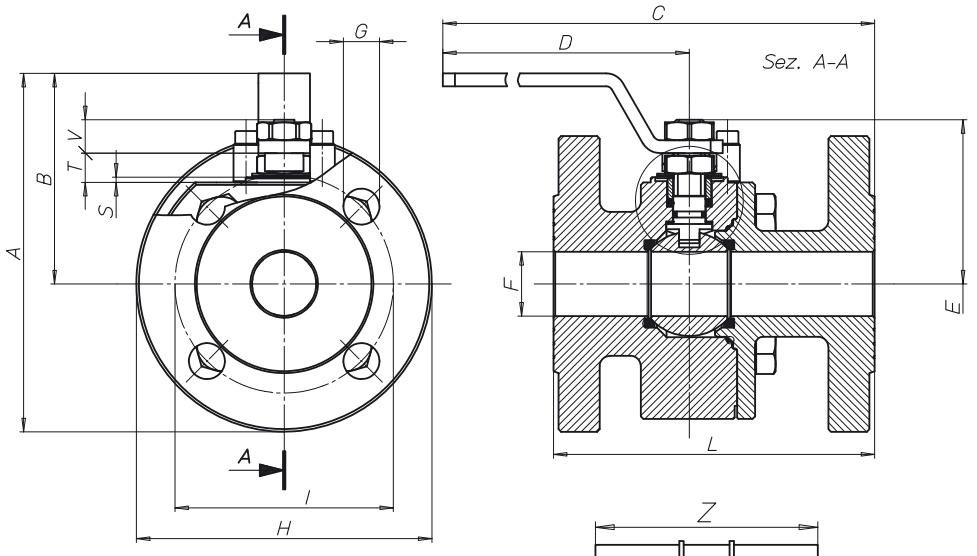

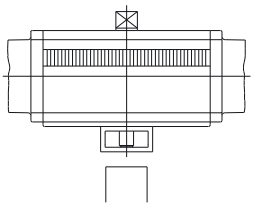

By removing the lever and the stop device, an actuator can be fitted using mounting kit K1GA…

Odstraněním páky může být s použitím sady K1GA namontován pohon.

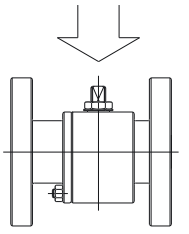

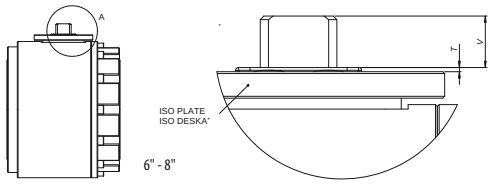

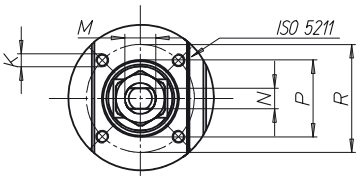

SIZE	A	B	C	D	E	F	G	H	K	I	L	M	N	P	R	S	T	V	Z	HOLES	ATT. ISO	WEIGHT g.
1/2"	110,5	66	200	140	48	15	16	89	M5	60,5	108	M10	6	-	36	-	5	9	-	4	F03	3600
3/4"	118	69	207	140	51	20	16	98,5	M5	70	117	M10	6	25	36	2	8	9	-	4	F03	3750
1"	136	82	254	180	62,5	25	16	108	M5	79,4	127	M12	8	30	42	2	11,5	11,5	-	4	F04	5525
1"1/4	146	87	267	180	67	32	16	117,5	M5	88,9	140	M12	8	30	42	2	10	11	-	4	F04	8320
1"1/2	171,5	108	337	230	87,5	40	16	127	M6	98,4	165	M16	10	35	50	2,5	14,5	15,5	-	4	F05	10260
2"	190	115	345	230	94,5	49,5	19	150	M6	120,7	178	M16	10	35	50	2,5	14,5	15,5	-	4	F05	13755
2"1/2	228	139	438	320	122,5	65	19	178	M8	139,7	190	M22	14	55	70	3	18,7	23,8	-	4	F07	23130
3"	245	150	448	320	132,5	78	19	190,5	M8	152,4	203	M22	14	55	70	3	18,7	23,8	-	4	F07	29235
4"	273	163	523	370	148,5	96	19	220	M10	190,5	229	M27	16	-	102	-	1,5	26	-	8	F10	39385
5"	289	181	532	370	166,5	118	22	254	M10	216	254	M27	16	70	102	3	22	26	-	8	F10	56400
6"	389	249	815	584	200	144	22	280	M12	241,3	394	M42	26	-	125	-	4	31,5	650	8	F12	114100
8"	460	288	841	584	235	192	22	343	M12	298,4	457	M42	26	-	125	-	4	27	650	8	F12	203485

SIZE	A	B	C	D	E	F	G	H	K	I	L	M	N	P	R	S	T	V	Z	HOLES	ATT. ISO	WEIGHT g.
1/2"	113,5	66	232,1	140	48	15	-	95	M5	66,7	140	M10	6	-	36	-	5	9	16	4	F03	3600
3/4"	127,8	69	241,1	140	51	20	-	117,5	M5	82,5	151	M10	6	25	36	2	8	9	14	4	F03	5605
1"	144	82	292,1	180	62,5	25	-	125	M5	88,9	165	M12	8	30	42	2	11,5	11,5	19	4	F04	6250
1"1/4	153,5	87	303,4	180	67	32	-	133	M5	98,4	178	M12	8	30	42	2	10	11	19	4	F04	8560
1"1/2	186	108	334	230	87,5	40	-	155	M6	114,3	191	M16	10	35	50	2,5	14,5	15,5	22	4	F05	13600
2"	197,5	115	381	230	94,5	49,5	-	165	M6	127	216	M16	10	35	50	2,5	14,5	15,5	19	4	F05	16555
2"1/2	234,5	139	485,4	320	122,5	65	-	191	M8	149,2	241	M22	14	55	70	3	18,7	23,8	22	8	F07	27825
3"	255	150	523,5	320	132,5	78	-	210	M8	168,3	283	M22	14	55	70	3	18,7	23,8	22	8	F07	36150
4"	290	163	559	370	148,5	96	-	254	M10	200	305	M27	16	-	102	-	1,5	26	22	8	F10	60055

UNI EN ISO 9001: 2008
ISO 14001:2004

ANTARES®
ANSI

BREAKAWAY TORQUES in Nm / KROUTICÍ MOMENT v Nm

PN - bar	DN size	1/2"	3/4"	1"	1"1/4	1"1/2	2"	2"1/2	3"	4"	5"	6"	8"
	0	4	7	15	21	26	36	51	81	130	5	310	600
	ANSI150	5	8	17	23	28	39	54	86	150	230	400	800
	ANSI300	6	10	22	28	32	45	62	120	200	250		

The values in NM may vary depending on the seat material, temperature and type of fluid. For reliable operation of various types of actuators, in different working conditions, is recommended a safety factor of 1.5 (for PTFE).

Hodnoty v Nm se mohou lišit dle použitých těsnicích materiálů, dle teploty a druhu média. Pro ovládání s různými typy pohonů v různých pracovních podmínkách je nutné zvážit bezpečnostní faktor 1,5 (pro PTFE).

PRESSURE/TEMPERATURE DIAGRAM / DIAGRAM TLAK/TEPLOTA

PTFE

PTFE + CARBOGRAPHITE / PTFE + GRAFIT

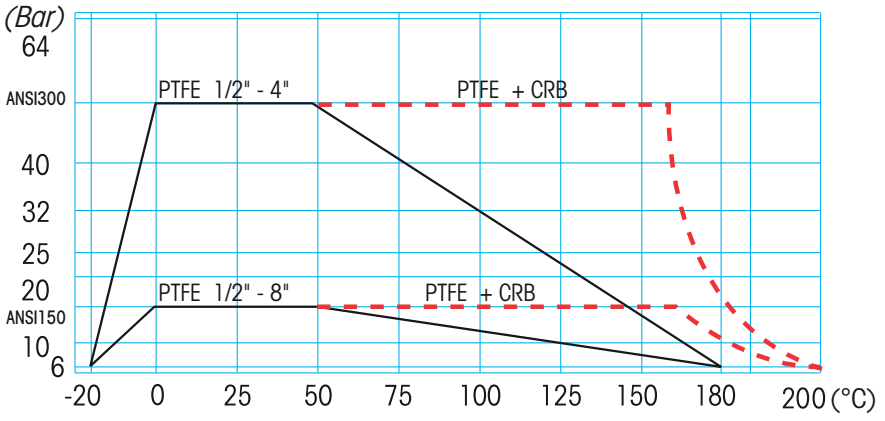

A105 -10°C / LF2 -20°C / AISI 304-316 -20°C

PRESSURE/TEMPERATURE DIAGRAM / DIAGRAM TLAK/TEPLOTA

PEEK

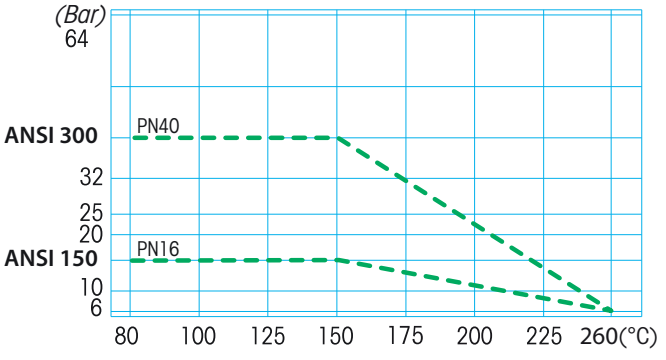

For Specifications about the Pressure-temperature Diagram and installation instructions, see page 410 / Návod pro používání diagramu TLAK/TEPLOTA při specifikaci armatury najdete na straně 410

TRISTAR®

FULL BORE

Atex CE Ex II 2 G D*

* *Available on request*
* *NA VYŽÁDÁNÍ*

MANUAL TRISTAR / RUČNÍ TRISTAR

art. 2831	"L" AISI 316L F/F/F od 1/4" od 2"
art. 2851	"T" AISI 316L F/F/F od 1/4" od 2"

TRISTAR FOR ACTUATION / TRISTAR PRO POHON

art. V451X4	"L" AISI 316L F/F/F do 1/4" od 2"
art. V450X4	"T" AISI 316L F/F/F do 1/4" od 2"

ICIM UNI EN ISO 9001: 2008
ICIM ISO 14001:2004

TRISTAR®

MAIN STANDARD FEATURES:
- **CONSTRUCTION:** AISI 316L.
- **PRESSURES:** PN40 - PN25.
- **TEMPERATURE LIMITS:** -20°C / +160°C (PTFE).
- **CONNECTIONS:** F/F/F Rp UNI ISO 7/1 (UNI EN 10226) DIN2999 parallel.
- **SEATS:** 4 wrapping gaskets.
- **STEM SEAL:** triple patented stem-packing with labyrinth effect.
- **UPPER CONNECTION:** ISO 5211.
- **OPERATOR:** lever.
- **LEVER ROTATION:** 90° clockwise.
- **MOUNTING PLATE:** ISO 5211.

GENERAL APPLICATIONS:
ON-OFF valve for: deviation or mixing of fluids in chemical installations, food, sanitary and water plants. All parts have to be adequately degreased if the valves have to be used with oxygen. For special application please check the suitability of the valve for the process and the required corrosion resistancy using the relevant table.

SPECIAL EXECUTIONS:
- **PTFE+15% GLASS FIBRE:** +175°C.
- **PTFE + CARBOGRAPHITE:** up to +195°C (optimum from 60°C to 195°C).
- NPT ANSI B1.20.1 female connections.
- Degreased valves for oxygen service.
- For further special requests please consult our technical/commercial service.

TECHNICKÉ VLASTNOSTI:
- **KONSTRUKCE:** AISI 316L.
- **TLAKY:** PN40 - PN25.
- **TEPLOTNÍ LIMITY:** -20°C / +160°C (PTFE).
- **PŘIPOJENÍ:** F/F/F Rp UNI ISO 7/1 (UNI EN 10226) DIN2999 trubkový.
- **SEDLO:** čtyřvrstvé těsnění.
- **TĚSNĚNÍ DŘÍKU:** trojnásobné patentované těsnění dříku s labyrintovým efektem a automatickým dotahováním těsněním Belleville.
- **HORNÍ PŘIPOJENÍ:** ISO 5211.
- **OVLÁDÁNÍ:** PÁKA.
- **OTOČENÍ PÁKY:** 90° ve směru hodinových ručiček
- **PŘÍRUBA:** ISO 5211.

OBECNÉ POUŽITÍ:
UZAVÍRACÍ KOHOUT PRO: přesměrování nebo mísení kapalin v chemických systémech, potravinářských, sanitárních nebo vodárenských provozech. Všechny části musí být odmaštěny odpovídajícím způsobem , je-li kohout použit pro kyslík. Pro speciální použí prosím prověřte vhodnost kohoutu a požadovanou korozní odolnost v příslušné tabulce.

SPECIÁLNÍ PROVEDENÍ:
- **PTFE + SKELNÉ VLÁKNO:** +175°C.
- **PTFE+GRAFIT:** do 195°C (optimálně od 60°c do 195°C).
- NPT ANSI B1.20.1 vnitřní závit
- Odmaštěný kohout pro použití na kyslík.
- Další speciální požadavky prosím konzultujte s naším technickým/obchodním oddělením.

CONSTRUCTION / KONSTRUKCE

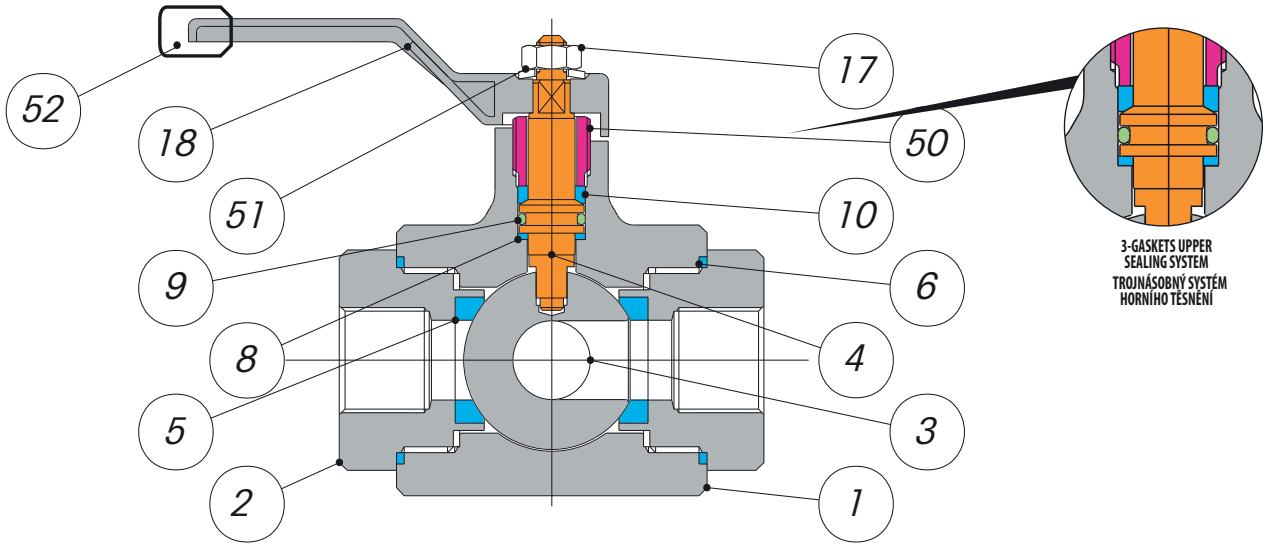

LIST OF COMPONENTS AND MATERIALS / SEZNAM ČÁSTÍ A MATERIÁLŮ

1		BODY / TĚLO	AISI 316L	1
2		FEMALE END / KONEC S VNITŘNÍM ZÁVITEM	AISI 316L	1
3		BALL / KOULE	AISI 316L	1
4		STEM / DŘÍK	AISI 316L	1
5		SEAT / SEDLO	PTFE	4
6		SIDE SEALING RING / POSTRANNÍ TĚSNICÍ KROUŽEK	PTFE	3
8		UPPER SEALING RING / HORNÍ TĚSNICÍ KROUŽEK	PTFE	1
9		STEM O-RING / O-KROUŽEK DŘÍKU	VITON	1
10		UPPER SEAL / HORNÍ TĚSNĚNÍ	PTFE	1
17		LOCKING NUT / UPEVŇOVACÍ MATKA	AISI 304L	1
18		LEVER / PÁKA	AISI 304L	1
50		THREADED GLAND / ZÁVITOVÁ UCPÁVKA	AISI 303	1
51		WASHER / KROUŽEK	AISI 304L	1
52		HANDLE SLEEVE / MADLO PÁKY	RESIN	1

SECTION / ŘEZ

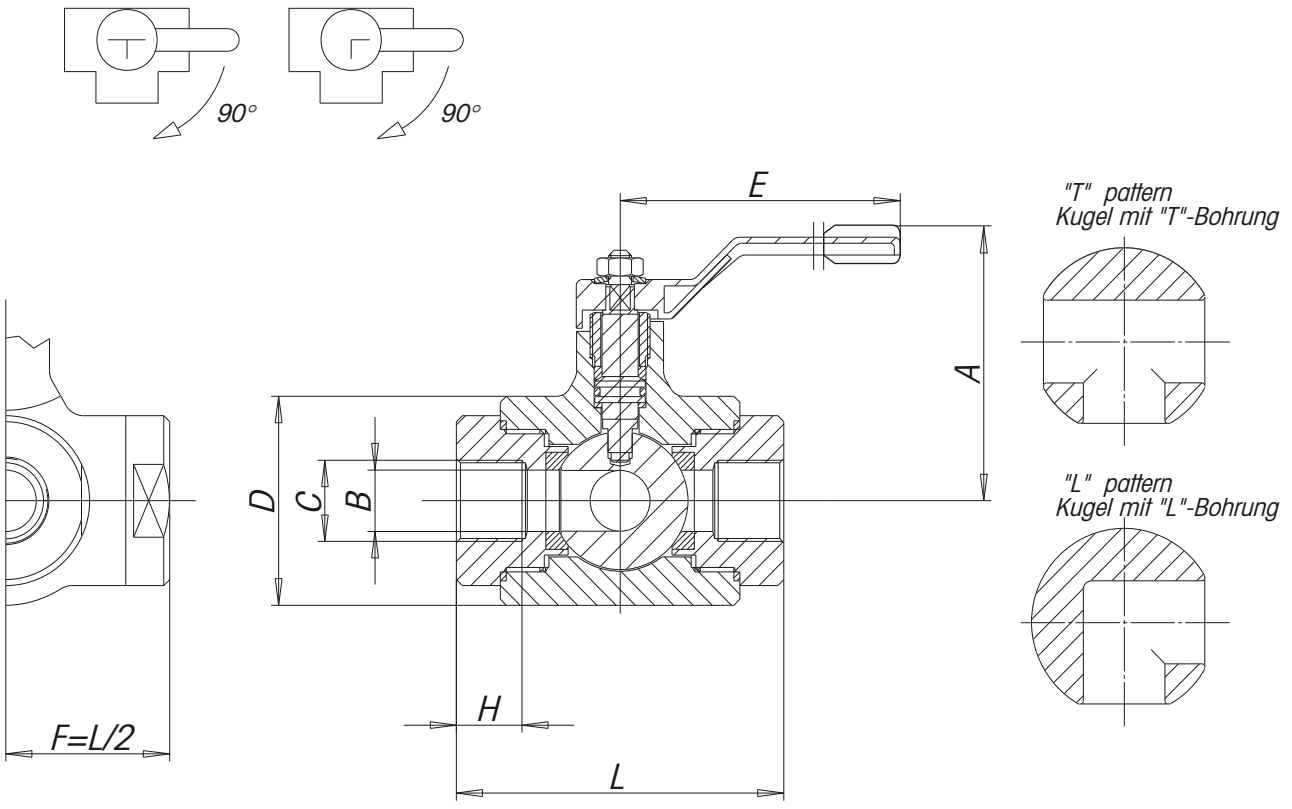

SIZE	A	B	D	E	F	H	L	WEIGHT g. FF
1/4"	60	12	45	110	36	16	72	1000
3/8"	60	12	45	110	36	16	72	1000
1/2"	65	15	52	110	41	18	82	1200
3/4"	70	20	60	160	46	19	92	1900
1"	80	25	70	160	51	20	102	2500
1"1/4	95	32	85	190	59	20	118	4300
1"1/2	110	40	100	190	67	20	134	6600
2"	120	50	110	235	72	20	144	8000

ICIM UNI EN ISO 9001: 2008

ICIM ISO 14001:2004

SECTION / ŘEZ

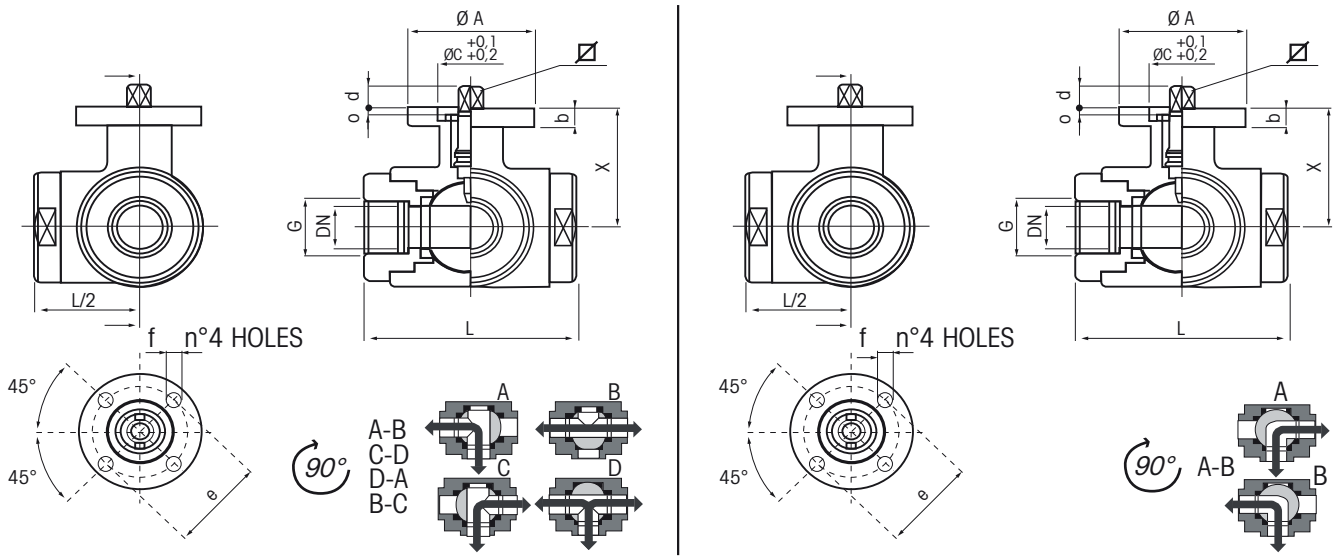

SIZE G	DN	X	ISO - DIN	Ø A	b	Ø C x O	⊠	d	e	f
1/4"	12	46,5	F 03	46	9	25x3	9	8	36	6
3/8"	12	46,5	F 03	46	9	25x3	9	8	36	6
1/2"	15	49	F 04	54	9	30x3	11	10	42	6
3/4"	20	56,5	F 04	54	9	30x3	11	10	42	6
1"	25	61	F 04	54	9	30x3	11	10	42	6
1"1/4	32	81,5	F 05	65	12	35x4	14	13	50	7
1"1/2	40	89	F 05	65	12	35x4	14	13	50	7
2"	50	91,5	F 07	90	12	55x4	17	15	70	9

BREAKAWAY TORQUES in Nm / KROUTICÍ MOMENT v Nm

	DN size	10 1/4"	10 3/8"	15 1/2"	20 3/4"	25 1"	32 1"1/4	40 1"1/2	50 2"
PN - bar	0	10	10	12	23	25	33	40	50
	25	12,5	12,5	15,5	29,5	29	40,5	46	60
	40	14	14	18	32,5	31	43	48	
	40								

The values in NM may vary depending on the seat material, temperature and type of fluid. For reliable operation of various types of actuators, in different working conditions, is recommended a safety factor of 1.5 (for PTFE).

Hodnoty v Nm se mohou lišit dle použitých těsnicích materiálů, dle teploty a druhu média. Pro ovládání s různými typy pohonů v různých pracovních podmínkách je nutné zvážit bezpečnostní faktor 1,5 (pro PTFE).

PRESSURE/TEMPERATURE DIAGRAM / DIAGRAM TLAK/TEPLOTA

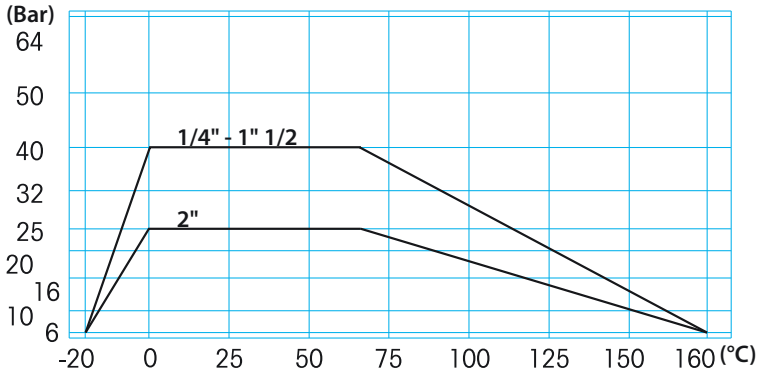

For Specifications about the Pressure-temperature Diagram and installation instructions, see page 410 / Návod pro používání diagramu TLAK/TEPLOTA při specifikaci armatury najdete na straně 410

GEMINI®

art. 2846X2..	"L" pattern CF8M (AISI 316) F/F/F 1/4" - 2" "L" provedení CF8M (AISI316) F/F/F 1/4" - 2"

art. 2841X2....	"T" pattern CF8M (AISI 316) F/F/F 1/4" - 2" "T" provedení CF8M (AISI316) F/F/F 1/4" - 2"

MAIN STANDARD FEATURES:
- **CONSTRUCTION:** CF8M (AISI 316).
- **CONNECTIONS:** F/F/F Rp UNI ISO 7/1 (UNI EN 10226) DIN 2999 parallel.
- **PRESSURE:** PN64.
- **TEMPERATURE LIMITS:** -20°C / +160°C.
- **SEATS:** 4 wrapping gaskets.
- **STEM SEAL:** double stem-packing with labyrinth effect.
- **STEM:** anti-explosion.
- **OPERATOR:** lever. Available colours: black.
- **MOUNTING PLATE:** ISO 5211.
- Lever rotation must be 90° clockwise.

GENERAL APPLICATIONS:
ON-OFF valve for: deviation or mixing of fluids in general plants. For special application please check the suitability of the valve for the process and the required corrosion resistancy using the relevant table.

SPECIAL EXECUTIONS:
- Degreased valves for oxygen service (max WP 20 bar).
- For further special requests please consult our technical/commercial service.

TECHNICKÉ VLASTNOSTI:
- **KONSTRUKCE:** CF8M (AISI 316).
- **PŘIPOJENÍ:** F/F/F Rp UNI ISO 7/1 (UNI EN 10226) DIN 2999 trubkový.
- **TLAKY:** PN64.
- **TEPLOTNÍ LIMITY:** -20°C / +160°C.
- **SEDLA:** čtyřvrstvá těsnění.
- **TĚSNĚNÍ DŘÍKU:** dvojnásobný systém těsnění s labyrintovým efektem.
- **Systém zaručující těsnost.**
- **OVLÁDÁNÍ:** páka. Barevná provedení: černá.
- **PŘÍRUBA PRO POHON:** ISO 5211.
- Otočení páky musí být 90° ve směru hodinových ručiček

OBECNÉ POUŽITÍ:
UZAVÍRACÍ KOHOUT PRO: přesměrování nebo mísení kapalin v provozech. Pro speciální použití prosím prověřte vhodnost kohoutu a požadovanou korozní odolnost v příslušné tabulce.

SPECIÁLNÍ PROVEDENÍ:
- Odmaštěný kohout pro použití na kyslík (max WP 20 bar).
- Další speciální požadavky prosím konzultujte s naším technickým/obchodním oddělením.

ICIM UNI EN ISO 9001: 2008
ICIM ISO 14001:2004

GEMINI®

CONSTRUCTION / KONSTRUKCE

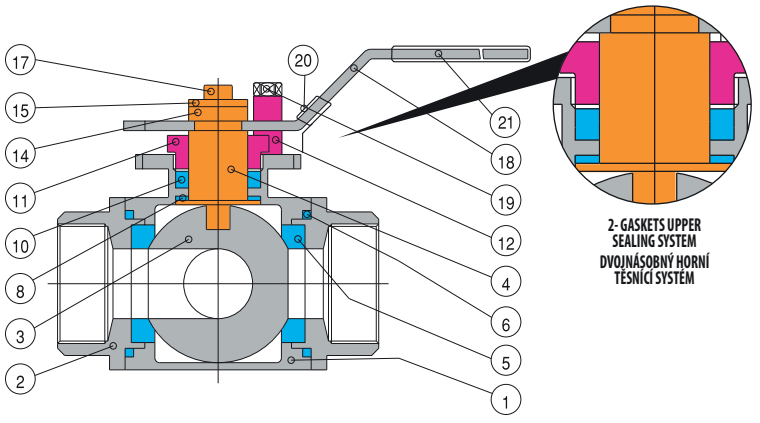

LIST OF COMPONENTS AND MATERIALS - SEZNAM ČÁSTÍ A MATERIÁLŮ

1		BODY / TĚLO	ASTMA351 GR CF8M (AISI316)	1
2		END / ZÁVITOVÝ KONEC	ASTMA351 GR CF8M (AISI316)	3
3		BALL / KOULE	ASTMA351 GR CF8M (AISI316)	1
4		STEM / DŘÍK	ASTMA276 S.S.316	1
5		SEAT / SEDLO	PTFE	4
6		SIDE SEALING RING / POSTRANNÍ TĚSNICÍ KROUŽEK	RPTFE	3
8		UPPER SEALING RING / HORNÍ TĚSNĚNÍ	PTFE	1
10		UPPER SEAL COUPLE / HORNÍ PÁR TĚSNĚNÍ	PTFE	1
11		GLAND WASHER / DOTAHOVACÍ ŠROUB	AISI 304	1
12		STOP / ZARÁŽKA	AISI 304	1
14		STOP WASHER / PODLOŽKA ZARÁŽKY	AISI 304	1
15		SCREW WASHER / MATKA ZARÁŽKY	AISI 304	1
17		LOCKING NUT / UPEVŇOVACÍ MATKA	AISI 304	1
18		LEVER / PÁKA	AISI 304	1
19		STOP SCREW / ZARÁŽKA	AISI 304	1
20		HANDLE SLEEVE / MADLO PÁKY	RESIN	1
21		LOCKING DEVICE / UZAMYKACÍ ZAŘÍZENÍ	AISI 304	1

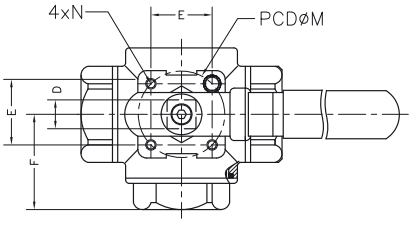

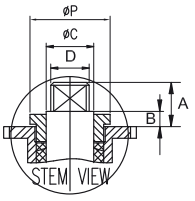

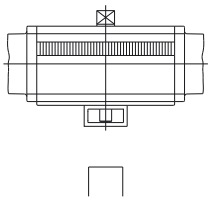

By removing the lever and the stop device, an actuator can be fitted using mounting kit K1GA…

Odstraněním páky může být s použitím sady K1GA namontován pohon.

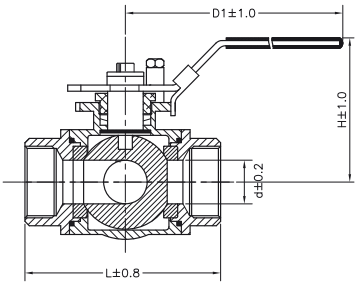

TURN / OTOČENÍ	1	2	3	4
T				
L				

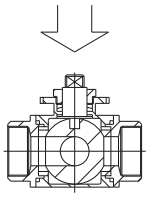

SIZE	d ± 0,2	L ± 0,8	H ± 1,0	d1 ± 1,0	A	B	ØC	D	E	F	M	N	ØP	ISO 5211	WEIGHT g.
1/4"	11,0	69,4	60,7	133,4	10,7	5,7	12	9	29,7	34,6	42	M5*0,8	22	F04	600
3/8"	11,0	69,4	60,7	133,4	10,7	5,7	12	9	29,7	34,6	42	M5*0,8	22	F04	600
1/2"	12,5	75,7	64,1	133,4	10,7	5,8	12	9	29,7	37,3	42	M5*0,8	22	F04	700
3/4"	16,0	86,6	82,4	178,5	13,9	6,9	15	11	35,4	44,7	50	M6*1	31	F05	110
1"	20,0	102,4	86,1	178,5	20,0	8,5	15	11	35,4	51,4	50	M6*1	31	F05	1750
1"1/4	25,0	118,2	91,4	209,9	23,8	7,8	15	11	35,4	57,7	50	M6*1	31	F05	2420
1"1/2	32,0	125,8	102,7	208	25,8	10,2	15	11	49,5	62,7	70	M8*1,25	31	F07	3400
2"	38,0	149	110,7	229,9	25,3	9,7	18,5	14	49,5	74,6	70	M8*1,25	34	F07	5450

BREAKAWAY TORQUES in Nm / KROUTICÍ MOMENT v Nm

PN - bar	DN size	8	10	15	20	25	32	40	50
	0	3,5	3,5	6	8	18	29	41	50
	64	7	7	9	11	23	38	54	64

The values in NM may vary depending on the seat material, temperature and type of fluid.
For reliable operation of various types of actuators, in different working conditions, is recommended a safety factor of 1.5 (for PTFE).

Hodnoty v Nm se mohou lišit dle použitých těsnicích materiálů, dle teploty a druhu média. Pro ovládání s různými typy pohonů v různých pracovních podmínkách je nutné zvážit bezpečnostní faktor 1,5.

PRESSURE/TEMPERATURE DIAGRAM - DIAGRAM TLAK/TEPLOTA

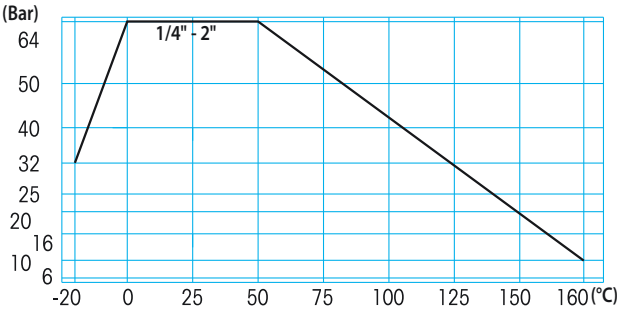

For Specifications about the Pressure-temperature Diagram and installation instructions, see page 410
Návod pro používání diagramu TLAK/TEPLOTA při specifikaci armatury najdete na straně 410

MINIBINOX®

art. 2641 F/F 1/4" - 1/2"

art. 2642 M/F 1/4" - 1/2"

MAIN STANDARD FEATURES:

- **CONSTRUCTION:** AISI 316
- **CONNECTIONS:** F/F UNI-ISO 228 (gas parallel)
  M/F UNI-ISO 228 (gas parallel)
- **PRESSURE:** 25 bar max
- **TEMPERATURE LIMITS:** -20°C / +150°C.
- **STEM:** Anti blow out.
- **OPERATOR:** mini lever.
- **FINISH:** satin.

GENERAL APPLICATIONS:

ON-OFF valve for: industrial, sanitary plants, compressed air, instrumentation. For special application please check the suitability of the valve for the process and the required corrosion resistancy using the relevant table.

SPECIAL EXECUTIONS:

- For further special requests please consult our technical/ commercial service.

TECHNICKÉ VLASTNOSTI:

- **KONSTRUKCE:** AISI 316
- **PŘIPOJENÍ:** F/F UNI-ISO 228 (trubkový plynový)
  M/F UNI-ISO 228 (trubkový plynový)
- **TLAKY:** MAX 25 bar.
- **TEPLOTNÍ LIMITY:** -20°C / +150°C.
- **SYSTÉM ZARUČUJÍCÍ TĚSNOST.**
- **OVLÁDÁNÍ:** mini páčka.
- **POVRCHOVÁ ÚPRAVA:** kartáčovaný nerez povrch (satin).

OBECNÉ POUŽITÍ:

UZAVÍRACÍ KOHOUT PRO: průmyslové provozy, sanitární zařízení, tlakový vzduch, instrumentace. Pro speciální použí prosím prověřte vhodnost kohoutu a požadovanou korozní odolnost v příslušné tabulce.

SPECIÁLNÍ PROVEDENÍ:

- Další speciální požadavky prosím konzultujte s naším technickým/ obchodním oddělením.

ICIM UNI EN ISO 9001: 2008
ICIM ISO 14001:2004

CONSTRUCTION / KONSTRUKCE

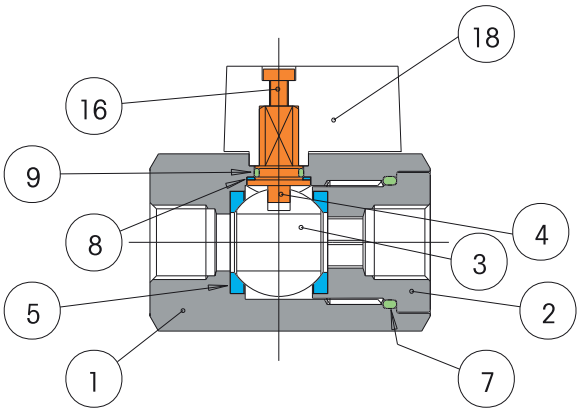

LIST OF COMPONENTS AND MATERIALS - SEZNAM ČÁSTÍ A MATERIÁLŮ				
1		BODY / TĚLO	AISI 316	1
2		FEMALE END / KONEC S VNITŘNÍM ZÁVITEM	AISI 316	1
3		BALL / KOULE	AISI 316	1
4		STEM / DŘÍK	AISI 316	1
5		SEAT / SEDLO	PTFE	2
7		O-RING / O-KROUŽEK	VITON	1
8		UPPER SEALING RING / HORNÍ TĚSNĚNÍ	PTFE	2
9		JSTEM O-RING / O-KROUŽEK DŘÍKU	VITON	1
16		LOCKING NUT / UPEVŇOVACÍ MATKA	AISI 304	1
18		LEVER / PÁKA	NYLON	1

SECTION / ŘEZ

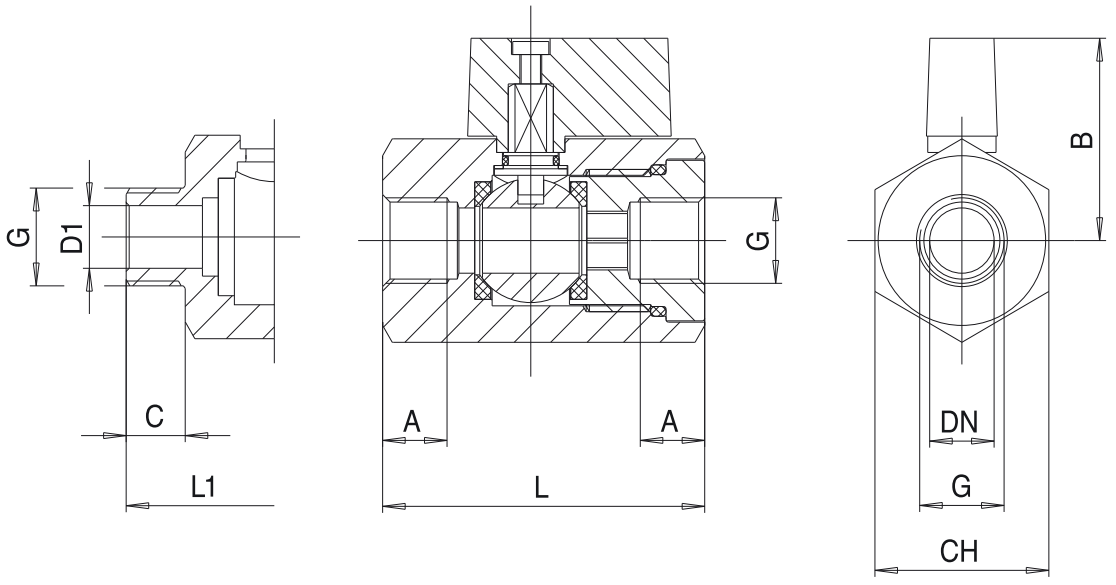

SIZE G	DN	A	B	C	L	L1	D1 (MF)	CH	WEIGHT g. F/F	WEIGHT g. M/F	Kv
1/8"	6	10	30	11	50	39	5,5	27	210	175	3,06
1/4"	8	10	30	11	50	39	8	27	200	170	3,06
3/8"	10	10	30	11	50	39	10	27	190	165	3,06
1/2"	10	10	30	11	50	39	10	27	175	160	4,65

PRESSURE/TEMPERATURE DIAGRAM / DIAGRAM TLAK/TEPLOTA

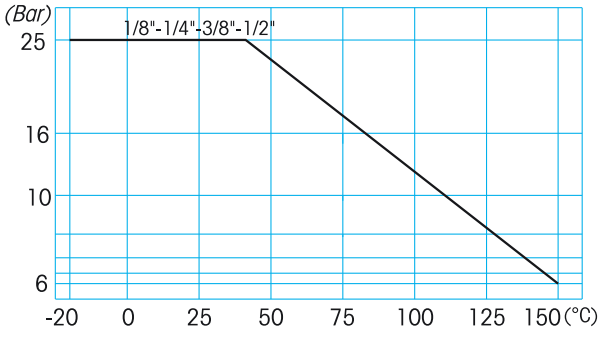

For Specifications about the Pressure-temperature Diagram and installation instructions, see page 410 / Návod pro používání diagramu TLAK/TEPLOTA při specifikaci armatury najdete na straně 410

TOTAL® STEELBALL

BALL AISI 316 KOULE

Atex CE Ex II 2 G D*

* *Available on request*

* *NA VYŽÁDÁNÍ*

art. 2990	F/F od 3/8" do 2"

art. 2995	F/F od 3/8" do 1"

MAIN STANDARD FEATURES:
- **CONSTRUCTION:** body CW 617 N (OT 58), ball AISI 316.
- **CONNECTIONS:** F/F Rp UNI ISO 7/1 (UNI EN 10226) DIN 2999 parallel.
- **SIZE RANGE:** 3/8" - 2".
- **PRESSURES:** 100 bar - 80 bar for fluids and MOP5 for gas.
- **TEMPERATURE LIMITS:** -20°C / +130°C for fluids -20°C / +60°C for gas.
- **SEATS:** wrapping and lateral.
- **STEM:** Double stem packing with 4 seals.
- **OPERATOR:** lever or T-handle.

GENERAL APPLICATIONS:
ON-OFF valve for: industrial plants in general, water, vacuum, gas distribution, industrial heating, partially corrosive fluids and for steam. For special application please check the suitability of the valve for the process and the required corrosion resistancy using the relevant table.

SPECIAL EXECUTIONS:
- Yellow lever handle for gas.
- Stem extension
- Square cap.
- Sealing cap.
- Underground adaptor.
- For further special requests please consult our technical/commercial service.

TECHNICKÉ VLASTNOSTI:
- **KONSTRUKCE:** TĚLO CW 617 N (OT58), Koule AISI 316.
- **PŘIPOJENÍ:** F/F Rp UNI ISO 7/1 (UNI EN 10226) DIN 2999 trubkový.
- **ROZMĚRY:** 3/8" - 2".
- **TLAKY:** 100 bar - 80 bar pro kapaliny a MOP5 pro plyn.
- **TEPLOTNÍ LIMITY:** -20°C / +130°C pro kapaliny -20°C / +60°C pro plyn.
- **SEDLA**: čtyřvrstvá těsnění.
- **DŘÍK:** Dvojnásobné utěsnění se 4 těsněními.
- **OVLÁDÁNÍ:** páka nebo motýl.

OBECNÉ POUŽITÍ:
UZAVÍRACÍ KOHOUT PRO: obecně v průmyslu, pro vodu, vakuum, rozvody plynu, průmyslové vytápění, částečně i pro korozivní kapaliny a pro páru. Pro speciální použití prosím prověřte vhodnost kohoutu a požadovanou korozní odolnost v příslušné tabulce.

SPECIÁLNÍ PROVEDENÍ:
- Žlutá páka pro plyn.
- Prodloužení dříku
- Čtvercový adaptér
- Plombovací adaptér
- Podúrovňový adaptér
- Další speciální požadavky prosím konzultujte s naším technickým/obchodním oddělením.

ICIM UNI EN ISO 9001: 2008

ICIM ISO 14001:2004

TOTAL®
STEELBALL

CONSTRUCTION / KONSTRUKCE

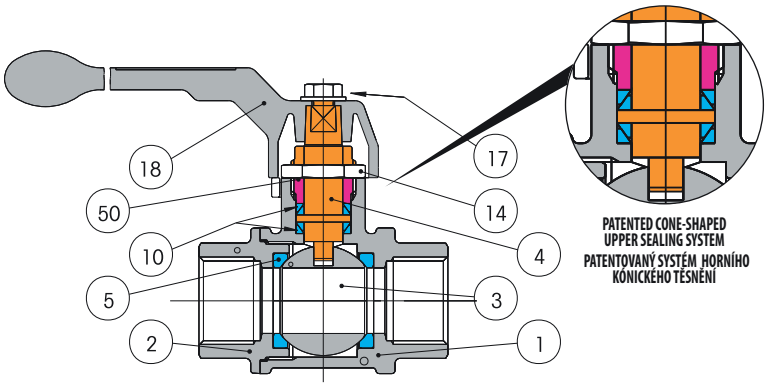

LIST OF COMPONENTS AND MATERIALS - SEZNAM ČÁSTÍ A MATERIÁLŮ

1		BODY / TĚLO	CW617N (OT58)	1
2		FEMALE END / ZÁVITOVÝ KONEC	CW617N (OT58)	1
3		BALL / KOULE	AISI 316	1
4	●	STEM / DŘÍK	CW614N (OT58)	1
5	●	SIDE SEALING / POSTRANNÍ TĚSNICÍ KROUŽEK	PTFE	2
10	●	UPPER SEALING COUPLE / HORNÍ PÁR TĚSNĚNÍ	PTFE	2
14		GLAND NUT / UPEVŇOVACÍ MATKA DŘÍKU	CW614N (OT58)	1
17		FIXING SCREW / UPEVŇOVACÍ ŠROUB	ACC. ZINC.	1
18		LEVER / PÁKA	AL UNI 5706	1
50	●	GLAND WASHER / PODLOŽKA UCPÁVKY	CW614N (OT58)	1
		SURFACE TREATMENT / POVRCHOVÁ ÚPRAVA	polished nickel-plates surf. poniklování	
		THREAD SEALONT / TĚSNICÍ MATERIÁL	loctite AVX 586	

SECTION / ŘEZ

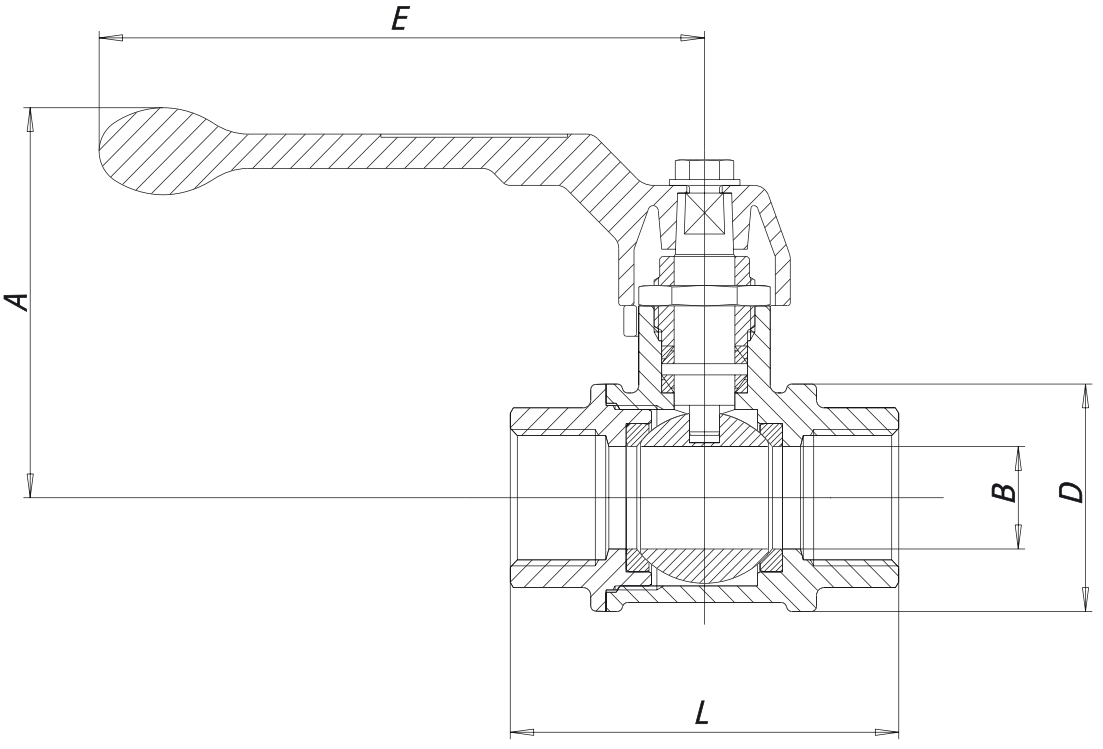

SIZE	A	B	D	E	L	WEIGHT G.	Kv
3/8"	61	10	29	100	54	240	8
1/2"	64	15	36	100	69	370	15
3/4"	76	20	45	120	77	630	28
1"	80	25	54	120	89	900	39
1"1/4	97	32	65	150	103	1570	84
1"1/2	104	40	79	150	114	2380	156
2"	118	50	96	175	134	3770	243

PRESSURE/TEMPERATURE DIAGRAM - DIAGRAM TLAK/TEPLOTA

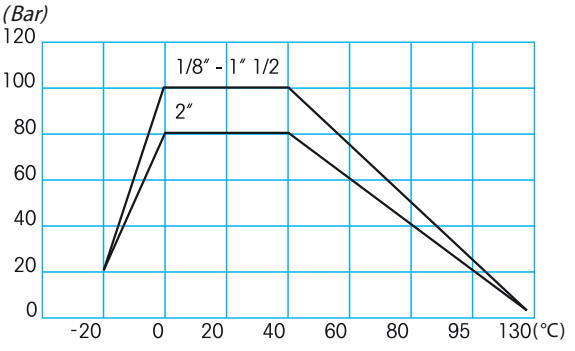

For Specifications about the Pressure-temperature Diagram and installation instructions, see page 410
Návod pro používání diagramu TLAK/TEPLOTA při specifikaci armatury najdete na straně 410

LYBRA®

Atex CE Ex II 2 G D*

* *Available on request*
* *NA VYŽÁDÁNÍ*

art. 1801 F/F 1/2" - 2"

MAIN STANDARD FEATURES:

- **CONSTRUCTION:** CW617N.
- **CONNECTIONS:** F/F Rp UNI ISO 7/1 (UNI EN 10226) DIN 2999 parallel.
- **PRESSURE:** 40 bar.
- **TEMPERATURE LIMITS:** -20°C / +90°C.
- **MOUNTING PLATE:** ISO 5211.
- **UPPER SEAL:** Double stem packing with 2 O.R. and antifriction sealing ring.
- **SEATS:** with special wrapping seals + O.R. for soft operation.
- **OPERATOR:** actuator.

GENERAL APPLICATIONS:

ON-OFF valve for: water and pneumatic plants, water, vacuum. For special application please check the suitability of the valve for the process and the required corrosion resistancy using the relevant table.

TECHNICKÉ VLASTNOSTI:

- **KONSTRUKCE:** CW617N.
- **PŘIPOJENÍ:** F/F Rp UNI ISO 7/1 (UNI EN 10226) DIN 2999 trubkový.
- **TLAKY:** 40 bar.
- **TEPLOTNÍ LIMITY:** -20°C / +90°C.
- **PŘÍRUBA:** ISO 5211.
- **HORNÍ TĚSNĚNÍ:** Dvojité těsnění dříku se dvěma o-krožky a kluzným těsnicím kroužkem.
- **SEDLA:** se speciálním vrstveným těsněním + O-kroužek pro lehčí ovládání.
- **OVLÁDÁNÍ:** pohon.

OBECNÉ POUŽITÍ:

UZAVÍRACÍ KOHOUT PRO: vodárenské provozy a kompresorovny, voda, vakuum. Pro speciální použí prosím prověřte vhodnost kohoutu a požadovanou korozní odolnost v příslušné tabulce.

SPECIÁLNÍ PROVEDENÍ:

- Další speciální požadavky prosím konzultujte s naším technickým/ obchodním oddělením.

ICIM UNI EN ISO 9001: 2008
ICIM ISO 14001:2004

LYBRA®

EFFEBI

CONSTRUCTION / KONSTRUKCE

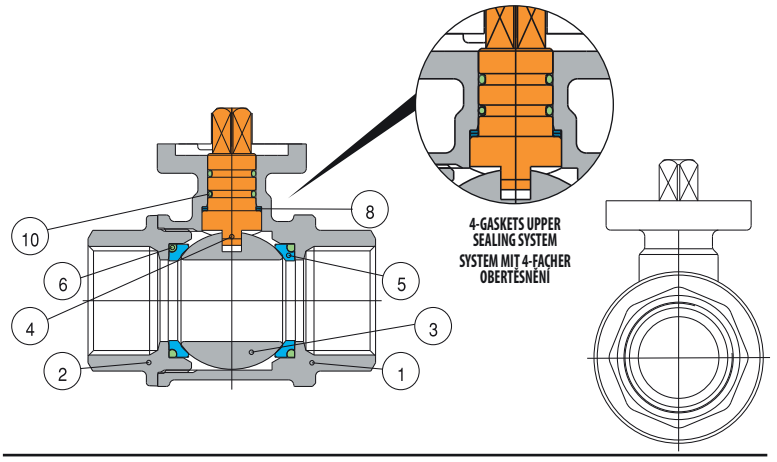

LIST OF COMPONENTS AND MATERIALS - SEZNAM ČÁSTÍ A MATERIÁLŮ

1		BODY / TĚLO	CW617N (OT58)	1
2		END / ZÁVITOVÝ KONEC	CW617N (OT58)	1
3		BALL / KOULE	CW614N (OT58)	1
4		STEM / DŘÍK	CW614N (OT58)	1
5		SEAT / SEDLO	PTFE	2
6		SIDE SEALING O-RING / POSTRANNÍ TĚSNICÍ KROUŽEK	VITON	2
8		UPPER SEALING RING / HORNÍ TĚSNICÍ KROUŽEK	PTFE	2
10		UPPER SEALING O-RING / HORNÍ TĚSNICÍ KROUŽEK	EPDM	2

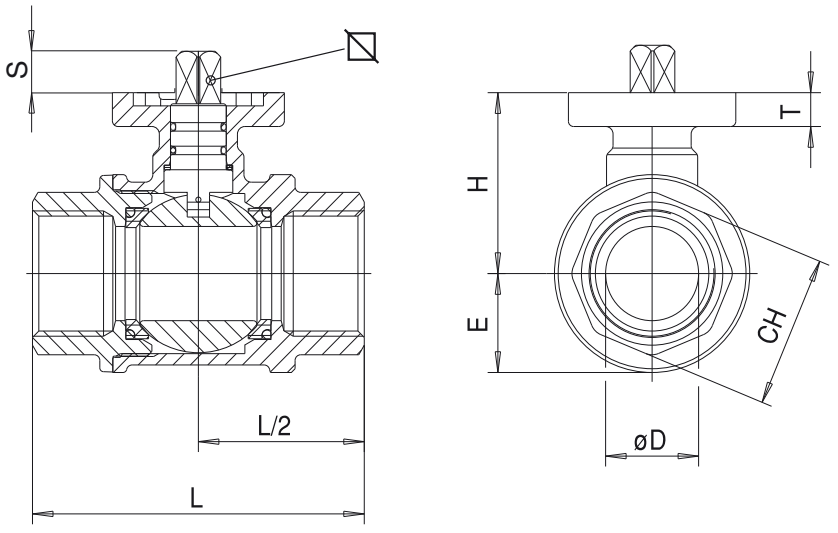

SIZE	WEIGHT g.	Ø D	E	H	L	CH	S	T	☐	ISO 5211
1/2"	326	15	17.5	36.5	64	26	9	6	9	F03
3/4"	546	20	22	42.5	74	32	9	7	9	F03
1"	911	25	26.5	48	89.5	40.5	8	8	9	F03-F05
1"1/4	1280	32	32.5	54	104	49.5	8	8	9	F03-F05
1"1/2	1876	40	39	60.5	114	55	14	8	14	F05
2"	3025	50	47	70	135	68.5	14	8	14	F05

BREAKAWAY TORQUES in Nm / KROUTICÍ MOMENT v Nm

	DN size	15 1/2"	20 3/4"	25 1"	32 1"1/4	40 1"1/2	50 2"
PN - bar	0	3,2	3,6	4,6	7	9	10
	16	4,3	4,9	5,9	11	14	20
	40	5,1	6	6,9	12	16	23

The values in NM may vary depending on the seat material, temperature and type of fluid.
For reliable operation of various types of actuators, in different working conditions, is recommended a safety factor of 1.5.

Hodnoty v Nm se mohou lišit dle použitých těsnicích materiálů, dle teploty a druhu média. Pro ovládání s různými typy pohonů v různých pracovních podmínkách je nutné zvážit bezpečnostní faktor 1,5 (pro PTFE).

PRESSURE/TEMPERATURE DIAGRAM - DIAGRAM TLAK/TEPLOTA

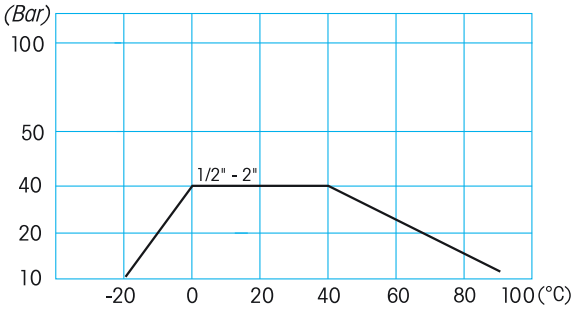

For Specifications about the Pressure-temperature Diagram and installation instructions, see page 410
Návod pro používání diagramu TLAK/TEPLOTA při specifikaci armatury najdete na straně 410

INDUSTRIAL BALL VALVES
PRŮMYSLOVÉ KULOVÉ KOHOUTY

VEGA®

Atex CE Ex II 2 G D*

* *Available on request*
* *NA VYŽÁDÁNÍ*

art. V460 F/F 1/4" - 3"

MAIN STANDARD FEATURES:

- **CONSTRUCTION:** CF8M (AISI 316).
- **CONNECTIONS:** F/F Rp UNI ISO 7/1 (UNI EN 10226) DIN2999 parallel.
- **PRESSURES:** PN140 1/4" - 1" (RPTFE)
  PN100 1"1/4 - 2" (RPTFE)
  PN64 2"1/2 - 3" (RPTFE)
- **TEMPERATURE LIMITS:** -20°C / +150°C.
- **MOUNTING PLATE:** ISO 5211
- **VACUUM:** Average (see page 391).
- **UPPER SEAL:** PTFE Chevron type seals.

GENERAL APPLICATIONS:

ON-OFF valve with ISO 5211 mounting plate for direct assembly of actuator.

For special application please check the suitability of the valve for the process and the required corrosion resistancy using the relevant table.

SPECIAL EXECUTIONS:

- Degreased valves for oxygen service.
- For further special requests please consult our technical/ commercial service.

TECHNICKÉ VLASTNOSTI:

- **KONSTRUKCE:** CF8M (AISI 316).
- **PŘIPOJENÍ:** F/F Rp UNI ISO 7/1 (UNI EN 10226) DIN2999 trubkový.
- **TLAKY:** PN140 1/4" - 1" (RPTFE)
  PN100 1"1/4 - 2" (RPTFE)
  PN64 2"1/2 - 3" (RPTFE)
- **TEPLOTNÍ LIMITY:** -20°C / +150°C.
- **PŘÍRUBA:** ISO 5211
- **VAKUUM:** Průměr (viz strana 391).
- **HORNÍ TĚSNĚNÍ:** PTFE typ Chevron

OBECNÉ POUŽITÍ:

Uzavárací kohout s přírubou 5211 pro přímou montáž pohonu.

Pro speciální použí prosím prověřte vhodnost kohoutu a požadovanou korozní odolnost v příslušné tabulce.

SPECIÁLNÍ PROVEDENÍ:

- Odmaštěná verze pro použití na kyslík.
- Další speciální požadavky prosím konzultujte s naším technickým/ obchodním oddělením.

ICIM UNI EN ISO 9001: 2008
ICIM ISO 14001:2004

VEGA®

CONSTRUCTION / KONSTRUKCE

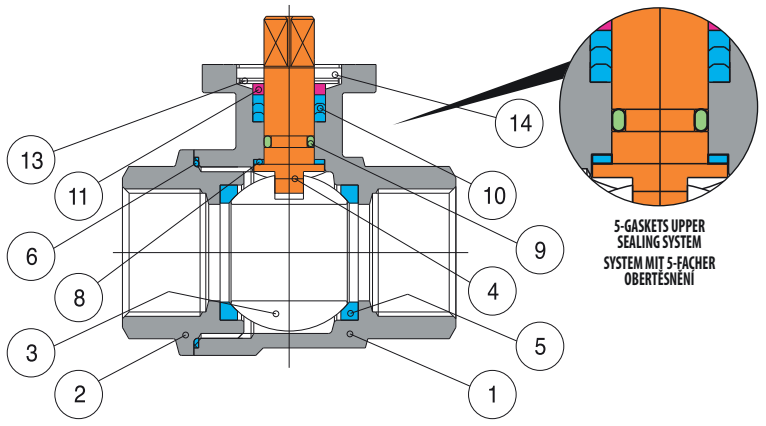

LIST OF COMPONENTS AND MATERIALS - SEZNAM ČÁSTÍ A MATERIÁLŮ

1		BODY / TĚLO	ASTM A351 CF8M (AISI 316)	1
2		FEMALE END / ZÁVITOVÝ KONEC	ASTM A351 CF8M (AISI 316)	1
3		BALL / KOULE	S.S. 316	1
4		STEM / DŘÍK	S.S. 316	1
5		SEAT / SEDLO	RPTFE	2
6		SIDE SEALING RING / POSTRANNÍ TĚSNICÍ KROUŽEK	PTFE	1
8		UPPER SEALING RING / HORNÍ TĚSNICÍ KROUŽEK	PTFE	1
9		STEM O-RING / TĚSNICÍ O-KROUŽEK DŘÍKU	VITON	1
10		UPPER SEAL / HORNÍ TĚSNĚNÍ	PTFE	1
11		GLAND WASHER / UCPÁVKA	AISI 304	1
13		BELLEVILLE WASHERS / TĚSNĚNÍ BELLEVILLE	AISI 301	2
14		LOCKING DISK / UZAMYKACÍ DISK	AISI 304	1

SECTION / ŘEZ

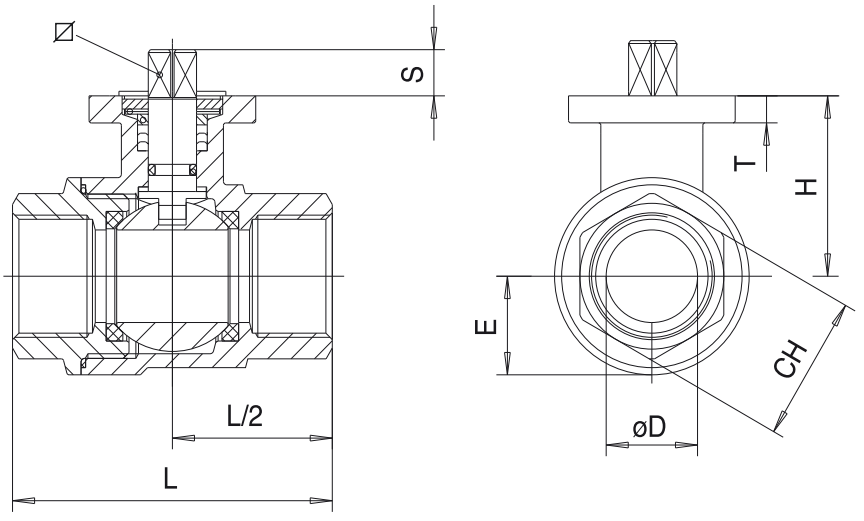

SIZE	COD.	ØD	E	H	L	CH	S	T	⊠	ISO5211	Kv
1/4"	V4608202	11,5	19,5	42	65	27	7	9,5	9,5	F03-F04	11
3/8"	V4608203	12,7	19,5	42	65	27	7	9,5	9,5	F03-F04	11
1/2"	V4608204	15	19,5	42	75	27	7	9,5	9,5	F03-F04	20
3/4"	V4608205	20	22	45	80	33	9	9,5	9,5	F03-F04	60
1"	V4608206	25	27	52	90	41	12	10	11	F04-F05	100
1"1/4	V4606207	32	33	58	110	50	12	10	11	F04-F05	130
1"1/2	V4606208	40	39	68	120	58	16	13	14	F05-F07	170
2"	V4606209	50	48	77	140	70	16	13	14	F05-F07	280
2"1/2	V4605210	65	60	99	185	87	19	13	17	F07-F10	510
3"	V4605211	80	70	111	205	104	19	13	17	F07-F10	770

BREAKAWAY TORQUES in Nm / KROUTICÍ MOMENT v Nm

PN - bar	DN size	10 1/4"	10 3/8"	15 1/2"	20 3/4"	25 1"	32 1"1/4	40 1"1/2	50 2"	65 2"1/2	80 3"
	0	4	4	4	6	8	12	19	40	70	90

The values in NM may vary depending on the seat material, temperature and type of fluid.
For reliable operation of various types of actuators, in different working conditions, is recommended a safety factor of 1.5.

Hodnoty v Nm se mohou lišit dle použitých těsnicích materiálů, dle teploty a druhu média. Pro ovládání s různými typy pohonů v různých pracovních podmínkách je nutné zvážit bezpečnostní faktor 1,5 (pro PTFE).

PRESSURE/TEMPERATURE DIAGRAM - DIAGRAM TLAK/TEPLOTA

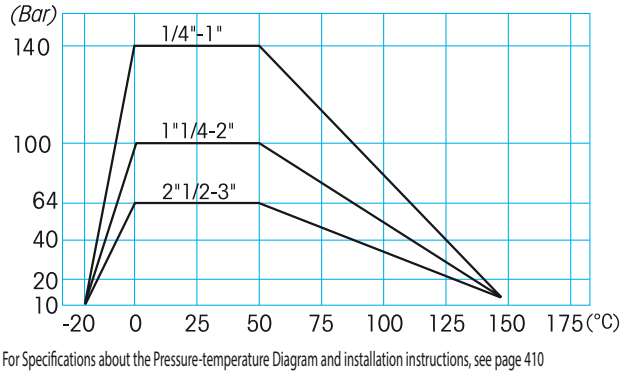

For Specifications about the Pressure-temperature Diagram and installation instructions, see page 410
Návod pro používání diagramu TLAK/TEPLOTA při specifikaci armatury najdete na straně 410

Valves with pneumatic ACTUATOR

Kohouty s pneumatickým POHONEM

VALVES WITH PNEUMATIC ACTUATOR VENTILES PNEUMATICKÝM POHONEM

ATLANTIS®

WITH PNEUMATIC ACTUATOR
S PNEUMATICKÝM POHONEM

DOUBLE REGISTER ACTUATOR

POHON S DVOJITÝM REGULÁTOREM

Atex CE Ex II 2 G D*

* *Available on request*

* *NA VYŽÁDÁNÍ*

DOUBLE ACTING / DVOJČINNÝ

art. DB1AA	od DN 40 do DN 200 GG25 / 304 / EPDM
art. DB3AA	od DN 350 do DN 400 GGG40 / 304 / EPDM
art. DB3AC	od DN 40 do DN 300 GGG40 / GGG40 NICK / EPDM
art. DB3AB	od DN 40 do DN 400 GGG40 / 316 / EPDM
art. DB7AA	od DN 40 do DN 400 GGG40 / 304 / NBR

SINGLE ACTING / JEDNOČINNÝ

art. SB1AA	od DN 40 do DN 300 GG25 / 304 / EPDM
art. SB3AA	od DN 350 do DN 400 GGG40 / 304 / EPDM
art. SB3AC	od DN 40 do DN 300 GGG40 / GGG40 NICK / EPDM
art. SB3AB	od DN 40 do DN 400 GGG40 / 316 / EPDM
art. SB7AA	od DN 40 do DN 400 GGG40 / 304 / NBR

ICIM UNI EN ISO 9001: 2008

ICIM ISO 14001:2004

ACTUATOR FEATURES:
- **ROTATION ANGLE:** 90°.
- **TEMPERATURE:** -20°C / +90°C.
- **MAXIMUM SUPPLY PRESSURE:** 10 bar.
- **NOMINAL PRESSURE:** 5.62 bar.
- **ADJUSTMENT:** double register for opening and closing (DR).
- **SUPPLY FLUID:** filtered compressed air.
- **LUBRICATION:** NBR compatible oil to be used.
  For further information on the actuator technical features refer to the specific data sheet for actuator at the end of this catalogue (page 348/349).

STANDARD VALVE FEATURES:
- **STANDARDS:** BS EN 593 - (BS 5155) - MSS SP67 - API 609.
- **TEMPERATURE LIMITS (SEALS INSTALLED):**
  EPDM -20°C / +110°C
  NBR -20°C / + 90°C.
- **MAXIMUM WORKING PRESSURE W/ACTUATOR:**
  Please refer to manual valve.
  For general applications and special executions, see the manual valve.

CHARAKTERISTIKA POHONU:
- **ÚHEL OTOČENÍ:** 90°.
- **TEPLOTA:** -20°C / +90°C.
- **MAXIMÁLNÍ ŘÍDICÍ TLAK:** 10 bar.
- **JMENOVITÝ TLAK:** 5.62 bar.
- **NASTAVENÍ:** Dvojitý regulátor pro otevření a zavření (DR).
- **OVLÁDACÍ MÉDIUM:** Filtrovaný tlakový vzduch.
- **MAZÁNÍ:** Další informace a technická data k pohonu najdete v tabulce pro daný pohon na konci katalogu (strana 348/349).

STANDARDNÍ CHARAKTERISTIKA ARMATURY:
- **STANDARDY:** BS EN 593 - (BS 5155) - MSS SP67 - API 609.
- **TEPLOTNÍ LIMITY PRO TĚSNICÍ SEDLA Z:**
  EPDM –20°C / +110°C
  NBR –20°C / +90°C.
- **MAXIMÁLNÍ PRACOVNÍ TLAK S POHONEM:** Použijte prosím návod k obsluze pro danou armaturu. Informace o obecném použití a speciálním provedení najdete v popisu dané armatury..

DOUBLE ACTING / DVOJČINNÝ

SIZE		WEIGHT g.	A	B	C	D	E	F	G	L	P	M	ACTUATOR	KIT
1"1/2	40	4000	140	89	88	30	85	255	59	40	10	90	DGA063AXDR	K1AB0110
2"	50	4200	140	89	88	30	92	265	64	43	11	90	DGA063AXDR	K1AB0110
2"1/2	65	5350	140	89	88	30	107	275	72	46	11	90	DGA063AXDR	K1AB0110
3"	80	6250	161	102	100	30	122	305	85	46	11	90	DGA075AXDR	K1AB0112
4"	100	6550	161	102	100	30	150	315	95	52	11	90	DGA075AXDR	K1AB0112
5"	125	8650	182	108	110	30	179	343	110	56	12	90	DGA083AXDR	K1AB0114
6"	150	11100	209	120	120	30	206	378	123	56	12	90	DGA092AXDR	K1AB0114
8"	200	18950	292	120	140	30	257	423	168	60	13	90	DNA118AXDR	K1AB0113
10"	250	24900	337	172	198	30	316	537	203	68	15	125	DNA143AXDR	K1AB0116
12"	300	34900	337	172	198	30	370	580	242	78	15	125	DNA143AXDR	K1AB0117

SINGLE ACTING / JEDNOČINNÝ

SIZE		WEIGHT g.	A	B	C	D	E	F	G	L	P	M	ACTUATOR	KIT
1"1/2	40	4135	140	89	88	30	85	255	59	40	10	90	SGA0634XDR	K1AB0110
2"	50	5020	161	102	100	30	92	275	64	43	11	90	SGA0754XDR	K1AB0112
2"1/2	65	6200	161	102	100	30	107	282	72	46	11	90	SGA0754XDR	K1AB0112
3"	80	7800	209	120	120	30	122	323	85	46	11	90	SGA0924XDR	K1AB0112
4"	100	8130	209	120	120	30	150	338	95	52	11	90	SGA0924XDR	K1AB0112
5"	125	13830	222	120	140	30	179	375	110	56	12	90	SNA1104XDR	K1AB0113
6"	150	15935	292	120	140	30	206	390	123	56	12	90	SNA1184XDR	K1AB0113
8"	200	22300	298	137	160	30	257	445	168	60	13	90	SNA1274XDR	K1AB0113
10"	250	34100	377	172	198	30	316	537	203	68	15	125	SNA1604XDR	K1AB0116
12"	300	72270	420	224	255	30	370	630	242	78	15	125	SNA1904XDR	K1AB0217

SECTION / ŘEZ

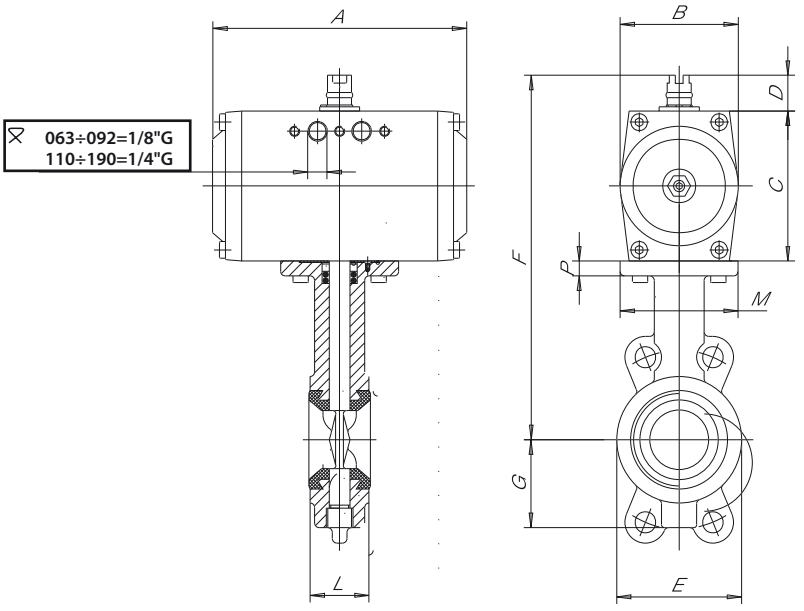

POLARIS®

WITH PNEUMATIC ACTUATOR
S PNEUMATICKÝM POHONEM

DOUBLE REGISTER ACTUATOR

POHON S DVOJITÝM REGULÁTOREM

Atex CE Ex II 2 G D*

* *Available on request*

* *NA VYŽÁDÁNÍ*

DOUBLE ACTING / DVOJČINNÝ

art. DB2AA	od DN 40 do DN 300 GG25 / 304 / EPDM
art. DB4AA	od DN 350 do DN 400 GGG40 / 304 / EPDM
art. DB4AC	od DN 40 do DN 300 GGG40 / GGG40 NICK / EPDM
art. DB4AB	od DN 40 do DN 400 GGG40 / 316 / EPDM
art. DB8AA	od DN 40 do DN 400 GGG40 / 304 / NBR

SINGLE ACTING / JEDNOČINNÝ

art. SB2AA	od DN 40 do DN 300 GG25 / 304 / EPDM
art. SB4AA	od DN 350 do DN 400 GGG40 / 304 / EPDM
art. SB4AC	od DN 40 do DN 300 GGG40 / GGG40 NICK / EPDM
art. SB4AB	od DN 40 do DN 400 GGG40 / 316 / EPDM
art. SB8AA	od DN 40 do DN 400 GGG40 / 304 / NBR

ICIM UNI EN ISO 9001: 2008

ICIM ISO 14001:2004

POLARIS®

ACTUATOR FEATURES:
- **ROTATION ANGLE:** 90°.
- **TEMPERATURE:** -20°C / +90°C.
- **MAXIMUM SUPPLY PRESSURE:** 10 bar.
- **NOMINAL PRESSURE:** 5.62 bar.
- **ADJUSTMENT:** double register for opening and closing (DR).
- **SUPPLY FLUID:** filtered compressed air.
- **LUBRICATION:** NBR compatible oil to be used.
  For further information on the actuator technical features refer to the specific data sheet for actuator at the end of this catalogue (page 348/349).

STANDARD VALVE FEATURES:
- **STANDARDS:** BS EN 593 - (BS 5155) - MSS SP67 - API 609.
- **TEMPERATURE LIMITS WITH (SEALS INSTALLED):**
  EPDM -20°C / +110°C
  NBR -20°C / + 90°C.
- **MAXIMUM WORKING PRESSURE W/ACTUATOR:**
  Please refer to manual valve.
  For general applications and special executions, see the manual valve.

CHARAKTERISTIKA POHONU:
- **ÚHEL OTOČENÍ:** 90°.
- **TEPLOTA:** -20°C / +90°C.
- **MAXIMÁLNÍ ŘÍDICÍ TLAK:** 10 bar.
- **JMENOVITÝ TLAK:** 5.62 bar.
- **NASTAVENÍ:** Dvojitý regulátor pro otevření a zavření (DR).
- **OVLÁDACÍ MÉDIUM:** Filtrovaný tlakový vzduch.
- **MAZÁNÍ:** Další informace a technická data k pohonu najdete v tabulce pro daný pohon na konci katalogu (strana 348/349).

STANDARDNÍ CHARAKTERISTIKA ARMATURY:
- **STANDARDY:** BS EN 593 - (BS 5155) - MSS SP67 - API 609.
- **TEPLOTNÍ LIMITY PRO TĚSNICÍ SEDLA Z:**
  EPDM –20°C / +110°C
  NBR –20°C / +90°C.
- **MAXIMÁLNÍ PRACOVNÍ TLAK S POHONEM:**
  Použijte prosím návod k obsluze pro danou armaturu. Informace o obecném použití a speciálním provedení najdete v popisu dané armatury..

DOUBLE ACTING / DVOJČINNÝ

SIZE		WEIGHT g.	A	B	C	D	E	F	G	L	P	M	ACTUATOR	KIT
1"1/2	40	5000	140	89	88	30	85	255	59	40	10	90	DGA063AXDR	K1AB0110
2"	50	5500	140	89	88	30	92	265	64	43	11	90	DGA063AXDR	K1AB0110
2"1/2	65	6950	140	89	88	30	107	275	72	46	11	90	DGA063AXDR	K1AB0110
3"	80	10550	161	102	100	30	122	305	85	46	11	90	DGA075AXDR	K1AB0112
4"	100	11600	161	102	100	30	150	315	95	52	11	90	DGA075AXDR	K1AB0112
5"	125	15900	182	108	110	30	179	343	110	56	12	90	DGA083AXDR	K1AB0114
6"	150	18350	209	120	120	30	206	378	123	56	12	90	DGA092AXDR	K1AB0114
8"	200	30350	292	120	140	30	257	423	168	60	13	90	DNA118AXDR	K1AB0113
10"	250	36600	337	172	198	30	316	537	203	68	15	125	DNA143AXDR	K1AB0116
12"	300	50600	337	172	198	30	370	580	242	78	15	125	DNA143AXDR	K1AB0117

SINGLE ACTING / JEDNOČINNÝ

SIZE		WEIGHT g.	A	B	C	D	E	F	G	L	P	M	ACTUATOR	KIT
1"1/2	40	5835	132	89	88	30	85	255	59	40	10	90	SGA0634XDR	K1AB0110
2"	50	6920	182	102	100	30	92	275	64	43	11	90	SGA0754XDR	K1AB0112
2"1/2	65	9250	203	102	100	30	107	282	72	46	11	90	SGA0754XDR	K1AB0112
3"	80	14065	222	120	120	30	122	323	85	46	11	90	SGA0924XDR	K1AB0112
4"	100	14570	222	120	120	30	150	338	95	52	11	90	SGA0924XDR	K1AB0112
5"	125	22180	300	120	140	30	179	375	110	56	12	90	SNA1104XDR	K1AB0113
6"	150	32185	380	120	140	30	206	390	123	56	12	90	SNA1184XDR	K1AB0113
8"	200	58950	450	137	160	30	257	445	168	60	13	90	SNA1274XDR	K1AB0113
10"	250	60200	450	172	198	30	316	537	203	68	15	125	SNA1604XDR	K1AB0116
12"	300	110270	603	224	255	30	370	630	242	78	15	125	SNA1904XDR	K1AB0217

SECTION / ŘEZ

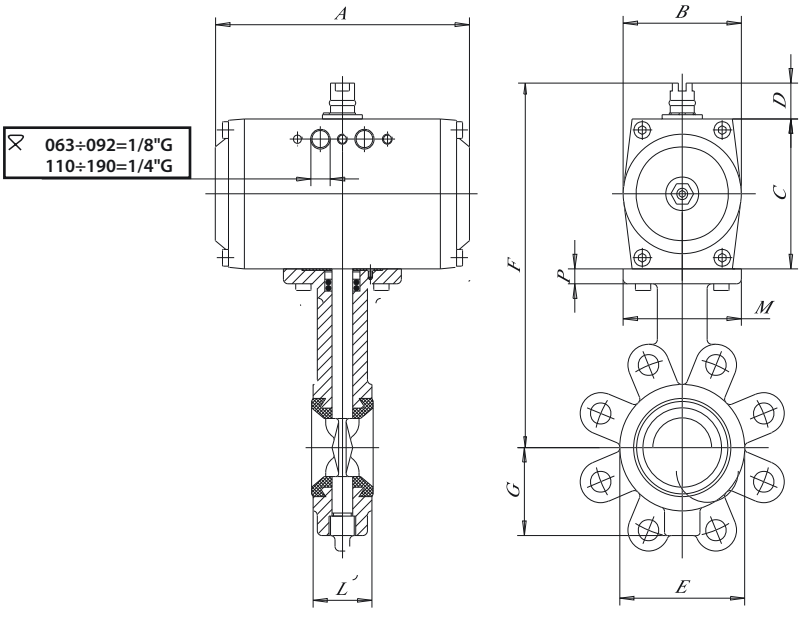

SUN WP®

WITH PNEUMATIC ACTUATOR
S PNEUMATICKÝM POHONEM

Atex CE Ex II 2 G D*

*Available on request (from 3/4" and above)

*NA VYŽÁDÁNÍ (ab 3/4" aufwärts)

DOUBLE ACTING / DVOJČINNÝ

art.	
D31AA	F/F od 3/8" do 2"

SINGLE ACTING / JEDNOČINNÝ

art.	
S31AA	F/F od 3/8" do 2"

ICIM UNI EN ISO 9001: 2008

ICIM ISO 14001:2004

SUN WP®

ACTUATOR FEATURES:
- **ROTATION ANGLE:** 90°.
- **TEMPERATURE LIMITS:** -20°C / +90°C.
- **MAXIMUM SUPPLY PRESSURE:** 10 bar (8 bar for DNA045).
- **NOMINAL PRESSURE:** 5.62 bar.
- **SUPPLY FLUID:** filtered compressed air.
- **LUBRICATION:** NBR compatible oil to be used.
  For further information on the actuator technical features refer to the specific data sheet for actuator at the end of this catalogue (page 348/349).

STANDARD VALVE FEATURES:
- **TEMPERATURE LIMITS:** –20°C / + 150°C (PTFE).
- **MAXIMUM WORKING PRESSURE:** Please refer to manual valve.
- **CONNECTIONS:**F/F Rp UNI ISO 7/1 (UNI EN 10226)
  DIN2999 parallel
  M/F (male R UNI ISO 7/1 (UNI EN 10226, female parallel).
- **MOUNTING PLATE:** ISO 5211.
  For general applications and special executions, see the manual valve.

CHARAKTERISTIKA POHONU
- **ÚHEL OTOČENÍ:** 90°.
- **TEPLOTA:** -20°C / +90°C.
- **MAXIMÁLNÍ ŘÍDICÍ TLAK:** 10 bar (8 bar pro DNA045).
- **JMENOVITÝ TLAK:** 5.62 bar.
- **OVLÁDACÍ MÉDIUM:** Filtrovaný tlakový vzduch.
- **MAZÁNÍ:** Další informace a technická data k pohonu najdete v tabulce pro daný pohon na konci katalogu (strana 348/349).

STANDARDNÍ CHARAKTERISTIKA ARMATURY:
- **TEPLOTNÍ LIMITY:** –20°C /+150°C(PTFE).
- **MAXIMÁLNÍ PRACOVNÍ TLAK:** naleznete u ručního kohoutu.
- **PŘIPOJENÍ:** F/F Rp UNI ISO 7/1 (UNI EN 10226)
  DIN 2999 trubkový
  M/F (Vnější závit UNI-ISO 7/1 R (UNI EN 10226,
  Vnitřní závit trubkový).
- **PŘÍRUBA:** ISO 5211
  Informace o obecném použití a speciálním provedení najdete v popisu dané ruční armatury.

DOUBLE ACTING / DVOJČINNÝ

SIZE	WEIGHT g.	A	B	C	E	F	CH esag.	CH ottag.	L	M	ACTUATOR	KIT
3/8"	808	116	70	68	14.5	158	21.5	-	55	29	DNA045AZ00	K1GA0003
1/2"	895	116	70	68	17	163	26.5	-	65	34	DNA045AZ00	K1GA0003
3/4"	1110	116	70	68	21.5	169	31.5	-	70	42.5	DNA045AZ00	K1GA0105
1"	1420	116	70	68	25.5	183	40.5	-	85	50.5	DNA045AZ00	K1GA0105
1" 1/4	2330	133	78	74	31.5	206	-	49.5	95	63	DGA052AX00	K1GA0207
1" 1/2	3535	137	89	88	38	226	-	54.5	105	75.5	DGA063AX00	K1GA0207
2"	5620	161	102	100	46	245	-	69.5	125	91	DGA075AX00	K1GA0009

SINGLE ACTING / JEDNOČINNÝ

SIZE	WEIGHT g.	A	B	C	E	F	CH esag.	CH ottag.	L	M	ACTUATOR	KIT
3/8"	880	116	70	68	14.5	158	21.5	-	55	29	SNA0452W00	K1GA0003
1/2"	1375	133	78	74	17	179	26.5	-	65	34	SGA0524X00	K1GA0204
3/4"	1590	133	78	74	21.5	185	31.5	-	70	42.5	SGA0524X00	K1GA0205
1"	1925	133	78	74	25.5	189	40.5	-	85	50.5	SGA0524X00	K1GA0306
1" 1/4	3100	137	89	88	31.5	220	-	49.5	95	63	SGA0634X00	K1GA0307
1" 1/2	4550	161	102	100	38	238	-	54.5	105	75.5	SGA0754X00	K1GA0208
2"	7640	209	117	117	46	262	-	69.5	125	91	SGA0924X00	K1GA0109

SECTION / ŘEZ

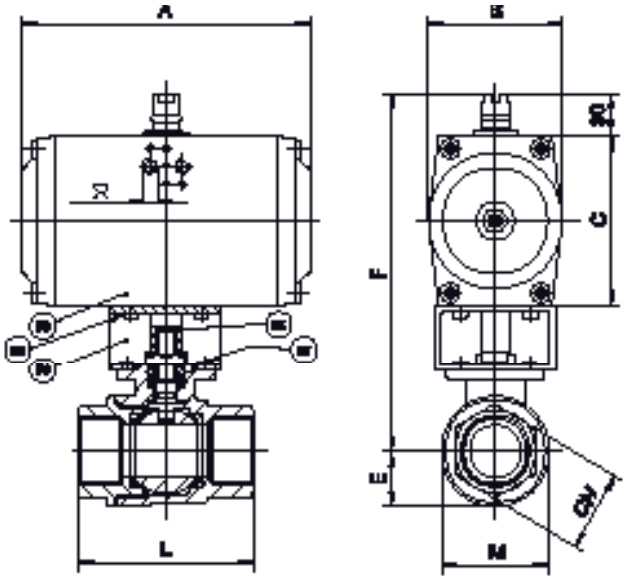

⧖ 063÷092=1/8"G
110÷190=1/4"G

LIST OF VALVE COMPONENTS AND MATERIALS / SEZNAM ČÁSTÍ KOHOUTU A MATERIÁLŮ

55	ACTUATOR PIN / HŘÍDEL POHONU	1	C.S. ZINC.
56	BRACKET / KONZOLA	1	C.S. ZINC.
57	BRACKET/VALVE SCREW / ŠROUB KONZOLY KE KOHOUTU	4	8.8 ZINC.
58	BRACKET/ACTUATOR SCREW / ŠROUB KONZOLY K POHONU	4	8.8 ZINC.
59	ACTUATOR / POHON	1	AL. ANODIZED

VEGA®

WITH PNEUMATIC ACTUATOR
S PNEUMATICKÝM POHONEM

Atex CE Ex II 2 G D*

* *Available on request*
* *NA VYŽÁDÁNÍ*

DOUBLE ACTING / DVOJČINNÝ

art.	
D46AA	F/F 1/4" - 3"

SINGLE ACTING / JEDNOČINNÝ

art.	
S46AA	F/F 1/4" - 3"

ICIM UNI EN ISO 9001: 2008

ICIM ISO 14001:2004

VEGA®

ACTUATOR FEATURES:
- **ROTATION ANGLE:** 90°.
- **TEMPERATURE LIMITS:** -20°C / +90°C.
- **MAXIMUM SUPPLY PRESSURE:** 10 bar (8 bar for DNA045).
- **NOMINAL PRESSURE:** 5.62 bar.
- **SUPPLY FLUID:** filtered compressed air.
- **LUBRICATION:** NBR compatible oil to be used.
  For further information on the actuator technical features refer to the specific data sheet for actuator at the end of this catalogue (page 348/349).

STANDARD VALVE FEATURES:
- **TEMPERATURE LIMITS:** –20°C / + 150°C (PTFE).
- **MAXIMUM WORKING PRESSURE:** 1/4" - 1" PN140
  1"1/4 - 2" PN100
  2"1/2 - 3" PN64.
- **THREADED CONNECTIONS:** F/F Rp UNI ISO 7/1 (UNI EN 10226)
  DIN2999 parallel.
- **MOUNTING PLATE:** ISO 5211.
  For general applications and special executions, see the manual valve.

CHARAKTERISTIKA POHONU
- **ÚHEL OTOČENÍ:** 90°.
- **TEPLOTA:** -20°C / +90°C.
- **MAXIMÁLNÍ ŘÍDICÍ TLAK:** 10 bar (8 bar pro DNA045).
- **JMENOVITÝ TLAK:** 5.62 bar.
- **OVLÁDACÍ MÉDIUM:** Filtrovaný tlakový vzduch.
- **MAZÁNÍ:** Další informace a technická data k pohonu najdete v tabulce pro daný pohon na konci katalogu (strana 348/349).

STANDARDNÍ CHARAKTERISTIKA ARMATURY:
- **TEPLOTNÍ LIMITY:** –20°C /+150°C(PTFE).
- **MAXIMÁLNÍ PRACOVNÍ TLAK:** 1/4" - 1" PN140
  1" 1/4 - 2" PN100
  2" 1/2 - 3" PN64.
- **ZÁVITOVÉ PŘIPOJENÍ:** F/F Rp UNI ISO 7/1 (UNI EN 10226)
  DIN 2999 trubkový.
- **PŘÍRUBA:** ISO 5211
  Informace o obecném použití a speciálním provedení najdete v popisu dané ruční armatury.

DOUBLE ACTING / DVOJČINNÝ

SIZE	WEIGHT g.	A	B	C	D	E	F	H	L	CH	S	T	⊠	ISO 5211	ACTUATOR	KIT
1/4"	1038	116	70	68	11	19.5	138	40	65	27	7	9	9	F03-F04	DNA045AX00	KANX0X02
3/8"	1028	116	70	68	13	19.5	138	40	65	27	7	9	9	F03-F04	DNA045AX00	KANX0X02
1/2"	976	116	70	68	16	19.5	138	40	75	27	7	9	9	F03-F04	DNA045AX00	KANX0X02
3/4"	1090	116	70	68	20	22	142	44	80	33	9	9	9	F03-F04	DNA045AX00	KANX0X02
1"	1510	116	70	68	25	27	150	52	90	41	12	10	11	F04-F05	DNA045AZ00	KANX0X07
1" 1/4	2365	133	78	74	32	33	162	58	110	50	12	10	11	F04-F05	DGA052AX00	KANX0X07
1" 1/2	3781	137	89	88	40	39	186	68	120	58	16	13	14	F05-F07	DGA063AX00	KANX0X08
2"	5926	161	102	100	50	48	207	77	140	70	16	13	14	F05-F07	DGA075AX00	KANX0X09
2"1/2	11050	209	120	117	65	60	245	98	185	87	19	13	17	F07-F10	DGA092AX00	KANX0X10
3"	16270	222	120	140	80	70	280	110	205	104	19	13	17	F07-F10	DNA110AX00	KANX0X11

SINGLE ACTING / JEDNOČINNÝ

SIZE	WEIGHT g.	A	B	C	D	E	F	H	L	CH	S	T	⊠	ISO 5211	ACTUATOR	KIT
1/4"	1503	133	78	74	11	19.5	144	40	65	27	7	9	9	F03-F04	SGA0524X00	KANXBX02
3/8"	1493	133	78	74	13	19.5	144	40	65	27	7	9	9	F03-F04	SGA0524X00	KANXBX02
1/2"	1441	133	78	74	16	19.5	144	40	75	27	7	9	9	F03-F04	SGA0524X00	KANXBX02
3/4"	1545	133	78	74	20	22	148	44	80	33	9	9	9	F03-F04	SGA0524X00	KANXBX02
1"	2519	137	89	88	25	27	170	52	90	41	12	10	11	F04-F05	SGA0634X00	KANX0X06
1" 1/4	3778	161	102	100	32	33	188	58	110	50	12	10	11	F04-F05	SGA0754X00	KANXBX07
1" 1/2	5283	180	108	108	40	39	206	68	120	58	16	13	14	F05-F07	SGA0834X00	KANXBX08
2"	7700	209	120	117	50	48	224	77	140	70	16	13	14	F05-F07	SGA0924X00	KANXBX09
2"1/2	15441	294	120	140	65	60	268	98	185	87	19	13	17	F07-F10	SNA1184X00	KANXBX10
3"	21167	300	137	160	80	70	300	110	205	104	19	13	17	F07-F10	SNA1274X00	KANXBX11

SECTION / ŘEZ

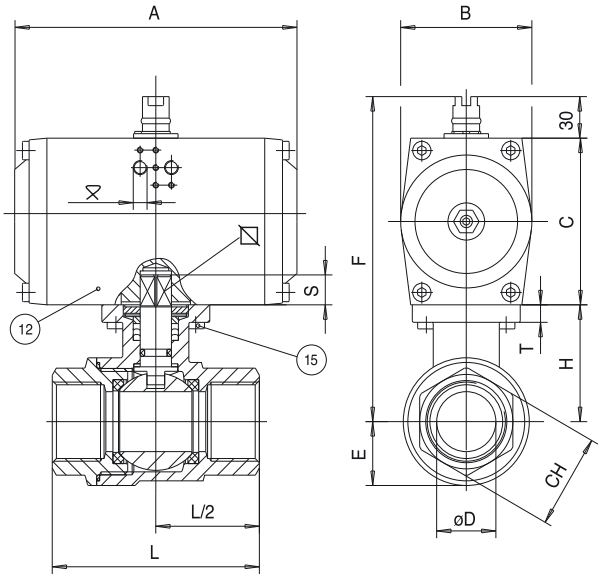

⊠ 063÷092=1/8"G
110÷190=1/4"G

LIST OF VALVE COMPONENTS AND MATERIALS / SEZNAM ČÁSTÍ KOHOUTU A MATERIÁLŮ

15	ACTUATOR SCREWS / ŠROUBY POHONU	4	8.8 ZINC.
12	ACTUATOR / POHON	1	AL. ANODIZED

TITAN®

WITH PNEUMATIC ACTUATOR
S PNEUMATICKÝM POHONEM

Atex CE Ex II 2 G D*

* *Available on request (up to 2")*

* *NA VYŽÁDÁNÍ (do 2")*

DOUBLE ACTING / DVOJČINNÝ

art. D61AA20	F/F gas 1/4" - 2"
art. D61AA50	F/F NPT 1/4" - 2"
art. D61AA45	SW 1/4" - 2"
art. D61AA47	BW 1/4" - 2"

SINGLE ACTING / JEDNOČINNÝ

art. S61AA20	F/F gas 1/4" - 2"
art. S61AA50	F/F NPT 1/4" - 2"
art. S61AA45	SW 1/4" - 2"
art. S61AA47	BW 1/4" - 2"

ICIM UNI EN ISO 9001: 2008

ICIM ISO 14001:2004

ACTUATOR FEATURES:
- **ROTATION ANGLE:** 90°.
- **TEMPERATURE LIMITS:** -20°C / +90°C.
- **MAXIMUM SUPPLY PRESSURE:** 10 bar (8 bar for DNA045).
- **NOMINAL PRESSURE:** 5.62 bar.
- **SUPPLY FLUID:** filtered compressed air.
- **LUBRICATION:** NBR compatible oil to be used.
  For further information on the actuator technical features refer to the specific data sheet for actuator at the end of this catalogue (page 348/349).

STANDARD VALVE FEATURES:
- **TEMPERATURE LIMITS:** –20°C / + 150°C (PTFE)
  use up to + 180°C (PTFE+CRB).
- **MAXIMUM WORKING PRESSURE:** PN140 1/4" - 1"
  PN100 1"1/4 - 2"
- **CONNECTIONS:** F/F Rp UNI ISO 7/1 (UNI EN 10226) DIN2999 parallel GAS.
  F/F NPT
  SW ANSI B16.11 socket weld
  BW ANSI B16.25 butt weld sch40.

  For general applications and special executions, see the manual valve.

CHARAKTERISTIKA POHONU
- **ÚHEL OTOČENÍ:** 90°.
- **TEPLOTA:** -20°C / +90°C.
- **MAXIMÁLNÍ ŘÍDICÍ TLAK:** 10 bar (8 bar pro DNA045).
- **JMENOVITÝ TLAK:** 5.62 bar.
- **OVLÁDACÍ MÉDIUM:** Filtrovaný tlakový vzduch.
- **MAZÁNÍ:** Další informace a technická data k pohonu najdete v tabulce pro daný pohon na konci katalogu (strana 348/349).

STANDARDNÍ CHARAKTERISTIKA ARMATURY:
- **TEPLOTNÍ LIMITY:** –20°C /+150°C(PTFE)
  Použití nad +180°C (PTFE+CRB).
- **MAXIMÁLNÍ PRACOVNÍ TLAK:** PN140 1/4" - 1"
  PN100 1"1/4 - 2"
- **ZÁVITOVÉ PŘIPOJEN:** F/F Rp UNI ISO 7/1 (UNI EN 10226) DIN 2999 trubkový pro plyn.
  F/F NPT
  SW ANSI B16.11 navařovací nátrubek
  BW ANSI B16.25 navařovací nátrubek sch40.

  Informace o obecném použití a speciálním provedení najdete v popisu dané ruční armatury.

DOUBLE ACTING / DVOJČINNÝ

SIZE	WEIGHT g.	A	B	C	E	F	CH esag.	L	M	N	ACTUATOR	KIT
1/4"	1240	116	70	68	21	153	20.5	61	42	10.9	DNA045AZ00	K1GA0002
3/8"	1240	116	70	68	21	153	23.5	61	42	12.7	DNA045AZ00	K1GA0002
1/2"	1825	133	78	74	26	173.5	29.5	71	52	16	DGA052AX00	K1GA0304
3/4"	2475	133	78	74	30	178.5	35	81.5	59.5	19.6	DGA052AX00	K1GA0305
1"	4575	137	89	88	36	198.5	43	91.5	72	25	DGA063AX00	K1GA0406
1" 1/4	5675	137	89	88	40	202	53	114.5	79.5	32	DGA063AX00	K1GA0407
1" 1/2	7730	161	102	100	45	227	61	122	90	38.1	DGA075AX00	K1GA0408
2"	9985	180	108	108	50.5	243.5	76	142.7	101	50.8	DGA083AX00	K1GA0408

SINGLE ACTING / JEDNOČINNÝ

SIZE	WEIGHT g.	A	B	C	E	F	CH esag.	L	M	N	ACTUATOR	KIT
1/4"	2320	137	89	88	21	183	20.5	61	42	10.9	SGA0634X00	K1GA0102
3/8"	2320	137	89	88	21	183	23.5	61	42	12.7	SGA0634X00	K1GA0102
1/2"	3345	161	102	100	26	199.5	29.5	71	52	16	SGA0754X00	K1GA0404
3/4"	3995	161	102	100	30	204.5	35	81.5	59.5	19.6	SGA0754X00	K1GA0405
1"	6135	180	108	108	36	218.5	43	91.5	72	25	SGA0834X00	K1GA0506
1" 1/4	7235	180	108	108	40	222	53	114.5	79.5	32	SGA0834X00	K1GA0507
1" 1/2	11600	222	120	140	45	267	61	122	90	38.1	SNA1104X00	K1GA0408
2"	13250	222	120	140	50.5	275.5	76	142.7	101	50.8	SNA1104X00	K1GA0408

SECTION / ŘEZ

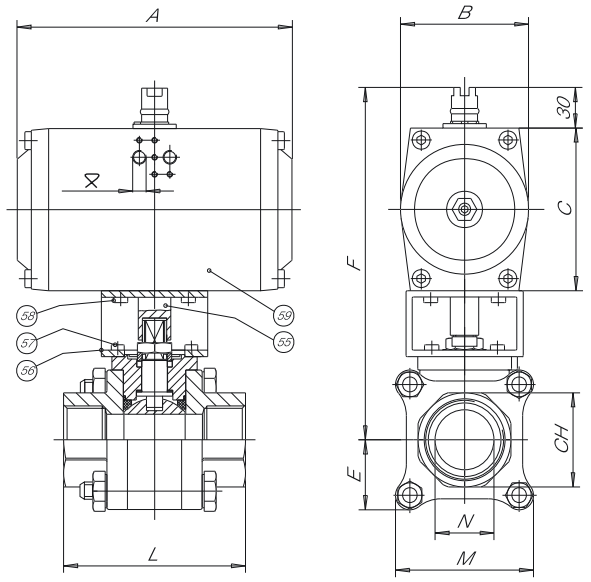

⧖ 063÷092=1/8"G
110÷190=1/4"G

LIST OF VALVE COMPONENTS AND MATERIALS / SEZNAM ČÁSTÍ KOHOUTU A MATERIÁLŮ

55	ACTUATOR PIN / HŘÍDEL POHONU	1	C.S. ZINC.
56	BRACKET / KONZOLA	1	C.S. ZINC.
57	BRACKET/VALVE SCREW / ŠROUB KONZOLY KE KOHOUTU	4	8.8 ZINC.
58	BRACKET/ACTUATOR SCREW / ŠROUB KONZOLY K POHONU	4	8.8 ZINC.
59	ACTUATOR / POHON	1	AL. ANODIZED

ARGOS®

WITH PNEUMATIC ACTUATOR
S PNEUMATICKÝM POHONEM

Atex CE Ex II 2 G D*

* *Available on request (up to 2")*

* *NA VYŽÁDÁNÍ (do 2")*

DOUBLE ACTING / DVOJČINNÝ

art. D71AA20	F/F gas 1/4" - 2"
art. D71AA50	F/F NPT 1/4" - 2"
art. D71AA45	SW 1/4" - 2"
art. D71AA47	BW 1/4" - 2"

SINGLE ACTING / JEDNOČINNÝ

art. S71AA20	F/F gas 1/4" - 2"
art. S71AA50	F/F NPT 1/4" - 2"
art. S71AA45	SW 1/4" - 2"
art. S71AA47	BW 1/4" - 2"

ICIM UNI EN ISO 9001: 2008

ICIM ISO 14001:2004

ARGOS®

ACTUATOR FEATURES:
- **ROTATION ANGLE:** 90°.
- **TEMPERATURE LIMITS:** -20°C / +90°C.
- **MAXIMUM SUPPLY PRESSURE:** 10 bar (8 bar for DNA045).
- **NOMINAL PRESSURE:** 5.62 bar.
- **SUPPLY FLUID:** filtered compressed air.
- **LUBRICATION:** NBR compatible oil to be used.

  For further information on the actuator technical features refer to the specific data sheet for actuator at the end of this catalogue (page 348/349).

STANDARD VALVE FEATURES:
- **TEMPERATURE LIMITS:** -10°C / +150°C (PTFE)
  use up to + 180°C (PTFE+CRB)
- **MAXIMUM WORKING PRESSURE:** PN140 1/4" - 1"
  PN100 1" 1/4 - 2".
- **CONNECTIONS:** F/F Rp UNI ISO 7/1 (UNI EN 10226) DIN2999 parallel GAS.
  F/F NPT
  SW ANSI B16.11 socket weld
  BW ANSI B16.25 butt weld sch40.

  For general applications and special executions, see the manual valve.

CHARAKTERISTIKA POHONU:
- **ÚHEL OTOČENÍ:** 90°.
- **TEPLOTA:** -20°C / +90°C.
- **MAXIMÁLNÍ ŘÍDICÍ TLAK:** 10 bar (8 bar pro DNA045).
- **JMENOVITÝ TLAK:** 5.62 bar.
- **OVLÁDACÍ MÉDIUM:** Filtrovaný tlakový vzduch.
- **MAZÁNÍ:** Další informace a technická data k pohonu najdete v tabulce pro daný pohon na konci katalogu (strana 348/349).

STANDARDNÍ CHARAKTERISTIKA ARMATURY:
- **TEPLOTNÍ LIMITY:** -10°C / +150°C (PTFE)
  Použití nad + 180°C (PTFE+CRB)
- **MAXIMÁLNÍ PRACOVNÍ TLAK:** PN140 1/4" - 1"
  PN100 1" 1/4 - 2".
- **ZÁVITOVÉ PŘIPOJENÍ:** F/F Rp UNI ISO 7/1 (UNI EN 10226) DIN2999 trubkový pro plyn
  F/F NPT
  SW ANSI B16.11 navařovací nátrubek
  BW ANSI B16.25 navařovací nátrubek sch40.

  Informace o obecném použití a speciálním provedení najdete v popisu dané ruční armatury.

DOUBLE ACTING / DVOJČINNÝ

SIZE	WEIGHT g.	A	B	C	E	F	CH esag.	L	M	N	ACTUATOR	KIT
1/4"	1240	116	70	68	21	153	20.5	61	42	10.9	DNA045AZ00	K1GA0002
3/8"	1240	116	70	68	21	153	23.5	61	42	12.7	DNA045AZ00	K1GA0002
1/2"	1825	133	78	74	26	173.5	29.5	71	52	16	DGA052AX00	K1GA0304
3/4"	2475	133	78	74	30	178.5	35	81.5	59.5	19.6	DGA052AX00	K1GA0305
1"	4575	137	89	88	36	198.5	43	91.5	72	25	DGA063AX00	K1GA0406
1" 1/4	5675	137	89	88	40	202	53	114.5	79.5	32	DGA063AX00	K1GA0407
1" 1/2	7730	161	102	100	45	227	61	122	90	38.1	DGA075AX00	K1GA0408
2"	9985	180	108	108	50.5	243.5	76	142.7	101	50.8	DGA083AX00	K1GA0408

SINGLE ACTING / JEDNOČINNÝ

SIZE	WEIGHT g.	A	B	C	E	F	CH esag.	L	M	N	ACTUATOR	KIT
1/4"	2320	137	89	88	21	183	20.5	61	42	10.9	SGA0634X00	K1GA0102
3/8"	2320	137	89	88	21	183	23.5	61	42	12.7	SGA0634X00	K1GA0102
1/2"	3345	132	102	100	26	199.5	29.5	71	52	16	SGA0754X00	K1GA0404
3/4"	3995	132	102	100	30	204.5	35	81.5	59.5	19.6	SGA0754X00	K1GA0405
1"	6135	180	108	108	36	218.5	43	91.5	72	25	SGA0834X00	K1GA0506
1" 1/4	7235	180	108	108	40	222	53	114.5	79.5	32	SGA0834X00	K1GA0507
1" 1/2	11600	222	120	140	45	267	61	122	90	38.1	SNA1104X00	K1GA0408
2"	13250	222	120	140	50.5	275.5	76	142.7	101	50.8	SNA1104X00	K1GA0408

SECTION / ŘEZ

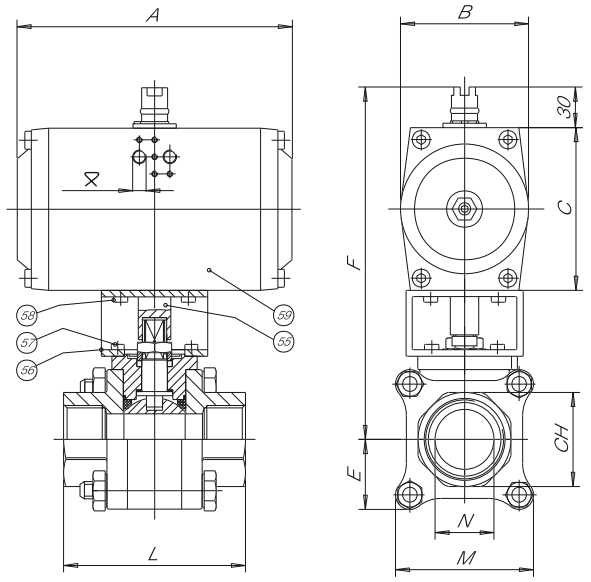

⧖ 063÷092=1/8"G
110÷190=1/4"G

LIST OF VALVE COMPONENTS AND MATERIALS / SEZNAM ČÁSTÍ KOHOUTU A MATERIÁLŮ

55	ACTUATOR PIN / HŘÍDEL POHONU	1	C.S. ZINC.
56	BRACKET / KONZOLA	1	C.S. ZINC.
57	BRACKET/VALVE SCREW / ŠROUB KONZOLY KE KOHOUTU	4	8.8 ZINC.
58	BRACKET/ACTUATOR SCREW / ŠROUB KONZOLY K POHONU	4	8.8 ZINC.
59	ACTUATOR / POHON	1	AL. ANODIZED

MOON®

STAINLESS STEEL WITH PNEUMATIC ACTUATOR
S PNEUMATICKÝM POHONEM

Atex CE Ex II 2 G D*

* *Available on request*

* *NA VYŽÁDÁNÍ*

DOUBLE ACTING / DVOJČINNÝ

art. D41AA	AISI 316 DN15 - DN100
art. D4DAA	AISI 316 ND DN40 - DN100
art. D81AA	AISI 304 DN15 - DN100

SINGLE ACTING / JEDNOČINNÝ

art. S41AA	AISI 316 DN15 - DN100
art. S4DAA	AISI 316 ND DN40 - DN100
art. S81AA	AISI 304 DN15 - DN100

ICIM UNI EN ISO 9001: 2008

ICIM ISO 14001:2004

MOON®
STAINLESS STEEL

ACTUATOR FEATURES:
- **ROTATION ANGLE:** 90°.
- **TEMPERATURE LIMITS:** -20°C / +90°C.
- **SUPPLY MAXIMUM PRESSURE:** 10 bar (8 bar for DNA045).
- **NOMINAL PRESSURE:** 5.62 bar.
- **SUPPLY FLUID:** filtered compressed air.
- **LUBRICATION:** NBR compatible oil to be used.
  For further information on the actuator technical features refer to the specific data sheet for actuator at the end of this catalogue (page 348/349).

STANDARD VALVE FEATURES:
- **STANDARDS:** BS EN ISO 17292 : 2004, fire safe to BS6755-API 6 FA-API607.
- **TEMPERATURE LIMITS:** -20°C / +180°C. (PTFE).
- **MAXIMUM WORKING PRESSURE:** PN16.
- **CONNECTIONS WITH FLANGES:** UNI EN 1092 and DIN2501 BL.1.
- **FLANGE DRILLING:** metric.
- **SPECIAL EXECUTIONS:** ANSI150 - ANSI300 - PN40.
  For general applications and special executions, see the manual valve.

CHARAKTERISTIKA POHONU
- **ÚHEL OTOČENÍ:** 90°.
- **TEPLOTA:** -20°C / +90°C.
- **MAXIMÁLNÍ ŘÍDICÍ TLAK:** 10 bar (8 bar pro DNA045).
- **JMENOVITÝ TLAK:** 5.62 bar.
- **OVLÁDACÍ MÉDIUM:** Filtrovaný tlakový vzduch.
- **MAZÁNÍ:** Další informace a technická data k pohonu najdete v tabulce pro daný pohon na konci katalogu (strana 348/349).

STANDARDNÍ CHARAKTERISTIKA ARMATURY:
- **STANDARDY:** BS EN ISO 17292 : 2004, ohnivzdorný BS6755-API 6 FA-API607.
- **TEPLOTNÍ LIMITY:** -20°C / +180°C. (PTFE).
- **MAXIMÁLNÍ PRACOVNÍ TLAK:** PN16.
- **PŘIPOJENÍ NA PŘÍRUBY:** UNI EN 1092 und DIN2501 BL.1.
- **VRTÁNÍ PŘÍRUB:** metrické.
- **SPECIÁLNÍ PROVEDENÍ:** ANSI150 - ANSI300 - PN40.
  Informace o obecném použití a speciálním provedení najdete v popisu dané ruční armatury.

DOUBLE ACTING / DVOJČINNÝ

SIZE	WEIGHT g.	A	B	C	E	F	G	I	L	LND	PN	ACTUATOR	KIT
DN15	1880	116	70	68	170	45	M12	65	35	35	40	DNA045AZ00	K1GA0004
DN20	2360	116	70	68	170	50	M12	75	38	38	40	DNA045AZ00	K1GA0004
DN25	3000	116	70	68	202	55	M12	85	43	43	40	DNA045AZ00	K1GA1006
DN32	4900	133	78	74	222	65	M16	100	54	54	40	DGA052AX00	K1GA0007
DN40	7100	137	89	88	238	70	M16	110	60	66	16	DGA063AX00	K1GA1008
DN50	9500	161	102	100	253	75	M16	125	70	83	16	DGA075AX00	K1GA0008
DN65	17900	182	108	108	294	87.5	M16	145	95	103	16	DGA083AX00	K1GA0010
DN80	23400	209	120	117	327	95	M16	160	122	122	16	DGA092AX00	K1GA0010
DN100	39100	294	120	140	378	110	M16	180	140	153	16	DNA118AX00	K1GA0012

SINGLE ACTING / JEDNOČINNÝ

SIZE	WEIGHT g.	A	B	C	E	F	G	I	L	LND	PN	ACTUATOR	KIT
DN15	2000	116	70	68	180	45	M12	65	35	35	40	SNA0453Z00	K1GA0604
DN20	2800	133	78	74	190	50	M12	75	38	38	40	SGA0524X00	K1GA0005
DN25	4000	137	89	88	220	55	M12	85	43	43	40	SGA0634X00	K1GA0106
DN32	6300	161	102	100	240	65	M16	100	54	54	40	SGA0754X00	K1GA0107
DN40	7920	182	108	108	250	70	M16	110	60	66	16	SGA0834X00	K1GA0108
DN50	11170	209	120	117	265	75	M16	125	70	83	16	SGA0924X00	K1GA0108
DN65	23170	292	120	140	320	87.5	M16	145	95	103	16	SNA1184X00	K1GA0110
DN80	27940	294	120	140	340	95	M16	160	122	122	16	SNA1184X00	K1GA0011
DN100	42720	300	137	160	390	110	M16	180	140	153	16	SNA1274X00	K1GA0112

SECTION / ŘEZ

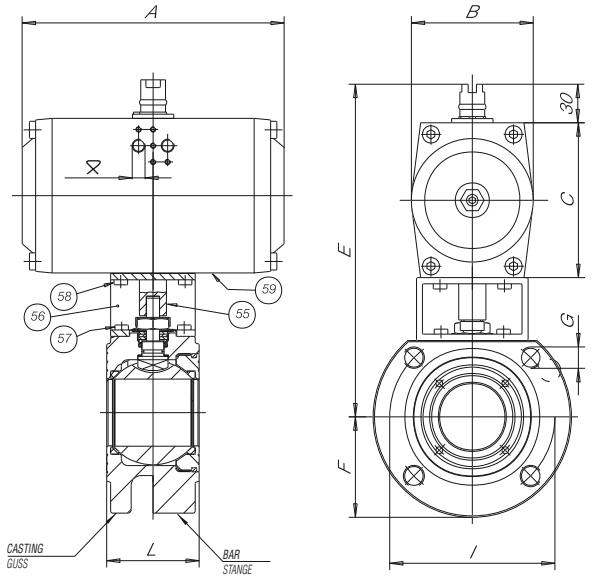

⧖ 063÷092=1/8"G
110÷190=1/4"G

LIST OF VALVE COMPONENTS AND MATERIALS / SEZNAM ČÁSTÍ KOHOUTU A MATERIÁLŮ			
55	ACTUATOR PIN / HŘÍDEL POHONU	1	C.S. ZINC.
56	BRACKET / KONZOLA	1	C.S. ZINC.
57	BRACKET/VALVE SCREW / ŠROUB KONZOLY KE KOHOUTU	4	8.8 ZINC.
58	BRACKET/ACTUATOR SCREW / ŠROUB KONZOLY K POHONU	4	8.8 ZINC.
59	ACTUATOR / POHON	1	AL. ANODIZED

MOON®

CARBON STEEL
WITH PNEUMATIC ACTUATOR
S PNEUMATICKÝM POHONEM

Atex CE Ex II 2 G D*

* *Available on request*

* *NA VYŽÁDÁNÍ*

DOUBLE ACTING / DVOJČINNÝ

art. D51AA	A 105 DN15 - DN100
art. D5DAA	A 105 ND DN40 - DN100

SINGLE ACTING / JEDNOČINNÝ

art. S51AA	A 105 DN15 - DN100
art. S5DAA	A 105 ND DN40 - DN100

ICIM UNI EN ISO 9001: 2008

ICIM ISO 14001:2004

MOON®
CARBON STEEL

ACTUATOR FEATURES:
- **ROTATION ANGLE:** 90°.
- **TEMPERATURE LIMITS:** -20°C / +90°C.
- **MAXIMUM SUPPLY PRESSURE:** 10 bar (8 bar for DNA045).
- **NOMINAL PRESSURE:** 5.62 bar.
- **SUPPLY FLUID:** filtered compressed air.
- **LUBRICATION:** NBR compatible oil to be used.
  For further information on the actuator technical features refer to the specific data sheet for actuator at the end of this catalogue (page 348/349).

STANDARD VALVE FEATURES:
- **STANDARDS:** BS EN ISO 17292 : 2004, fire safe to BS6755-API 6 FA-API607.
- **TEMPERATURE LIMITS:** –20°C + 180°C LF2 (PTFE) / –10°C + 180°C A105 (PTFE).
- **MAXIMUM WORKING PRESSURE:** PN16.
- **CONNECTIONS WITH FLANGES:** UNI EN 1092 and DIN2501 BL.1.
- **FLANGE DRILLING:** metric.
- **SPECIAL EXECUTIONS:** ANSI150 - ANSI300 - PN40.
  For general applications and special executions, see the manual valve.

CHARAKTERISTIKA POHONU
- **ÚHEL OTOČENÍ:** 90°.
- **TEPLOTA:** -20°C / +90°C.
- **MAXIMÁLNÍ ŘÍDICÍ TLAK:** 10 bar (8 bar pro DNA045).
- **JMENOVITÝ TLAK:** 5.62 bar.
- **OVLÁDACÍ MÉDIUM:** Filtrovaný tlakový vzduch.
- **MAZÁNÍ:** Další informace a technická data k pohonu najdete v tabulce pro daný pohon na konci katalogu (strana 348/349).

STANDARDNÍ CHARAKTERISTIKA ARMATURY:
- **STANDARDY:** BS EN ISO 17292 : 2004, onhnivzdorný BS6755-API 6 FA-API607.
- **TEPLOTNÍ LIMITY:** –20°C/+180°C LF2 (PTFE) / –10°C/+180°C A105(PTFE).
- **MAXIMÁLNÍ PRACOVNÍ TLAK:** PN16.
- **PŘIPOJENÍ NA PŘÍRUBY:** UNI EN 1092 a DIN2501 BL.1.
- **VRTÁNÍ PŘÍRUB:** metrické.
- **SPECIÁLNÍ PROVEDENÍ:** ANSI150 - ANSI300 - PN40.
  Informace o obecném použití a speciálním provedení najdete v popisu dané ruční armatury.

DOUBLE ACTING / DVOJČINNÝ

SIZE	WEIGHT g.	A	B	C	E	F	G	I	L	LND	PN	ACTUATOR	KIT
DN15	1880	116	70	68	170	45	M12	65	35	35	40	DNA045AZ00	K1GA0004
DN20	2360	116	70	68	170	50	M12	75	38	38	40	DNA045AZ00	K1GA0004
DN25	3000	116	70	196	202	55	M12	85	43	43	40	DNA045AZ00	K1GA1006
DN32	4900	133	78	208	222	65	M16	100	54	54	40	DGA052AX00	K1GA0007
DN40	7100	137	89	226	238	70	M16	110	60	66	40	DGA063AX00	K1GA1008
DN50	9500	161	102	245	253	75	M16	125	70	83	40	DGA075AX00	K1GA0008
DN65	17900	182	108	285	294	87.5	M16	145	95	103	16	DGA083AX00	K1GA0010
DN65	23400	182	108	285	294	87.5	M16	145	95	103	40	DGA083AX00	K1GA0010
DN80	39100	209	120	304	327	95	M16	160	122	122	40	DGA092AX00	K1GA0010
DN100	40800	294	120	358	378	110	M16	180	140	153	16	DNA118AX00	K1GA0012
DN100	47300	294	120	358	386	118	M20	190	140	153	40	DNA118AX00	K1GA0012

SINGLE ACTING / JEDNOČINNÝ

SIZE	WEIGHT g.	A	B	C	E	F	G	I	L	LND	PN	ACTUATOR	KIT
DN15	2000	119	70	68	180	45	M12	65	35	35	40	SNA0453Z00	K1GA0604
DN20	2800	127	78	74	190	50	M12	75	38	38	40	SGA0524X00	K1GA0005
DN25	4000	140	89	88	220	55	M12	85	43	43	40	SGA0634X00	K1GA0106
DN32	6300	161	102	100	240	65	M16	100	54	54	40	SGA0754X00	K1GA0107
DN40	7920	182	108	108	250	70	M16	110	60	66	40	SGA0834X00	K1GA0108
DN50	11170	209	120	117	265	75	M16	125	70	83	40	SGA0924X00	K1GA0108
DN65	23170	292	120	140	320	87.5	M16	145	95	103	16	SNA1184X00	K1GA0110
DN65	27940	292	120	140	320	87.5	M16	145	95	103	40	SNA1184X00	K1GA0110
DN80	42720	292	120	140	340	95	M16	160	122	122	40	SNA1184X00	K1GA0011
DN100	51270	300	137	160	390	110	M16	180	140	153	16	SNA1274X00	K1GA0112
DN100	56880	300	137	160	390	118	M20	190	140	153	40	SNA1274X00	K1GA0112

SECTION / ŘEZ

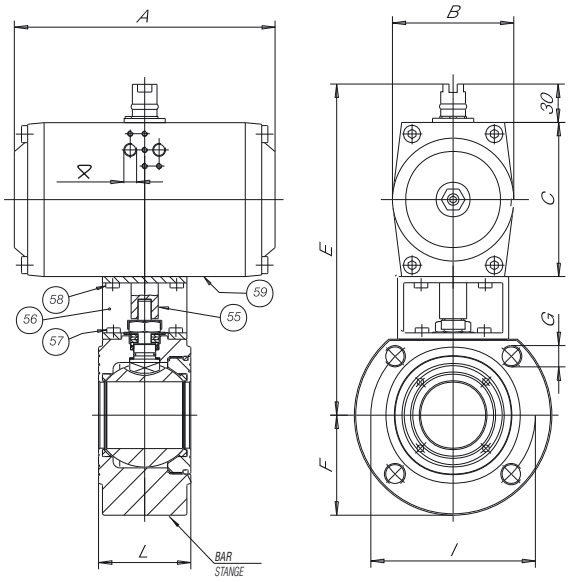

⧖ 063÷092=1/8"G
110÷190=1/4"G

LIST OF VALVE COMPONENTS AND MATERIALS / SEZNAM ČÁSTÍ KOHOUTU A MATERIÁLŮ

55	ACTUATOR PIN / HŘÍDEL POHONU	1	C.S. ZINC.
56	BRACKET / KONZOLA	1	C.S. ZINC.
57	BRACKET/VALVE SCREW / ŠROUB KONZOLY KE KOHOUTU	4	8.8 ZINC.
58	BRACKET/ACTUATOR SCREW / ŠROUB KONZOLY K POHONU	4	8.8 ZINC.
59	ACTUATOR / POHON	1	AL. ANODIZED

MOON 3W®

WITH PNEUMATIC ACTUATOR
S PNEUMATICKÝM POHONEM

Atex CE Ex II 2 G D*

* *Available on request*

* *NA VYŽÁDÁNÍ*

DOUBLE ACTING / DVOJČINNÝ

art. D4LAA...	AISI 316 DN15 - DN100 L pattern / Koule s L otvorem
art. D4TAA...	AISI 316 DN15 - DN100 T pattern / Koule s T otvorem

art. D5LAA...	A 105 DN15 - DN100 L pattern / Koule s L otvorem
art. D5TAA...	A 105 DN15 - DN100 T pattern / Koule s T otvorem

SINGLE ACTING / JEDNOČINNÝ

art. S4LAA...	AISI 316 DN15 - DN100 L pattern / Koule s L otvorem
art. S4TAA...	AISI 316 DN15 - DN100 T pattern / Koule s T otvorem

art. S5LAA...	A 105 DN15 - DN100 L pattern / Koule s L otvorem
art. S5TAA...	A 105 DN15 - DN100 T pattern / Koule s T otvorem

ICIM UNI EN ISO 9001: 2008

ICIM ISO 14001:2004

MOON 3W®

ACTUATOR FEATURES:
- **ROTATION ANGLE:** 90°.
- **TEMPERATURE LIMITS:** -20°C / +90°C.
- **MAXIMUM SUPPLY PRESSURE:** 10 bar (8 bar for DNA045).
- **NOMINAL PRESSURE:** 5.62 bar.
- **SUPPLY FLUID:** filtered compressed air.
- **LUBRICATION:** NBR compatible oil to be used.
  For further information on the actuator technical features refer to the specific data sheet for actuator at the end of this catalogue (page 348/349).

STANDARD VALVE FEATURES:
- **STANDARDS:** BS EN ISO 17292 : 2004.
- **TEMPERATURE LIMITS:** –20°C / + 180°C 316/316L (PTFE)
  –10°C / + 180°C A105 (PTFE) / –20°C / + 180°C LF2 (PTFE).
- **MAXIMUM WORKING PRESSURE:** PN16.
- **CONNECTIONS WITH FLANGES:** UNI EN 1092 and DIN2501 BL.1.
- **FLANGE DRILLING:** metric.
- **SPECIAL EXECUTIONS:** ANSI150 - ANSI300 - PN40.
  For general applications and special executions, see the manual valve.

CHARAKTERISTIKA POHONU
- **ÚHEL OTOČENÍ:** 90°.
- **TEPLOTA:** -20°C / +90°C.
- **MAXIMÁLNÍ ŘÍDICÍ TLAK:** 10 bar (8 bar pro DNA045).
- **JMENOVITÝ TLAK:** 5.62 bar.
- **OVLÁDACÍ MÉDIUM:** Filtrovaný tlakový vzduch.
- **MAZÁNÍ:** Další informace a technická data k pohonu najdete v tabulce pro daný pohon na konci katalogu (strana 348/349).

STANDARDNÍ CHARAKTERISTIKA ARMATURY:
- **STANDARDY:** BS EN ISO 17292 : 2004.
- **TEPLOTNÍ LIMITY:** –20°C /+180°C 316 /316L (PTFE)
  –10°C /+180°C A105 (PTFE) / –20°C /+180°C LF2 (PTFE)
- **MAXIMÁLNÍ PRACOVNÍ TLAK:** PN16.
- **PŘIPOJENÍ NA PŘÍRUBY:** UNI EN 1092 a DIN2501 BL.1.
- **VRTÁNÍ PŘÍRUB:** metrické.
- **SPECIÁLNÍ PROVEDENÍ:** ANSI150 - ANSI300 - PN40.
  Informace o obecném použití a speciálním provedení najdete v popisu dané ruční armatury.

DOUBLE ACTING / DVOJČINNÝ

SIZE	WEIGHT g.	A	B	C	E	F	G	I	J	L	LND	PN	ACTUATOR	KIT
DN15	2680	116	70	68	167	45	M12	65	85	35	35	40	DNA045AZ00	K1GA0004
DN20	3500	116	70	68	170	50	M12	75	90	38	38	40	DNA045AZ00	K1GA0004
DN25	4200	116	70	68	202	55	M12	85	90	43	43	40	DNA045AZ00	K1GA1006
DN32	7100	133	78	74	222	65	M16	100	105	54	54	40	DGA052AX00	K1GA0007
DN40	11000	137	89	88	238	70	M16	110	120	60	66	16	DGA063AX00	K1GA1008
DN50	14800	161	102	100	353	75	M16	125	130	70	83	16	DGA075AX00	K1GA0008
DN65	27500	182	108	108	394	87.5	M16	145	150	95	103	16	DGA083AX00	K1GA0010
DN80	34800	209	120	117	327	95	M16	160	175	122	122	16	DGA092AX00	K1GA0010
DN100	64500	294	120	140	378	110	M16	180	185	140	153	16	DNA118AX00	K1GA0012

SINGLE ACTING / JEDNOČINNÝ

SIZE	WEIGHT g.	A	B	C	E	F	G	I	J	L	LND	PN	ACTUATOR	KIT
DN15	2800	116	70	68	180	45	M12	65	85	35	35	40	SNA0453Z00	K1GA0604
DN20	3900	133	78	74	190	50	M12	75	90	38	38	40	SGA0524X00	K1GA0005
DN25	5200	137	89	88	220	55	M12	85	90	43	43	40	SGA0634X00	K1GA0106
DN32	8500	161	102	100	240	65	M16	100	105	54	54	40	SGA0754X00	K1GA0107
DN40	11900	182	108	108	250	70	M16	110	120	60	66	16	SGA0834X00	K1GA0108
DN50	16600	209	120	117	265	75	M16	125	130	70	83	16	SGA0924X00	K1GA0108
DN65	32770	297	120	140	320	87.5	M16	145	150	95	103	16	SNA1184X00	K1GA0110
DN80	39400	294	120	140	340	95	M16	160	175	122	122	16	SNA1184X00	K1GA0011
DN100	68100	300	137	160	390	110	M16	180	185	140	153	16	SNA1274X00	K1GA0112

SECTION / ŘEZ

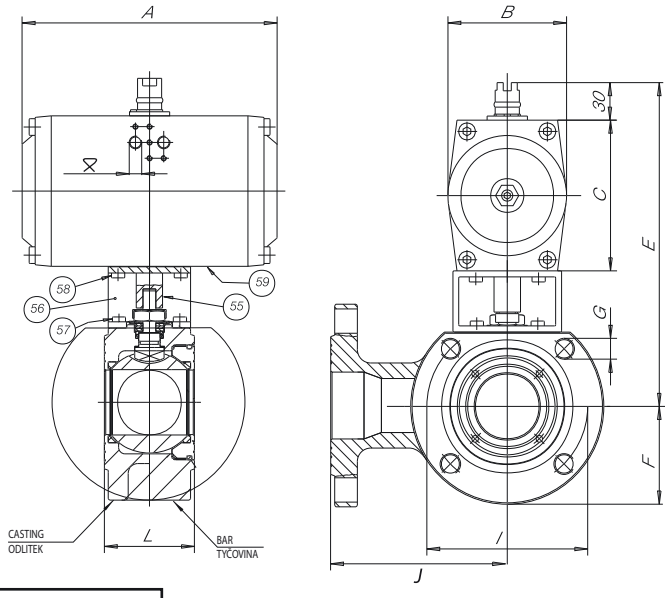

⧖ 063÷092=1/8"G
110÷190=1/4"G

LIST OF VALVE COMPONENTS AND MATERIALS / SEZNAM ČÁSTÍ KOHOUTU A MATERIÁLŮ

55	ACTUATOR PIN / HŘÍDEL POHONU	1	C.S. ZINC.
56	BRACKET / KONZOLA	1	C.S. ZINC.
57	BRACKET/VALVE SCREW / ŠROUB KONZOLY KE KOHOUTU	4	8.8 ZINC.
58	BRACKET/ACTUATOR SCREW / ŠROUB KONZOLY K POHONU	4	8.8 ZINC.
59	ACTUATOR / POHON	1	AL. ANODIZED

MOON®OT58

WITH PNEUMATIC ACTUATOR
S PNEUMATICKÝM POHONEM

DOUBLE ACTING / DVOJČINNÝ

art.	
DT1AA6	od DN15 do DN50

SINGLE ACTING / JEDNOČINNÝ

art.	
ST1AA6	od DN15 do DN50

UNI EN ISO 9001: 2008

ISO 14001:2004

MOON OT58®

ACTUATOR FEATURES:
- **ROTATION ANGLE:** 90°.
- **TEMPERATURE LIMITS:** -20°C / +90°C.
- **MAXIMUM SUPPLY PRESSURE:** 10 bar (8 bar for DNA045).
- **NOMINAL PRESSURE:** 5.62 bar.
- **SUPPLY FLUID:** filtered compressed air.
- **LUBRICATION:** NBR compatible oil to be used.
  For further information on the actuator technical features refer to the specific data sheet for actuator at the end of this catalogue (page 348/349).

STANDARD VALVE FEATURES:
- **TEMPERATURE LIMITS:** –20°C / + 150°C for fluids
  –20°C / + 60°C for gas.
- **MAXIMUM WORKING PRESSURE:** PN16.
- **CONNECTIONS WITH FLANGES:** UNI EN 1092 and DIN2501 BL.1.
- **FLANGE DRILLING:** metric.
- **STEM:** Anti blow out.
  For general applications and special executions, see the manual valve.

CHARAKTERISTIKA POHONU
- **ÚHEL OTOČENÍ:** 90°.
- **TEPLOTA:** -20°C / +90°C.
- **MAXIMÁLNÍ ŘÍDICÍ TLAK:** 10 bar (8 bar pro DNA045).
- **JMENOVITÝ TLAK:** 5.62 bar.
- **OVLÁDACÍ MÉDIUM:** Filtrovaný tlakový vzduch.
- **MAZÁNÍ:** Další informace a technická data k pohonu najdete v tabulce pro daný pohon na konci katalogu (strana 348/349).

STANDARDNÍ CHARAKTERISTIKA ARMATURY:
- **TEPLOTNÍ LIMITY:** –20°C /+150°C pro kapaliny
  –20°C / +60°C pro plyn.
- **MAXIMÁLNÍ PRACOVNÍ TLAK:** PN16.
- **PŘIPOJENÍ NA PŘÍRUBY:** UNI EN 1092 a DIN2501 BL.1.
- **VRTÁNÍ PŘÍRUB:** metrické.
- **Systém zaručující těsnost**
  Informace o obecném použití a speciálním provedení najdete v popisu dané ruční armatury.

DOUBLE ACTING / DVOJČINNÝ

SIZE	WEIGHT g.	A	B	C	E	F	G	I	L	PN	ACTUATOR	KIT
DN15	1380	116	70	68	167	45	M12	65	35	16	DNA045AZ00	K1GA0004
DN20	1760	116	70	68	170	50	M12	75	38	16	DNA045AZ00	K1GA0004
DN25	2240	116	70	68	196	55	M12	85	43	16	DNA045AZ00	K1GA1006
DN32	3690	133	78	74	208	65	M16	100	50	16	DGA052AX00	K1GA0007
DN40	5745	137	89	88	226	70	M16	110	60	16	DGA063AX00	K1GA1008
DN50	5650	161	102	100	245	75	M16	125	70	16	DGA075AX00	K1GA0008

SINGLE ACTING / JEDNOČINNÝ

SIZE	WEIGHT g.	A	B	C	E	F	G	I	L	PN	ACTUATOR	KIT
DN15	1520	116	70	68	175	45	M12	65	35	16	SNA453Z00	K1GA0604
DN20	2160	133	78	74	186	50	M12	75	38	16	SGA0524X00	K1GA0005
DN25	3290	137	89	88	216	55	M12	85	43	16	SGA0634X00	K1GA0106
DN32	5100	161	102	100	234	65	M16	100	50	16	SGA0754X00	K1GA0107
DN40	7300	180	108	108	246	70	M16	110	60	16	SGA0834X00	K1GA0108
DN50	10200	209	120	117	262	75	M16	125	70	16	SGA0924X00	K1GA0108

SECTION / ŘEZ

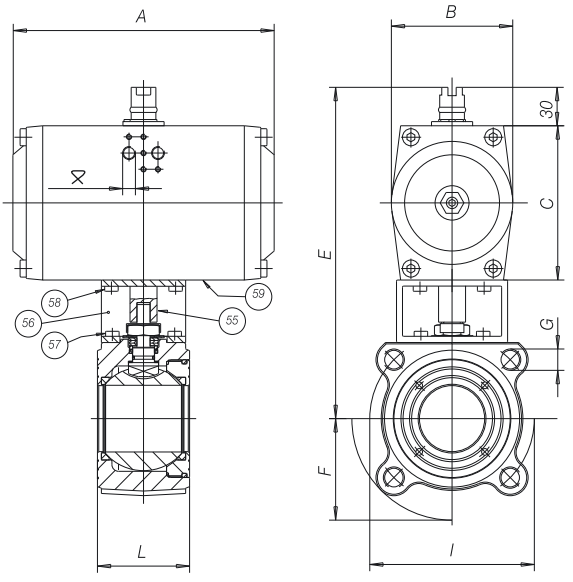

⧖ 063÷092=1/8"G
110÷190=1/4"G

LIST OF VALVE COMPONENTS AND MATERIALS / SEZNAM ČÁSTÍ KOHOUTU A MATERIÁLŮ			
55	ACTUATOR PIN / HŘÍDEL POHONU	1	C.S. ZINC.
56	BRACKET / KONZOLA	1	C.S. ZINC.
57	BRACKET/VALVE SCREW / ŠROUB KONZOLY KE KOHOUTU	4	8.8 ZINC.
58	BRACKET/ACTUATOR SCREW / ŠROUB KONZOLY K POHONU	4	8.8 ZINC.
59	ACTUATOR / POHON	1	AL. ANODIZED

SELENE®

STAINLESS STEEL
WITH PNEUMATIC ACTUATOR
S PNEUMATICKÝM POHONEM

Atex CE Ex II 2 G D*

* *Available on request*
* *NA VYŽÁDÁNÍ*

DOUBLE ACTING / DVOJČINNÝ

art. D91AA	AISI 316L DN50 - DN200
art. D91AA..F	AISI 316 DN50 - DN200
art. D97AA	AISI 304 DN50 - DN200
art. D97AA...F	AISI 304 DN50 - DN200 F (from casting)

SINGLE ACTING / JEDNOČINNÝ

art. S91AA	AISI 316L DN50 - DN200
art. S91AA..F	AISI 316 DN50 - DN200
art. S97AA	AISI 304 DN50 - DN200
art. S97AA...F	AISI 304 DN50 - DN200 F (z litiny)

ICIM UNI EN ISO 9001: 2008

ICIM ISO 14001:2004

SELENE®
STAINLESS STEEL

ACTUATOR FEATURES:
- **ROTATION ANGLE:** 90°.
- **TEMPERATURE LIMITS:** -20°C / +90°C.
- **MAXIMUM SUPPLY PRESSURE:** 10 bar (8 bar for DNA045).
- **NOMINAL PRESSURE:** 5.62 bar.
- **SUPPLY FLUID:** filtered compressed air.
- **LUBRICATION:** NBR compatible oil to be used.
  For further information on the actuator technical features refer to the specific data sheet for actuator at the end of this catalogue (page 348/349).

STANDARD VALVE FEATURES:
- **STANDARDS:** BS EN ISO 17292 : 2004, fire safe to BS6755-API 6 FA-API607.
- **TEMPERATURE LIMITS:** -20°C / +180°C. (PTFE).
- **MAXIMUM WORKING PRESSURE:** PN16 (PN25 and 40 upon request).
- **CONNECTIONS WITH FLANGES:** UNI EN 1092 and DIN2501 BL.1.
- **FLANGE DRILLING:** metric.
  For general applications and special executions, see the manual valve.

CHARAKTERISTIKA POHONU
- **ÚHEL OTOČENÍ:** 90°.
- **TEPLOTA:** -20°C / +90°C.
- **MAXIMÁLNÍ ŘÍDICÍ TLAK:** 10 bar (8 bar pro DNA045).
- **JMENOVITÝ TLAK:** 5.62 bar.
- **OVLÁDACÍ MÉDIUM:** Filtrovaný tlakový vzduch.
- **MAZÁNÍ:** Další informace a technická data k pohonu najdete v tabulce pro daný pohon na konci katalogu (strana 348/349).

STANDARDNÍ CHARAKTERISTIKA ARMATURY:
- **STANDARDY:** BS EN ISO 17292 : 2004, ohnivzdorný , BS6755-API 6 FA-API607.
- **TEPLOTNÍ LIMITY:** -20°C / +180°C. (PTFE).
- **MAXIMÁLNÍ PRACOVNÍ TLAK:** PN16 (PN25 a 40 NA VYŽÁDÁNÍ).
- **PŘIPOJENÍ NA PŘÍRUBY:** UNI EN 1092 a DIN2501 BL.1.
- **VRTÁNÍ PŘÍRUB:** metrické.
  Informace o obecném použití a speciálním provedení najdete v popisu dané ruční armatury.

DOUBLE ACTING / DVOJČINNÝ

SIZE	WEIGHT g.	A	B	C	E	F	G	I	L	PN	ACTUATOR	KIT
DN50	13150	161	102	100	253	82.5	M16	125	85	40	DGA075AX00	K1GA0008
DN65	20400	180	108	108	285	92.5	M16	145	103	16	DGA083AX00	K1GA0010
DN65	20400	180	108	108	285	92.5	M16	145	103	40	DGA083AX00	K1GA0010
DN80	26635	205	120	117	304	100	M16	160	122	40	DGA092AX00	K1GA0010
DN100	42100	294	120	140	362	110	M16	180	155	16	DNA118AX00	K1GA0012
DN100	46600	294	120	140	362	117.5	M20	190	155	40	DNA118AX00	K1GA0012
DN125	77000	380	172	198	430	128	M16	210	185	16	DNA160AX00	K1GA0013
DN150	114000	380	172	198	485	148	M20	240	235	16	DNA160AX00	K1GA0014
DN200	224000	468	224	255	564	183	M20	295	315	16	DNA210AX00	K1GA0015

SINGLE ACTING / JEDNOČINNÝ

SIZE	WEIGHT g.	A	B	C	E	F	G	I	L	PN	ACTUATOR	KIT
DN50	14900	209	120	117	270	82.5	M16	125	85	40	SGA0924X00	K1GA0108
DN65	25700	294	120	140	317	92.5	M16	145	103	16	SNA1184X00	K1GA0110
DN65	25700	294	120	140	317	92.5	M16	145	103	40	SNA1184X00	K1GA0110
DN80	31300	294	120	140	337	100	M16	160	122	40	SNA1184X00	K1GA0111
DN100	45800	300	137	160	392	110	M16	180	155	16	SNA1274X00	K1GA0112
DN100	50300	300	137	160	392	117.5	M20	190	155	40	SNA1274X00	K1GA0112
DN125	93000	422	224	255	492	128	M16	210	185	16	SNA1904X00	K1GA0113
DN150	133300	468	224	255	547	148	M20	240	235	16	SNA2104X00	K1GA0015
DN200	248000	609	272	302	634	183	M20	295	315	16	SNA2544X00	K1GA0115

SECTION / ŘEZ

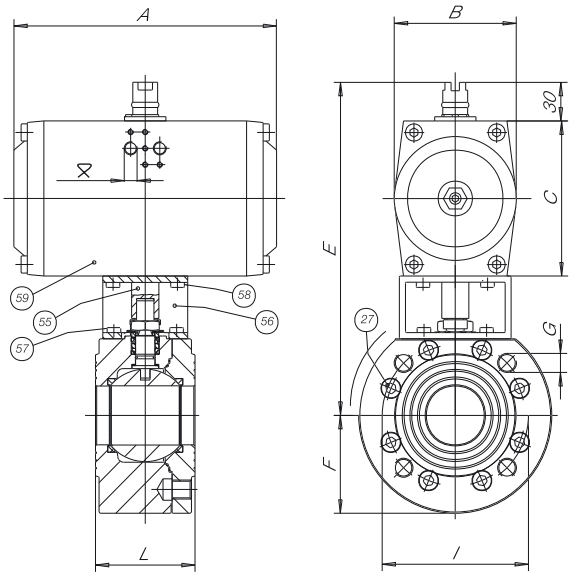

⧖ 063÷092=1/8"G
110÷190=1/4"G

LIST OF VALVE COMPONENTS AND MATERIALS / SEZNAM ČÁSTÍ KOHOUTU A MATERIÁLŮ

55	ACTUATOR PIN / HŘÍDEL POHONU	1	C.S. ZINC.
56	BRACKET / KONZOLA	1	C.S. ZINC.
57	BRACKET/VALVE SCREW / ŠROUB KONZOLY KE KOHOUTU	4	8.8 ZINC.
58	BRACKET/ACTUATOR SCREW / ŠROUB KONZOLY K POHONU	4	8.8 ZINC.
59	ACTUATOR / POHON	1	AL. ANODIZED

SELENE®

CARBON STEEL
WITH PNEUMATIC ACTUATOR
S PNEUMATICKÝM POHONEM

Atex CE Ex II 2 G D*

* *Available on request*

* *NA VYŽÁDÁNÍ*

DOUBLE ACTING / DVOJČINNÝ

art. D95AA	A 105 DN50 - DN200
art. D95AA..F	LF2 DN50 - DN200

SINGLE ACTING / JEDNOČINNÝ

art. S95AA	A 105 DN50 - DN200
art. S95AA..F	LF2 DN50 - DN200

ICIM UNI EN ISO 9001: 2008

ICIM ISO 14001:2004

SELENE®
CARBON STEEL

CACTUATOR FEATURES:
- **ROTATION ANGLE:** 90°.
- **TEMPERATURE LIMITS:** -20°C / +90°C.
- **MAXIMUM SUPPLY PRESSURE:** 10 bar (8 bar for DNA045).
- **NOMINAL PRESSURE:** 5.62 bar.
- **SUPPLY FLUID:** filtered compressed air.
- **LUBRICATION:** NBR compatible oil to be used.
  For further information on the actuator technical features refer to the specific data sheet for actuator at the end of this catalogue (page 348/349).

STANDARD VALVE FEATURES:
- **STANDARDS:** BS EN ISO 17292 : 2004, fire safe to BS6755-API 6 FA-API607.
- **TEMPERATURE LIMITS:** –20°C / + 180°C LF2 (PTFE)
  –10°C / + 180°C A105 (PTFE).
- **MAXIMUM WORKING PRESSURE:** PN16 (PN25 and 40 upon request).
- **CONNECTIONS WITH FLANGES:** UNI EN 1092 and DIN2501 BL.1.
- **FLANGE DRILLING:** metric.
  For general applications and special executions, see the manual valve.

CHARAKTERISTIKA POHONU
- **ÚHEL OTOČENÍ:** 90°.
- **TEPLOTA:** -20°C / +90°C.
- **MAXIMÁLNÍ ŘÍDICÍ TLAK:** 10 bar (8 bar pro DNA045).
- **JMENOVITÝ TLAK:** 5.62 bar.
- **OVLÁDACÍ MÉDIUM:** Filtrovaný tlakový vzduch.
- **MAZÁNÍ:** Další informace a technická data k pohonu najdete v tabulce pro daný pohon na konci katalogu (strana 348/349).

STANDARDNÍ CHARAKTERISTIKA ARMATURY:
- **STANDARDY:** BS EN ISO 17292 : 2004, ohnivzdorný BS6755-API 6 FA-API607.
- **TEPLOTNÍ LIMITY:** –20°C /+180°C LF2 (PTFE)
  –10°C /+180°C A105 (PTFE).
- **MAXIMÁLNÍ PRACOVNÍ TLAK:** PN16 (PN25 a 40 NA VYŽÁDÁNÍ).
- **PŘIPOJENÍ NA PŘÍRUBY:** UNI EN 1092 a DIN2501 BL.1.
- **VRTÁNÍ PŘÍRUB:** metrické.
  Informace o obecném použití a speciálním provedení najdete v popisu dané ruční armatury.

DOUBLE ACTING / DVOJČINNÝ

SIZE	WEIGHT g.	A	B	C	E	F	G	I	L	PN	ACTUATOR	KIT
DN50	13150	161	102	100	253	82.5	M16	125	85	40	DGA075AX00	K1GA0008
DN65	20400	180	108	108	285	92.5	M16	145	103	16	DGA083AX00	K1GA0010
DN65	20400	180	108	108	285	92.5	M16	145	103	40	DGA083AX00	K1GA0010
DN80	26635	209	120	117	304	100	M16	160	122	40	DGA092AX00	K1GA0010
DN100	42100	294	120	140	362	110	M16	180	155	16	DNA118AX00	K1GA0012
DN100	46600	294	120	140	362	117.5	M20	190	155	40	DNA118AX00	K1GA0012
DN125	77000	380	172	198	430	128	M16	210	185	16	DNA160AX00	K1GA0013
DN150	114000	380	172	198	485	148	M20	240	235	16	DNA160AX00	K1GA0014
DN200	224000	468	224	255	564	183	M20	295	315	16	DNA210AX00	K1GA0015

SINGLE ACTING / JEDNOČINNÝ

SIZE	WEIGHT g.	A	B	C	E	F	G	I	L	PN	ACTUATOR	KIT
DN50	14900	209	120	117	270	82.5	M16	125	85	40	SGA0924X00	K1GA0108
DN65	25700	294	120	140	317	92.5	M16	145	103	16	SNA1184X00	K1GA0110
DN65	25700	294	120	140	317	92.5	M16	145	103	40	SNA1184X00	K1GA0110
DN80	31300	294	120	140	337	100	M16	160	122	40	SNA1184X00	K1GA0111
DN100	45800	300	137	160	392	110	M16	180	155	16	SNA1274X00	K1GA0112
DN100	50300	300	137	160	392	117.5	M20	190	155	40	SNA1274X00	K1GA0112
DN125	93000	422	224	255	492	128	M16	210	185	16	SNA1904X00	K1GA0113
DN150	133300	468	224	255	547	148	M20	240	235	16	SNA2104X00	K1GA0015
DN200	248000	609	272	302	634	183	M20	295	315	16	SNA2544X00	K1GA0115

SECTION / ŘEZ

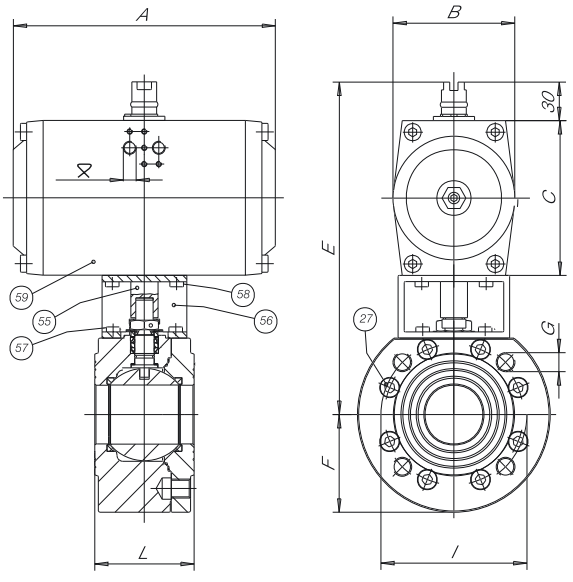

⧖ 063÷092=1/8"G
110÷190=1/4"G

LIST OF VALVE COMPONENTS AND MATERIALS / SEZNAM ČÁSTÍ KOHOUTU A MATERIÁLŮ

55	ACTUATOR PIN / HŘÍDEL POHONU	1	C.S. ZINC.
56	BRACKET / KONZOLA	1	C.S. ZINC.
57	BRACKET/VALVE SCREW / ŠROUB KONZOLY KE KOHOUTU	4	8.8 ZINC.
58	BRACKET/ACTUATOR SCREW / ŠROUB KONZOLY K POHONU	4	8.8 ZINC.
59	ACTUATOR / POHON	1	AL. ANODIZED

ANTARES®

STAINLESS STEEL WITH PNEUMATIC ACTUATOR
S PNEUMATICKÝM POHONEM

Atex CE Ex II 2 G D*

* *Available on request*

* *NA VYŽÁDÁNÍ*

DOUBLE ACTING / DVOJČINNÝ

art. D22AA	AISI 316 L bar F4 (DN15-DN50 and DN80 PN16/40 DN65 and DN100-DN200 PN16) AISI 316 L tyčovina F4 (DN15-DN50 a DN 80 PN16/40 a DN100-DN200 PN16)
art. D22AA..F	AISI 316 casting F4 (DN25-DN200 PN16) AISI 316 odlitek F4 (DN25-DN200 PN16)
art. D2AAA	AISI 304 bar F4 (DN15-DN50 and DN80 PN16/40 DN65 and DN100-DN200 PN16) AISI 304 tyčovina F4 (DN15-DN50 a DN 80 PN16/40 a DN100-DN200 PN16)

SINGLE ACTING / JEDNOČINNÝ

art. S22AA	AISI 316 L bar F4 (DN15-DN50 and DN80 PN16/40 DN65 and DN100-DN200 PN16) AISI 316 L tyčovina F4 (DN15-DN50 a DN 80 PN16/40 a DN100-DN200 PN16)
art. S22AA..F	AISI 316 casting F4 (DN25-DN200 PN16) AISI 316 odlitek F4 (DN25-DN200 PN16)
art. S2AAA	AISI 304 bar F4 (DN15-DN50 and DN80 PN16/40 DN65 and DN100-DN200 PN16) AISI 304 tyčovina F4 (DN15-DN50 a DN 80 PN16/40 a DN100-DN200 PN16)

ICIM UNI EN ISO 9001: 2008

ICIM ISO 14001:2004

ANTARES®
STAINLESS STEEL

ACTUATOR FEATURES:
- **ROTATION ANGLE:** 90°.
- **TEMPERATURE LIMITS:** -20°C / +90°C.
- **MAXIMUM SUPPLY PRESSURE:** 10 bar (8 bar for DNA045).
- **NOMINAL PRESSURE:** 5.62 bar.
- **SUPPLY FLUID:** filtered compressed air.
- **LUBRICATION:** NBR compatible oil to be used.
  For further information on the actuator technical features refer to the specific data sheet for actuator at the end of this catalogue (page 348/349).

STANDARD VALVE FEATURES:
- **STANDARDS:** BS EN ISO 17292 : 2004, fire safe to BS6755-API 6 FA-API607.
- **TEMPERATURE LIMITS:** -20°C / +180°C. (PTFE).
- **MAXIMUM WORKING PRESSURE:** PN16 (PN25 and 40 upon request).
- **CONNECTIONS WITH FLANGES:** UNI EN 1092 and DIN2501 BL.1. face to face DIN3202.
  For general applications and special executions, see the manual valve.

CHARAKTERISTIKA POHONU
- **ÚHEL OTOČENÍ:** 90°.
- **TEPLOTA:** -20°C / +90°C.
- **MAXIMÁLNÍ ŘÍDICÍ TLAK:** 10 bar (8 bar pro DNA045).
- **JMENOVITÝ TLAK:** 5.62 bar.
- **OVLÁDACÍ MÉDIUM:** Filtrovaný tlakový vzduch.
- **MAZÁNÍ:** Další informace a technická data k pohonu najdete v tabulce pro daný pohon na konci katalogu (strana 348/349).

STANDARDNÍ CHARAKTERISTIKA ARMATURY:
- **STANDARDY:** BS EN ISO 17292 : 2004, ohnivzdorný , BS6755-API 6 FA-API607.
- **TEPLOTNÍ LIMITY:** -20°C / +180°C. (PTFE).
- **MAXIMÁLNÍ PRACOVNÍ TLAK:** PN16 (PN25 a 40 NA VYŽÁDÁNÍ).
- **PŘIPOJENÍ NA PŘÍRUBY:** UNI EN 1092 a DIN2501 BL.1. Stavební délka DIN3202.
  Informace o obecném použití a speciálním provedení najdete v popisu dané ruční armatury.

DOUBLE ACTING / DVOJČINNÝ

SIZE	WEIGHT g.	A	B	C	E	F	L F4	L F1	L ANSI 150	PN	ACTUATOR	KIT
DN15	4500	116	70	68	172	15	115	130	108	16/40	DNA045AZ00	K1GA0004
DN20	5400	116	70	68	172	20	120	150	117	16/40	DNA045AZ00	K1GA0004
DN25	6500	116	70	68	187	25	125	160	127	16/40	DNA045AZ00	K1GA1006
DN32	9400	133	78	74	200	32	130	180	140	16/40	DGA052AX00	K1GA0007
DN40	12900	137	89	88	225	40	140	200	165	16/40	DGA063AX00	K1GA1008
DN50	17200	161	102	100	245	49,5	150	230	178	16/40	DGA075AX00	K1GA0008
DN65	26600	180	108	108	278	65	170	290	190	16	DGA083AX00	K1GA0010
DN80	32200	209	120	117	298	78	180	310	203	16/40	DGA092AX00	K1GA0010
DN100	42700	294	120	140	371	96	190	350	229	16	DNA118AX00	K1GA0212
DN125	73000	380	172	198	430	118	325	400	254	16	DNA160AX00	K1GA0013
DN150	126000	380	172	198	500	144	350	480	394	16	DNA160AX00	K1GA0014
DN200	227000	468	224	255	564	192	400	600	457	16	DNA210AX00	K1GA0015

SINGLE ACTING / JEDNOČINNÝ

SIZE	WEIGHT g.	A	B	C	E	F	L F4	L F1	L ANSI 150	PN	ACTUATOR	KIT
DN15	4600	116	70	68	172	15	115	130	108	16/40	SNA453Z00	K1GA0604
DN20	5900	133	78	74	178	20	120	150	117	16/40	SGA0524X00	K1GA0005
DN25	7500	137	89	88	207	25	125	160	127	16/40	SGA0634X00	K1GA0106
DN32	10800	161	102	100	226	32	130	180	140	16/40	SGA0754X00	K1GA0107
DN40	13960	180	108	108	245	40	140	200	165	16/40	SGA0834X00	K1GA0108
DN50	18850	209	120	117	262	49,5	150	230	178	16/40	SGA0924X00	K1GA0108
DN65	32000	294	120	140	310	65	170	290	190	16	SNA1184X00	K1GA0110
DN80	36800	294	120	140	321	78	180	310	203	16/40	SNA1184X00	K1GA0111
DN100	45800	300	137	160	391	96	190	350	229	16	SNA1274X00	K1GA0212
DN125	94500	422	224	255	492	118	325	400	254	16	SNA1904X00	K1GA0113
DN150	149500	468	224	255	555	144	350	480	394	16	SNA2104X00	K1GA0015
DN200	268000	609	272	302	646	192	400	600	457	16	SNA2544X00	K1GA0115

SECTION / ŘEZ

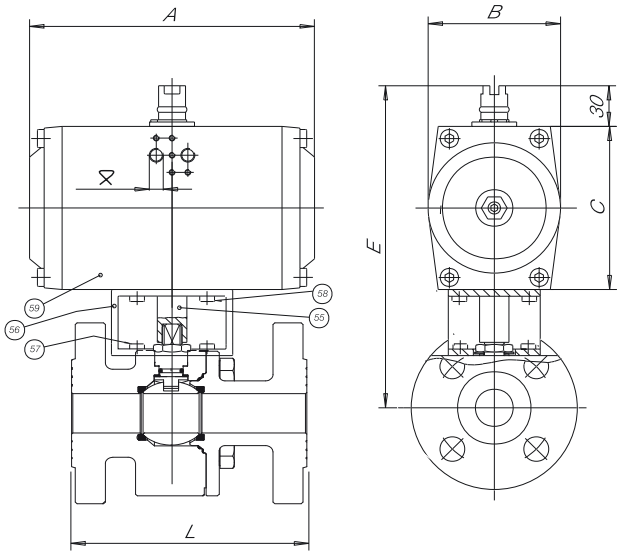

⧖ 063÷092=1/8"G
110÷190=1/4"G

LIST OF VALVE COMPONENTS AND MATERIALS / SEZNAM ČÁSTÍ KOHOUTU A MATERIÁLŮ

55	ACTUATOR PIN / HŘÍDEL POHONU	1	C.S. ZINC.
56	BRACKET / KONZOLA	1	C.S. ZINC.
57	BRACKET/VALVE SCREW / ŠROUB KONZOLY KE KOHOUTU	4	8.8 ZINC.
58	BRACKET/ACTUATOR SCREW / ŠROUB KONZOLY K POHONU	4	8.8 ZINC.
59	ACTUATOR / POHON	1	AL. ANODIZED

ANTARES®

CARBON STEEL
WITH PNEUMATIC ACTUATOR
S PNEUMATICKÝM POHONEM

Atex CE Ex II 2 G D*

* *Available on request*
* *NA VYŽÁDÁNÍ*

DOUBLE ACTING / DVOJČINNÝ

art. D26AA	A 105 bar F4 (DN15-DN50 and DN80 PN16/40 DN65 and DN100-DN200 PN16) A 105 tyčovina F4 (DN15-DN50 a DN80 PN16/40 DN65 a DN 100 PN16)

SINGLE ACTING / JEDNOČINNÝ

art. S26AA	A 105 bar F4 (DN15-DN50 and DN80 PN16/40 DN65 and DN100-DN200 PN16) A 105 tyčovina F4 (DN15-DN50 a DN80 PN16/40 DN65 a DN 100 PN16)

ICIM UNI EN ISO 9001: 2008

ICIM ISO 14001:2004

ANTARES®
CARBON STEEL

ACTUATOR FEATURES:
- **ROTATION ANGLE:** 90°.
- **TEMPERATURE LIMITS:** -20°C / +90°C.
- **MAXIMUM SUPPLY PRESSURE:** 10 bar (8 bar for DNA045).
- **NOMINAL PRESSURE:** 5.62 bar.
- **SUPPLY FLUID:** filtered compressed air.
- **LUBRICATION:** NBR compatible oil to be used.
  For further information on the actuator technical features refer to the specific data sheet for actuator at the end of this catalogue (page 348/349).

STANDARD VALVE FEATURES:
- **STANDARDS:** BS EN ISO 17292 : 2004, fire safe to BS6755-API 6 FA-API607.
- **TEMPERATURE LIMITS:** -20°C / + 180°C LF2 (PTFE) / -10°C / + 180°C A105 (PTFE).
- **MAXIMUM WORKING PRESSURE:** PN16 (PN25 and 40 upon request).
- **CONNECTIONS WITH FLANGES:** UNI EN 1092 and DIN2501 BL.1. face to face DIN3202.
  For general applications and special executions, see the manual valve.

CHARAKTERISTIKA POHONU
- **ÚHEL OTOČENÍ:** 90°.
- **TEPLOTA:** -20°C / +90°C.
- **MAXIMÁLNÍ ŘÍDICÍ TLAK:** 10 bar (8 bar pro DNA045).
- **JMENOVITÝ TLAK:** 5.62 bar.
- **OVLÁDACÍ MÉDIUM:** Filtrovaný tlakový vzduch.
- **MAZÁNÍ:** Další informace a technická data k pohonu najdete v tabulce pro daný pohon na konci katalogu (strana 348/349).

STANDARDNÍ CHARAKTERISTIKA ARMATURY:
- **STANDARDY:** BS EN ISO 17292 : 2004, ohnivzdorný , BS6755-API 6 FA-API607.
- **TEPLOTNÍ LIMITY:** -20°C /+180°C LF2 (PTFE) / -10°C /+180°C A105 (PTFE).
- **MAXIMÁLNÍ PRACOVNÍ TLAK:** PN16 (PN25 a 40 NA VYŽÁDÁNÍ).
- **PŘIPOJENÍ NA PŘÍRUBY:** UNI EN 1092 a DIN2501 BL.1. Stavební délka DIN3202.
  Informace o obecném použití a speciálním provedení najdete v popisu dané ruční armatury.

DOUBLE ACTING / DVOJČINNÝ

SIZE	WEIGHT g.	A	B	C	E	F	L F4	L F1	L ANSI 150	PN	ACTUATOR	KIT
DN15	4500	116	70	68	172	15	115	130	108	16/40	DNA045AZ00	K1GA0004
DN20	5400	116	70	68	172	20	120	150	117	16/40	DNA045AZ00	K1GA0004
DN25	6500	116	70	68	187	25	125	160	127	16/40	DNA045AZ00	K1GA1006
DN32	9400	133	78	74	200	32	130	180	140	16/40	DGA052AX00	K1GA0007
DN40	12900	137	89	88	225	40	140	200	165	16/40	DGA063AX00	K1GA1008
DN50	17200	161	102	100	245	49,5	150	230	178	16/40	DGA075AX00	K1GA0008
DN65	26600	180	108	108	278	65	170	290	190	16	DGA083AX00	K1GA0010
DN80	32200	209	120	117	298	78	180	310	203	16/40	DGA092AX00	K1GA0010
DN100	42700	294	120	140	371	96	190	350	229	16	DNA118AX00	K1GA0212
DN125	73000	380	172	198	430	118	325	400	254	16	DNA160AX00	K1GA0013
DN150	126000	380	172	198	500	144	350	480	394	16	DNA160AX00	K1GA0014
DN200	227000	468	224	255	564	192	400	600	457	16	DNA210AX00	K1GA0015

SINGLE ACTING / JEDNOČINNÝ

SIZE	WEIGHT g.	A	B	C	E	F	L F4	L F1	L ANSI 150	PN	ACTUATOR	KIT
DN15	4600	116	70	68	172	15	115	130	108	16/40	SNA453Z00	K1GA0604
DN20	5900	133	78	74	178	20	120	150	117	16/40	SGA0524X00	K1GA0005
DN25	7500	137	89	88	207	25	125	160	127	16/40	SGA0634X00	K1GA0106
DN32	10800	161	102	100	226	32	130	180	140	16/40	SGA0754X00	K1GA0107
DN40	13960	180	108	108	245	40	140	200	165	16/40	SGA0834X00	K1GA0108
DN50	18850	209	120	117	262	49,5	150	230	178	16/40	SGA0924X00	K1GA0108
DN65	32000	294	120	140	310	65	170	290	190	16	SNA1184X00	K1GA0110
DN80	36800	294	120	140	321	78	180	310	203	16/40	SNA1184X00	K1GA0111
DN100	45800	300	137	160	391	96	190	350	229	16	SNA1274X00	K1GA0212
DN125	94500	422	224	255	492	118	325	400	254	16	SNA1904X00	K1GA0113
DN150	149500	488	224	255	555	144	350	480	394	16	SNA2104X00	K1GA0015
DN200	268000	609	272	302	646	192	400	600	457	16	SNA2544X00	K1GA0115

SECTION / ŘEZ

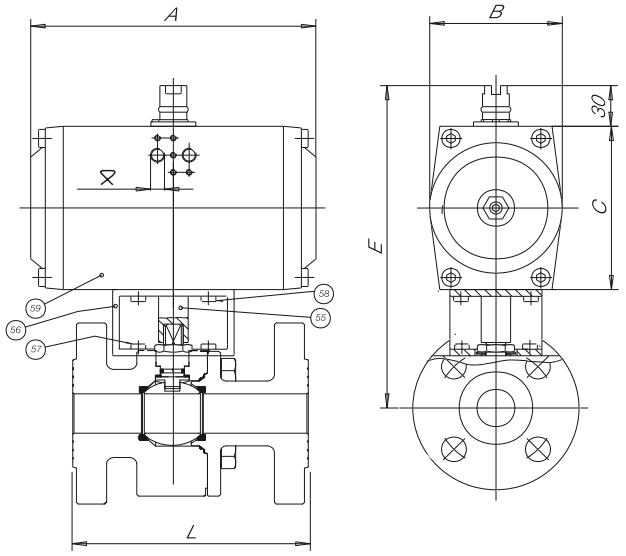

⧖ 063÷092=1/8"G
110÷190=1/4"G

LIST OF VALVE COMPONENTS AND MATERIALS / SEZNAM ČÁSTÍ KOHOUTU A MATERIÁLŮ

55	ACTUATOR PIN / HŘÍDEL POHONU	1	C.S. ZINC.
56	BRACKET / KONZOLA	1	C.S. ZINC.
57	BRACKET/VALVE SCREW / ŠROUB KONZOLY KE KOHOUTU	4	8.8 ZINC.
58	BRACKET/ACTUATOR SCREW / ŠROUB KONZOLY K POHONU	4	8.8 ZINC.
59	ACTUATOR / POHON	1	AL. ANODIZED

GEMINI®

WITH PNEUMATIC ACTUATOR
S PNEUMATICKÝM POHONEM

DOUBLE ACTING / DVOJČINNÝ

art. D07AA2	T pattern AISI 316 F/F/F from 1/4" to 2" T provedení AISI 316 F/F/F od 1/4" do 2"
art. D08AA2	L pattern AISI 316 F/F/F from 1/4" to 2" L provedení AISI 316 F/F/F od 1/4" do 2"

SINGLE ACTING / JEDNOČINNÝ

art. S07AA2	T pattern AISI 316 F/F/F from 1/4" to 2" T provedení AISI 316 F/F/F od 1/4" do 2"
art. S08AA2	L pattern AISI 316 F/F/F from 1/4" to 2" L provedení AISI 316 F/F/F od 1/4" do 2"

ICIM UNI EN ISO 9001: 2008

ICIM ISO 14001:2004

GEMINI®

ACTUATOR FEATURES:
- **ROTATION ANGLE:** 90°.
- **TEMPERATURE LIMITS:** -20°C / +90°C.
- **MAXIMUM SUPPLY PRESSURE:** 10 bar (8 bar for DNA045).
- **NOMINAL PRESSURE:** 5.62 bar.
- **SUPPLY FLUID:** filtered compressed air.
- **LUBRICATION:** NBR compatible oil to be used.
  For further information on the actuator technical features refer to the specific data sheet for actuator at the end of this catalogue (page 348/349).

STANDARD VALVE FEATURES:
- **TEMPERATURE LIMITS:** –20°C / + 160°C (PTFE).
- **CONNECTIONS:** F/F/F Rp UNI-ISO 7/1 (UNI EN 10226) DIN 2999 parallel.
- **MAXIMUM WORKING PRESSURE:** 64 bar.
- **MOUNTING PLATE:** ISO 5211.
  For general applications and special executions, see the manual valve.

CHARAKTERISTIKA POHONU:
- **ÚHEL OTOČENÍ:** 90°.
- **TEPLOTA:** -20°C / +90°C.
- **MAXIMÁLNÍ ŘÍDICÍ TLAK:** 10 bar (8 bar pro DNA045).
- **JMENOVITÝ TLAK:** 5.62 bar.
- **OVLÁDACÍ MÉDIUM:** Filtrovaný tlakový vzduch.
- **MAZÁNÍ:** Další informace a technická data k pohonu najdete v tabulce pro daný pohon na konci katalogu (strana 348/349).

STANDARDNÍ CHARAKTERISTIKA ARMATURY:
- **TEPLOTNÍ LIMITY:** –20°C /+160°C (PTFE).
- **PŘIPOJENÍ:** F/F/F Rp UNI-ISO 7/1 (UNI EN 10226) DIN 2999 trubkový.
- **MAXIMÁLNÍ PRACOVNÍ TLAK:** 64 bar.
- **PŘÍRUBA:** ISO 5211.
  Informace o obecném použití a speciálním provedení najdete v popisu dané ruční armatury.

DOUBLE ACTING / DVOJČINNÝ

SIZE	WEIGHT g.	A	B	C	D	E	F	L	M	ACTUATOR	KIT
1/4"	1155	116	70	68	33	11	171.5	68	26	DNA045AZ00	K1GB0002
3/8"	1155	116	70	68	33	11	171.5	68	26	DNA045AZ00	K1GB0002
1/2"	1260	116	70	68	38.5	12.7	175	75	23.5	DNA045AZ00	K1GB0002
3/4"	1955	133	78	74	47.5	16	191.5	86	30	DGA052AX00	K1GB0005
1"	3255	137	89	88	59	20	210.5	103	35.5	DGA063AX00	K1GB0006
1"1/4	4589	161	100	100	68	25	227	115	39	DGA075AX00	K1GB0007
1"1/2	6195	180	108	108	78	32	252	125	42.5	DGA083AX00	K1GB0008
2"	8348	180	108	108	95	38.1	260.5	146	53	DGA083AX00	K1GB0009

SINGLE ACTING / JEDNOČINNÝ

SIZE	WEIGHT g.	A	B	C	D	E	F	L	M	ACTUATOR	KIT
1/4"	1628	133	78	74	33	11	177.5	68	26	SGA0524X00	K1GB0102
3/8"	1628	133	78	74	33	11	177.5	68	26	SGA0524X00	K1GB0102
1/2"	1760	133	78	74	38.5	12.7	181	75	23.5	SGA0524X00	K1GB0102
3/4"	2730	137	89	88	47.5	16	205.5	86	30	SGA0634X00	K1GB0105
1"	4148	161	100	100	59	20	222.5	103	35.5	SGA0754X00	K1GB0106
1"1/4	6374	209	120	117	68	25	214	115	39	SGA0924X00	K1GB0107
1"1/2	9345	222	120	140	78	32	284	125	42.5	SNA1104X00	K1GB0108
2"	11700	222	120	140	95	38.1	292.5	146	53	SNA1104X00	K1GB0109

SECTION / ŘEZ

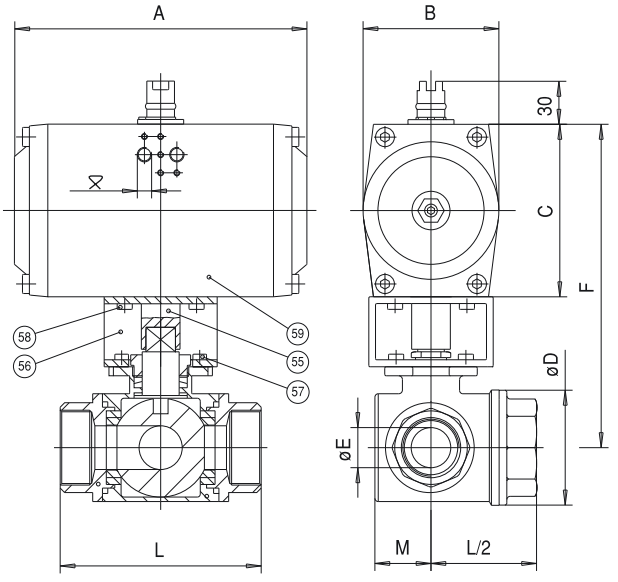

⧖ 063÷092=1/8"G
110÷190=1/4"G

LIST OF VALVE COMPONENTS AND MATERIALS / SEZNAM ČÁSTÍ KOHOUTU A MATERIÁLŮ

55	ACTUATOR PIN / HŘÍDEL POHONU	1	C.S. ZINC.
56	BRACKET / KONZOLA	1	C.S. ZINC.
57	BRACKET/VALVE SCREW / ŠROUB KONZOLY KE KOHOUTU	4	8.8 ZINC.
58	BRACKET/ACTUATOR SCREW / ŠROUB KONZOLY K POHONU	4	8.8 ZINC.
59	ACTUATOR / POHON	1	AL. ANODIZED

OLYMPIC®

WITH PNEUMATIC ACTUATOR
S PNEUMATICKÝM POHONEM

Atex CE Ex II 2 G D*

* *Available on request*

* *NA VYŽÁDÁNÍ*

DOUBLE ACTING / DVOJČINNÝ

art. D16AA6	od DN20 do DN100

SINGLE ACTING / JEDNOČINNÝ

art. S16AA6	od DN20 do DN100

ICIM UNI EN ISO 9001: 2008

ICIM ISO 14001:2004

ACTUATOR FEATURES:
- **ROTATION ANGLE:** 90°.
- **TEMPERATURE LIMITS:** -20°C / +90°C.
- **MAXIMUM SUPPLY PRESSURE:** 10 bar (8 bar for DNA045).
- **NOMINAL PRESSURE:** 5.62 bar.
- **SUPPLY FLUID:** filtered compressed air.
- **LUBRICATION:** NBR compatible oil to be used.
  For further information on the actuator technical features refer to the specific data sheet for actuator at the end of this catalogue (page 348/349).

STANDARD VALVE FEATURES:
- **TEMPERATURE LIMITS:** –15°C / + 120°C (PTFE).
- **MAXIMUM WORKING PRESSURE:** PN16 for all dimensions.
- **ENDS:** UNI EN 1092-3.
  current production: flanges UNI 2240 and 2229 (raised face PN16)
  face to face dimensions according to ISO5752 (table no. 6 medium series PN16).
  For general applications and special executions, refer to the manual valve.

CHARAKTERISTIKA POHONU:
- **ÚHEL OTOČENÍ:** 90°.
- **TEPLOTA:** -20°C / +90°C.
- **MAXIMÁLNÍ ŘÍDICÍ TLAK:** 10 bar (8 bar pro DNA045).
- **JMENOVITÝ TLAK:** 5.62 bar.
- **OVLÁDACÍ MÉDIUM:** Filtrovaný tlakový vzduch.
- **MAZÁNÍ:** Další informace a technická data k pohonu najdete v tabulce pro daný pohon na konci katalogu (strana 348/349).

STANDARDNÍ CHARAKTERISTIKA ARMATURY:
- **TEPLOTNÍ LIMITY:** –15°C / +120°C (PTFE).
- **MAXIMÁLNÍ PRACOVNÍ TLAK:** PN16 pro všechny dimenze.
- **PŘIPOJENÍ:** UNI EN 1092-3.
  stavební délka DIN3202.normální výroba: příruby UNI 2240 a 2229 (jako je PN16)
  stavební délka dle ISO5752 (tabulka č.6 střední série PN16).
  Informace o obecném použití a speciálním provedení najdete v popisu dané ruční armatury.

DOUBLE ACTING / DVOJČINNÝ

SIZE	WEIGHT g.	A	B	C	E	F	G	I	L	N	ACTUATOR	KIT
DN20	2745	116	70	68	52.5	153	14	75	130	20	DNA045AZ00	KABB0005
DN25	3787	133	78	74	57.5	175	14	85	140	25	DGA052AX00	KABB0006
DN32	5920	137	89	88	70	201	18	100	165	32	DGA063AX00	KABB0007
DN40	7238	137	89	88	75	208.5	18	110	165	40	DGA063AX00	KABB0008
DN50	10335	161	102	100	82.5	228.5	18	125	203	50	DGA075AX00	KABB0009
DN65	15570	209	120	117	92.5	270	18	145	222	65	DGA092AX00	KABB0010
DN80	22545	222	120	140	100	303.5	18	160	241	80	DNA110AX00	KABB0011
DN100	34650	300	137	160	100	336.5	18	180	305	100	DNA127AX00	KABB0011

SINGLE ACTING / JEDNOČINNÝ

SIZE	WEIGHT g.	A	B	C	E	F	G	I	L	N	ACTUATOR	KIT
DN20	3825	137	89	88	52.5	173	14	75	130	20	SGA0634X00	KABB0105
DN25	5307	161	102	100	57.5	201	14	85	140	25	SGA0754X00	KABB0106
DN32	7480	180	108	108	70	221	18	100	165	32	SGA0834X00	KABB0107
DN40	9768	209	120	117	75	236	18	110	165	40	SGA0924X00	KABB0108
DN50	13335	222	120	140	82.5	272	18	125	203	50	SNA1104X00	KABB0109
DN65	22480	300	137	160	92.5	312.5	18	145	222	65	SNA1274X00	KABB0110
DN80	27860	300	137	160	100	323.5	18	160	241	80	SNA1274X00	KABB0011
DN100	44783	380	172	198	110	374.5	18	180	305	100	SNA1604X00	KABB0012

SECTION / ŘEZ

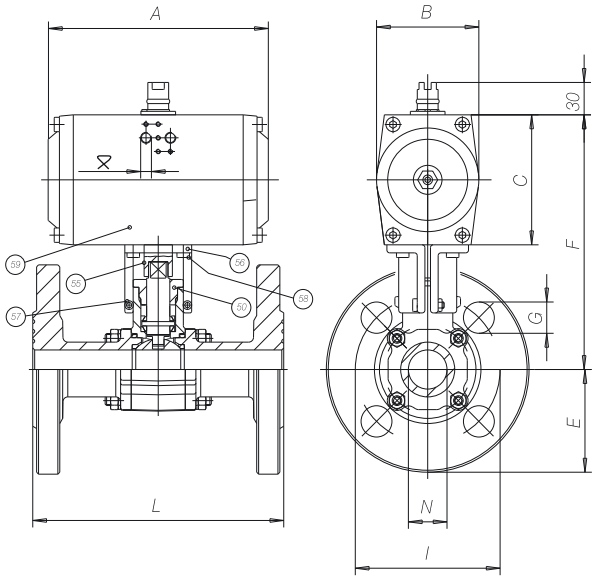

⧖ 063÷092=1/8"G
110÷190=1/4"G

LIST OF VALVE COMPONENTS AND MATERIALS / SEZNAM ČÁSTÍ KOHOUTU A MATERIÁLŮ

55	ACTUATOR PIN / HŘÍDEL POHONU	1	C.S. ZINC.
56	BRACKET / KONZOLA	1	AL. EPOXY
57	BRACKET/VALVE SCREW / ŠROUB KONZOLY KE KOHOUTU	2	8.8 ZINC.
58	BRACKET/ACTUATOR SCREW / ŠROUB KONZOLY K POHONU	4	8.8 ZINC.
59	ACTUATOR / POHON	1	AL. ANODIZED

TRIFLUX®

WITH PNEUMATIC ACTUATOR
S PNEUMATICKÝM POHONEM

Atex CE Ex II 2 G D*

* *Available on request*

* *NA VYŽÁDÁNÍ*

DOUBLE ACTING / DVOJČINNÝ

art. D38AA2	L pattern F/F/F from 1/2" to 2" L provedení F/F/F od 1/2" do 2"
art. D36AA2	T pattern F/F/F from 1/2" to 2" T provedení F/F/F od 1/2" do 2"

SINGLE ACTING / JEDNOČINNÝ

art. S38AA2	L pattern F/F/F from 1/2" to 2" L provedení F/F/F od 1/2" do 2"
art. S36AA2	T pattern F/F/F from 1/2" to 2" T provedení F/F/F od 1/2" do 2"

ICIM UNI EN ISO 9001: 2008

ICIM ISO 14001:2004

TRIFLUX®

ACTUATOR FEATURES:
- **ROTATION ANGLE:** 90°.
- **TEMPERATURE LIMITS:** -20°C / +90°C.
- **SUPPLY MAXIMUM PRESSURE:** 10 bar (8 bar for DNA045).
- **NOMINAL PRESSURE:** 5.62 bar.
- **SUPPLY FLUID:** filtered compressed air.
- **LUBRICATION:** NBR compatible oil to be used.
  For further information on the actuator technical features refer to the specific data sheet for actuator at the end of this catalogue (page 348/349).

STANDARD VALVE FEATURES:
- **TEMPERATURE LIMITS:** for fluids –15°C / + 100°C (PTFE).
- **MAXIMUM WORKING PRESSURE:** for fluids 40 bar – 16 bar.
- **THREADED END CONNECTIONS:** F/F/F Rp UNI ISO 7/1 (UNI EN 10226).
  For general applications and special executions, see the manual valve.

CHARAKTERISTIKA POHONU:
- **ÚHEL OTOČENÍ:** 90°.
- **TEPLOTA:** -20°C / +90°C.
- **MAXIMÁLNÍ ŘÍDICÍ TLAK:** 10 bar (8 bar pro DNA045).
- **JMENOVITÝ TLAK:** 5.62 bar.
- **OVLÁDACÍ MÉDIUM:** Filtrovaný tlakový vzduch.
- **MAZÁNÍ:** Další informace a technická data k pohonu najdete v tabulce pro daný pohon na konci katalogu (strana 348/349).

STANDARDNÍ CHARAKTERISTIKA ARMATURY:
- **TEPLOTNÍ LIMITY:** pro kapaliny od –15°C / +100°C (PTFE).
- **MAXIMÁLNÍ PRACOVNÍ TLAK:** pro kapaliny do 40 bar – 16 bar.
- **ZÁVITY A PŘIPOJENÍ:** F/F/F Rp UNI ISO 7/1 (UNI EN 10226).
  Informace o obecném použití a speciálním provedení najdete v popisu dané ruční armatury.

DOUBLE ACTING / DVOJČINNÝ

SIZE	⧄	WEIGHT g.	A	B	C	D	E	F	L	M	ACTUATOR	KIT
1/2"	7	1170	116	70	68	38	13	147.5	80	21	DNA045AZ00	KABB0003
3/4"	10	1974	133	78	74	48	18	161	96	26	DGA052AX00	KABB0105
1"	10	3192	137	89	88	58	23	189.5	113	31	DGA063AX00	KABB0006
1"1/4	14	4540	161	102	100	67	29	213	130	34	DGA075AX00	KABB0107
1"1/2	14	6510	180	108	108	78	35	227.5	147	40	DGA083AX00	KABB0108
2"	17	9566	209	120	117	95	44	249.5	169	47	DGA092AX00	KABB0009

SINGLE ACTING / JEDNOČINNÝ

SIZE	⧄	WEIGHT g.	A	B	C	D	E	F	L	M	ACTUATOR	KIT
1/2"	7	1565	133	78	74	38	13	153.5	80	21	SGA0524X00	KABB0203
3/4"	10	2580	137	89	88	48	18	193	96	26	SGA0634X00	KABB0105
1"	10	4490	180	108	108	58	23	211.5	113	31	SGA0834X00	KABB0106
1"1/4	14	6240	209	120	117	67	29	235	130	34	SGA0924X00	KABB0107
1"1/2	14	9200	209	120	117	78	35	262.5	147	40	SGA0924X00	KABB0108
2"	17	13460	294	120	140	95	44	272.5	169	47	SNA1184X00	KABB0109

SECTION / ŘEZ

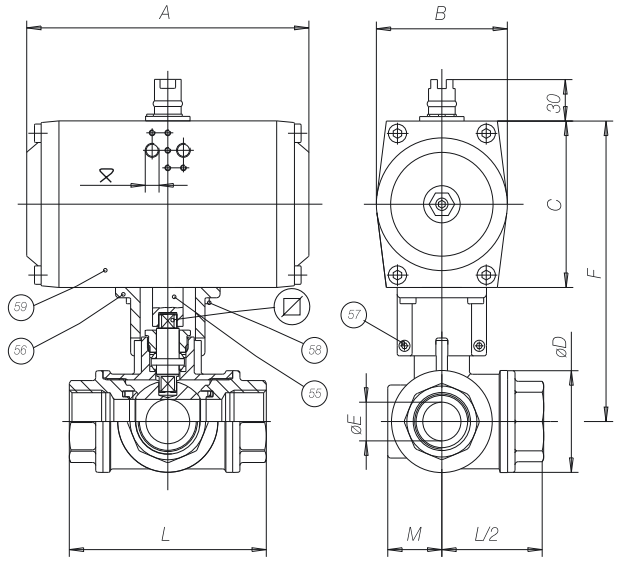

⧄ 063÷092=1/8"G
110÷190=1/4"G

LIST OF VALVE COMPONENTS AND MATERIALS / SEZNAM ČÁSTÍ KOHOUTU A MATERIÁLŮ

55	ACTUATOR PIN / HŘÍDEL POHONU	1	C.S. ZINC.
56	BRACKET / KONZOLA	1	AL. EPOXY
57	BRACKET/VALVE SCREW / ŠROUB KONZOLY KE KOHOUTU	2	8.8 ZINC.
58	BRACKET/ACTUATOR SCREW / ŠROUB KONZOLY K POHONU	4	8.8 ZINC.
59	ACTUATOR / POHON	1	AL. ANODIZED

DELTA®

WITH PNEUMATIC ACTUATOR
S PNEUMATICKÝM POHONEM

Atex CE Ex II 2 G D*

* *Available on request*

* *NA VYŽÁDÁNÍ*

DOUBLE ACTING / DVOJČINNÝ

art. D06AA2	L pattern F/F/F from 3/8" to 2" L provedení F/F/F od 3/8" do 2"

SINGLE ACTING / JEDNOČINNÝ

art. S06AA2	L pattern F/F/F from 3/8" to 2" L provedení F/F/F od 3/8" do 2"

ICIM UNI EN ISO 9001: 2008

ICIM ISO 14001:2004

ACTUATOR FEATURES:
- **ROTATION ANGLE:** 90°.
- **TEMPERATURE LIMITS:** -20°C / +90°C.
- **MAXIMUM SUPPLY PRESSURE:** 10 bar (8 bar for DNA045).
- **NOMINAL PRESSURE:** 5.62 bar.
- **SUPPLY FLUID:** filtered compressed air.
- **LUBRICATION:** NBR compatible oil to be used.
  For further information on the actuator technical features refer to the specific data sheet for actuator at the end of this catalogue (page 348/349).

STANDARD VALVE FEATURES:
- **TEMPERATURE LIMITS:** for fluids –15°C / + 100°C (PTFE).
- **MAXIMUM WORKING PRESSURE:** for fluids up to 10 bar.
- **THREADED END CONNECTIONS:** F/F/F Rp UNI ISO 7/1 (UNI EN 10226).
  For general applications and special executions, see the manual valve.

CHARAKTERISTIKA POHONU:
- **ÚHEL OTOČENÍ:** 90°.
- **TEPLOTA:** -20°C / +90°C.
- **MAXIMÁLNÍ ŘÍDICÍ TLAK:** 10 bar (8 bar pro DNA045).
- **JMENOVITÝ TLAK:** 5.62 bar.
- **OVLÁDACÍ MÉDIUM:** Filtrovaný tlakový vzduch.
- **MAZÁNÍ:** Další informace a technická data k pohonu najdete v tabulce pro daný pohon na konci katalogu (strana 348/349).

STANDARDNÍ CHARAKTERISTIKA ARMATURY:
- **TEPLOTNÍ LIMITY:** pro kapaliny od –15°C / +100°C (PTFE).
- **MAXIMÁLNÍ PRACOVNÍ TLAK:** pro kapaliny až do 10 bar.
- **ZÁVITY A PŘIPOJENÍ:** F/F/F Rp UNI ISO 7/1 (UNI EN 10226).
  Informace o obecném použití a speciálním provedení najdete v popisu dané ruční armatury.

DOUBLE ACTING / DVOJČINNÝ

SIZE	⧄	WEIGHT g.	A	B	C	E	F	CH ottag.	L	M	N	ACTUATOR	KIT
3/8"	7	733	116	70	68	14.5	143.5	22	54	29	10	DNA045AZ00	KABB0003
1/2"	7	894	116	70	68	18	146.5	27	69	36	14	DNA045AZ00	KABB0003
3/4"	10	1035	116	70	66	22.5	153.5	23.5	77	45	19	DNA045AZ00	KABB0005
1"	10	1737	133	78	74	27	175.5	40.5	89	54	24	DGA052AX00	KABB0006
1"1/4	14	2860	137	89	88	32.5	202	50	103	65	30.5	DGA063AX00	KABB0007
1"1/2	14	3588	137	89	88	39.5	210	55	114	79	38.5	DGA063AX00	KABB0008
2"	17	5635	161	102	100	48	230	70	134	96	48.5	DGA075AX00	KABB0009

SINGLE ACTING / JEDNOČINNÝ

SIZE	⧄	WEIGHT g.	A	B	C	E	F	CH ottag.	L	M	N	ACTUATOR	KIT
3/8"	7	1173	133	78	74	14.5	150	22	54	29	10	SGA0523X00	KABB0203
1/2"	7	1329	133	78	74	18	152.5	27	69	36	14	SGA0523X00	KABB0203
3/4"	10	2115	137	89	88	22.5	173.5	23.5	77	45	19	SGA0634X00	KABB0105
1"	10	3257	161	102	100	27	201.5	40.5	89	54	24	SGA0754X00	KABB0106
1"1/4	14	4420	180	108	108	32.5	222	50	103	65	30.5	SGA0834X00	KABB0107
1"1/2	14	6118	209	120	117	39.5	237.5	55	114	79	38.5	SGA0924X00	KABB0108
2"	17	8635	222	120	140	48	273.5	70	134	96	48.5	SNA1104X00	KABB0109

SECTION / ŘEZ

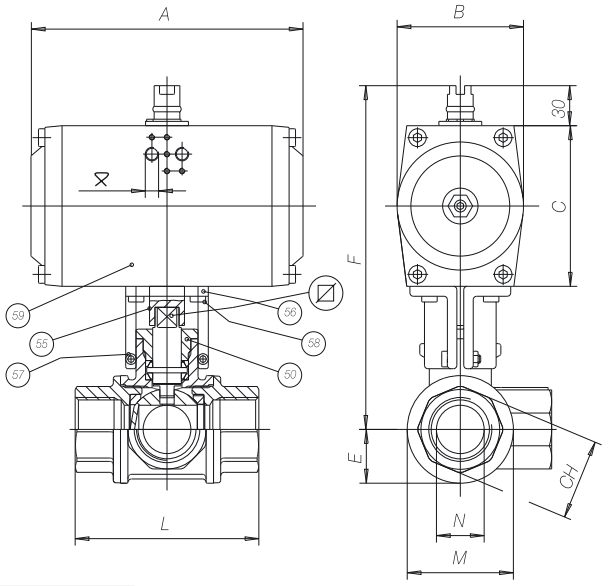

⧄ 063÷092=1/8"G
110÷190=1/4"G

LIST OF VALVE COMPONENTS AND MATERIALS / SEZNAM ČÁSTÍ KOHOUTU A MATERIÁLŮ

55	ACTUATOR PIN / HŘÍDEL POHONU	1	C.S. ZINC.
56	BRACKET / KONZOLA	1	AL. EPOXY
57	BRACKET/VALVE SCREW / ŠROUB KONZOLY KE KOHOUTU	2	8.8 ZINC.
58	BRACKET/ACTUATOR SCREW / ŠROUB KONZOLY K POHONU	4	8.8 ZINC.
59	ACTUATOR / POHON	1	AL. ANODIZED

TOTAL®

WITH PNEUMATIC ACTUATOR
S PNEUMATICKÝM POHONEM

Atex CE Ex II 2 G D*

* *Available on request*

* *NA VYŽÁDÁNÍ*

DOUBLE ACTING / DVOJČINNÝ

art.	
D11AA2	F/F od 3/8" do 3"

SINGLE ACTING / JEDNOČINNÝ

art.	
S11AA2	F/F od 3/8" do 3"

ICIM UNI EN ISO 9001: 2008

ICIM ISO 14001:2004

ACTUATOR FEATURES:
- **ROTATION ANGLE:** 90°.
- **TEMPERATURE LIMITS:** -20°C / +90°C.
- **MAXIMUM SUPPLY PRESSURE:** 10 bar (8 bar for DNA045).
- **NOMINAL PRESSURE:** 5.62 bar.
- **SUPPLY FLUID:** filtered compressed air.
- **LUBRICATION:** NBR compatible oil to be used.
  For further information on the actuator technical features refer to the specific data sheet for actuator at the end of this catalogue (page 348/349).

STANDARD VALVE FEATURES:
- **TEMPERATURE LIMITS:** for fluids –20°C + 130°C (PTFE)
  for gas –20°C + 60°C (PTFE).
- **CONNECTIONS:** F/F Rp UNI ISO 7/1 (UNI EN 10226) – DIN DIN2999 parallel.
- **MAXIMUM WORKING PRESSURE:** from 64 bar to 20 bar for fluids.
  For general applications and special executions, refer to the manual valve.

CHARAKTERISTIKA POHONU:
- **ÚHEL OTOČENÍ:** 90°.
- **TEPLOTA:** -20°C / +90°C.
- **MAXIMÁLNÍ ŘÍDICÍ TLAK:** 10 bar (8 bar pro DNA045).
- **JMENOVITÝ TLAK:** 5.62 bar.
- **OVLÁDACÍ MÉDIUM:** Filtrovaný tlakový vzduch.
- **MAZÁNÍ:** Další informace a technická data k pohonu najdete v tabulce pro daný pohon na konci katalogu (strana 348/349).

STANDARDNÍ CHARAKTERISTIKA ARMATURY:
- **TEPLOTNÍ LIMITY:** pro kapaliny –20°C / +130°C (PTFE)
  pro plyn –20°C / + 60°C (PTFE).
- **PŘIPOJENÍ:** F/F Rp UNI ISO 7/1 (UNI EN 10226) - DIN 2999 trubkový.
- **MAXIMÁLNÍ PRACOVNÍ TLAK:** pro kapaliny od 64 bar do 20 bar.
  Informace o obecném použití a speciálním provedení najdete v popisu dané ruční armatury.

DOUBLE ACTING / DVOJČINNÝ

SIZE	⊠	WEIGHT g.	A	B	C	E	F	CH ottag.	L	M	N	ACTUATOR	KIT
3/8"	7	730	116	70	68	14.5	143.5	22	54	29	10	DNA045AZ00	KABB0003
1/2"	7	865	116	70	68	18	146.5	27	69	36	15	DNA045AZ00	KABB0003
3/4"	10	1030	116	70	68	22.5	153.5	23.5	77	45	20	DNA045AZ00	KABB0005
1"	10	1690	133	78	74	27	175.5	40.5	89	54	25	DGA052AX00	KABB0006
1"1/4	14	2300	133	78	74	32.5	188	50	103	65	32	DGA052AX00	KABB0007
1"1/2	14	3630	137	89	88	39.5	210	55	114	79	40	DGA063AX00	KABB0008
2"	17	5665	161	102	100	48	230	70	134	96	50	DGA075AX00	KABB0009
2"1/2	22	8470	209	120	117	59,5	269	86	161	119	65	DGA092AX00	KABB0010
3"	22	14465	222	120	140	72	303	100	185	144	80	DNA110AX00	KABB0011

SINGLE ACTING / JEDNOČINNÝ

SIZE	⊠	WEIGHT g.	A	B	C	E	F	CH ottag.	L	M	N	ACTUATOR	KIT
3/8"	7	1170	133	78	74	14.5	150	22	54	29	10	SGA0523X00	KABB0203
1/2"	7	1300	133	78	74	18	152.5	27	69	36	15	SGA0523X00	KABB0203
3/4"	10	2110	133	89	88	22.5	173.5	23.5	77	45	20	SGA0634X00	KABB0105
1"	10	3210	161	102	100	27	201.5	40.5	89	54	25	SGA0754X00	KABB0106
1"1/4	14	4365	180	108	108	32.5	222	50	103	65	32	SGA0834X00	KABB0107
1"1/2	14	6160	209	120	117	39.5	237.5	55	114	79	40	SGA0924X00	KABB0108
2"	17	8665	222	120	140	48	273.5	70	134	96	50	SNA1104X00	KABB0109
2"1/2	22	15380	300	137	160	59,5	311.5	86	161	119	65	SNA1274X00	KABB0110
3"	22	19780	300	137	160	72	323	100	185	144	80	SNA1274X00	KABB0011

SECTION / ŘEZ

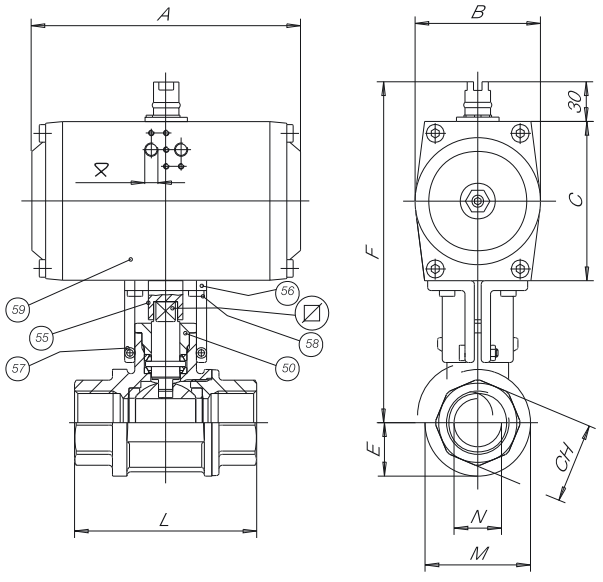

⊠ 063÷092=1/8"G
110÷190=1/4"G

LIST OF VALVE COMPONENTS AND MATERIALS / SEZNAM ČÁSTÍ KOHOUTU A MATERIÁLŮ

55	ACTUATOR PIN / HŘÍDEL POHONU	1	C.S. ZINC.
56	BRACKET / KONZOLA	1	AL. EPOXY
57	BRACKET/VALVE SCREW / ŠROUB KONZOLY KE KOHOUTU	2	8.8 ZINC.
58	BRACKET/ACTUATOR SCREW / ŠROUB KONZOLY K POHONU	4	8.8 ZINC.
59	ACTUATOR / POHON	1	AL. ANODIZED

LYBRA®

WITH PNEUMATIC ACTUATOR
S PNEUMATICKÝM POHONEM

Atex CE Ex II 2 G D*

* *Available on request*

* *NA VYŽÁDÁNÍ*

DOUBLE ACTING / DVOJČINNÝ

art.	
D66AA2	F/F from 1/2" to 2" F/F od 1/2" do 2"

SINGLE ACTING / JEDNOČINNÝ

art.	
S66AA2	F/F from 1/2" to 2" F/F od 1/2" do 2"

ICIM UNI EN ISO 9001: 2008

ICIM ISO 14001:2004

ACTUATOR FEATURES:
- **ROTATION ANGLE:** 90°.
- **TEMPERATURE LIMITS:** -20°C / +90°C.
- **MAXIMUM SUPPLY PRESSURE:** 10 bar (8 bar for DNA045).
- **NOMINAL PRESSURE:** 5.62 bar.
- **SUPPLY FLUID:** filtered compressed air.
- **LUBRICATION:** NBR compatible oil to be used.
  For further information on the actuator technical features refer to the specific data sheet for actuator at the end of this catalogue (page 348/349).

STANDARD VALVE FEATURES:
- **TEMPERATURE LIMITS:** –20°C + 90°C (PTFE).
- **CONNECTIONS:** F/F Rp UNI ISO 7/1 (UNI EN 10226) – DIN 2999 parallel.
- **MAXIMUM WORKING PRESSURE:** PN40.
- **MOUNTING PLATE:** ISO 5211.
  For general applications and special executions, refer to the manual valve.

CHARAKTERISTIKA POHONU:
- **ÚHEL OTOČENÍ:** 90°.
- **TEPLOTA:** -20°C / +90°C.
- **MAXIMÁLNÍ ŘÍDICÍ TLAK:** 10 bar (8 bar pro DNA045).
- **JMENOVITÝ TLAK:** 5.62 bar.
- **OVLÁDACÍ MÉDIUM:** Filtrovaný tlakový vzduch.
- **MAZÁNÍ:** Další informace a technická data k pohonu najdete v tabulce pro daný pohon na konci katalogu (strana 348/349).

STANDARDNÍ CHARAKTERISTIKA ARMATURY:
- **TEPLOTNÍ LIMITY:** –20°C +90°C (PTFE).
- **PŘIPOJENÍ:** F/F Rp UNI ISO 7/1 (UNI EN 10226) - DIN 2999 trubkový.
- **MAXIMÁLNÍ PRACOVNÍ TLAK:** PN40.
- **PŘÍRUBA:** ISO 5211.
  Informace o obecném použití a speciálním provedení najdete v popisu dané ruční armatury.

DOUBLE ACTING / DVOJČINNÝ

SIZE	WEIGHT g.	A	B	C	D	E	F	H	L	CH	S	T	⊠	ISO 5211	ACTUATOR	KIT
1/2"	836	116	70	68	15	17.5	135	36.5	64	26	9	6	9	F03	DNA045AX00	KANX0004
3/4"	1056	116	70	68	20	22	141	42.5	74	32	9	7	9	F03	DNA045AX00	KANX0004
1"	1396	116	70	68	25	26.5	146	48	89.5	40.5	8	8	9	F03-F05	DNA045AX00	KANX0006
1"1/4	1790	116	70	68	32	32.5	152	54	104	49.5	8	8	9	F03-F05	DNA045AX00	KANX0006
1"1/2	2711	133	78	74	40	39	165	60.5	114	55	14	8	14	F05	DGA052AX00	KANX0108
2"	4418	137	89	88	50	47	188	70	135	68.5	14	8	14	F05	DGA063AX00	KANX0108

SINGLE ACTING / JEDNOČINNÝ

SIZE	WEIGHT g.	A	B	C	D	E	F	H	L	CH	S	T	⊠	ISO 5211	ACTUATOR	KIT
1/2"	936	116	70	68	15	17.5	135	36.5	64	26	9	6	9	F03	SNA0452X00	KANX0004
3/4"	1510	133	78	74	20	22	147	42.5	74	32	9	7	9	F03	SGA0524X00	KANX0005
1"	2410	133	78	74	25	26.5	152	48	89.5	40.5	8	8	9	F03-F05	SGA0524X00	KANX0106
1"1/4	2807	133	78	74	32	32.5	158	54	104	49.5	8	8	9	F03-F05	SGA0524X00	KANX0106
1"1/2	4125	137	89	88	40	39	179	60.5	114	55	14	8	14	F05	SGA0634X00	KANX0208
2"	5277	137	89	88	50	47	188	70	135	68.5	14	8	14	F05	SGA0634X00	KANX0208

SECTION / ŘEZ

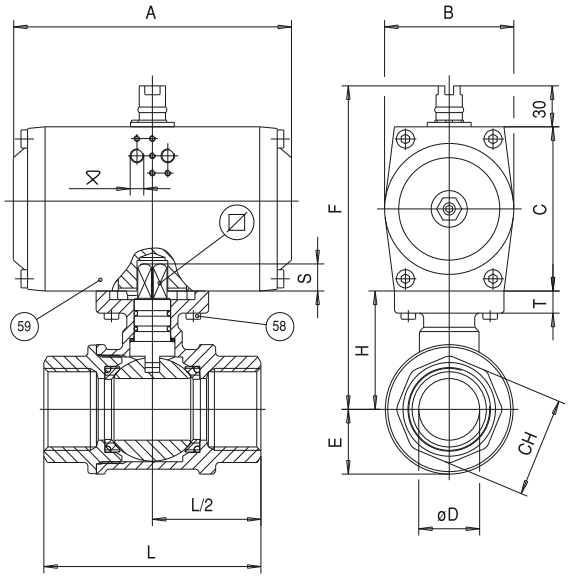

⊠ 063÷092=1/8"G
110÷190=1/4"G

LIST OF VALVE COMPONENTS AND MATERIALS / SEZNAM ČÁSTÍ KOHOUTU A MATERIÁLŮ

58	ACTUATOR SCREW / ŠROUB POHONU	4	8.8 ZINC.
59	ACTUATOR / POHON	1	AL. ANODIZED

HYPRESS®

WITH PNEUMATIC ACTUATOR
S PNEUMATICKÝM POHONEM

Atex CE Ex II 2 G D*

* *Available on request*

* *NA VYŽÁDÁNÍ*

DOUBLE ACTING / DVOJČINNÝ

art.	
DH1AA2	F/F from 3/8" to 1" F/F od 1/2" do 2"

SINGLE ACTING / JEDNOČINNÝ

art.	
SH1AA2	F/F from 3/8" to 1" F/F od 1/2" do 2"

ICIM UNI EN ISO 9001: 2008

ICIM ISO 14001:2004

HYPRESS®

ACTUATOR FEATURES:
- **ROTATION ANGLE:** 90°.
- **TEMPERATURE LIMITS:** -20°C / +90°C.
- **MAXIMUM SUPPLY PRESSURE:** 10 bar (8 bar for DNA045).
- **NOMINAL PRESSURE:** 5.62 bar.
- **SUPPLY FLUID:** filtered compressed air.
- **LUBRICATION:** NBR compatible oil to be used.
  For further information on the actuator technical features refer to the specific data sheet for actuator at the end of this catalogue (page 348/349).

STANDARD VALVE FEATURES:
- **TEMPERATURE LIMITS:** for fluids –20°C / + 80°C (DERLIN).
- **CONNECTIONS:** F/F Rp UNI ISO 7/1 (UNI EN 10226) – DIN 2999 parallel.
- **MAXIMUM WORKING PRESSURE:** for fluids up to 210 bar.
  For general applications and special executions, refer to the manual valve.

CHARAKTERISTIKA POHONU:
- **ÚHEL OTOČENÍ:** 90°.
- **TEPLOTA:** -20°C / +90°C.
- **MAXIMÁLNÍ ŘÍDICÍ TLAK:** 10 bar (8 bar pro DNA045).
- **JMENOVITÝ TLAK:** 5.62 bar.
- **OVLÁDACÍ MÉDIUM:** Filtrovaný tlakový vzduch.
- **MAZÁNÍ:** Další informace a technická data k pohonu najdete v tabulce pro daný pohon na konci katalogu (strana 348/349).

STANDARDNÍ CHARAKTERISTIKA ARMATURY:
- **TEPLOTNÍ LIMITY:** pro kapaliny od –20°C / +80°C (DERLIN).
- **PŘIPOJENÍ:** F/F Rp UNI ISO 7/1 (UNI EN 10226) - DIN 2999 trubkový.
- **MAXIMÁLNÍ PRACOVNÍ TLAK:** pro kapaliny až do 210 bar.
  Informace o obecném použití a speciálním provedení najdete v popisu dané ruční armatury.

DOUBLE ACTING / DVOJČINNÝ

SIZE	WEIGHT g.	A	B	C	E	F	CH ottag.	L	M	N	ACTUATOR	KIT
3/8"	1030	116	70	68	15	153	26	75	44	8	DNA045AZ00	K1BA0003
1/2"	1190	116	70	68	18	154.5	32	85	47	12	DNA045AZ00	K1BA0003
3/4"	2075	133	78	74	22.5	175	39	95	54	16	DGA052AX00	K1BA0005
1"	3030	137	89	88	26.5	191.5	48	105	56	20	DGA063AX00	K1BA0005

SINGLE ACTING / JEDNOČINNÝ

SIZE	WEIGHT g.	A	B	C	E	F	CH ottag.	L	M	N	ACTUATOR	KIT
3/8"	1500	133	78	74	15	160.5	26	75	44	8	SGA0524X00	K1BA0103
1/2"	2240	137	89	88	18	176	32	85	47	12	SGA0634X00	K1BA0103
3/4"	3445	161	102	100	22.5	201	39	95	54	16	SGA0754X00	K1BA0105
1"	4550	180	108	108	26.5	211.5	48	105	56	20	SGA0834X00	K1BA0105

SECTION / ŘEZ

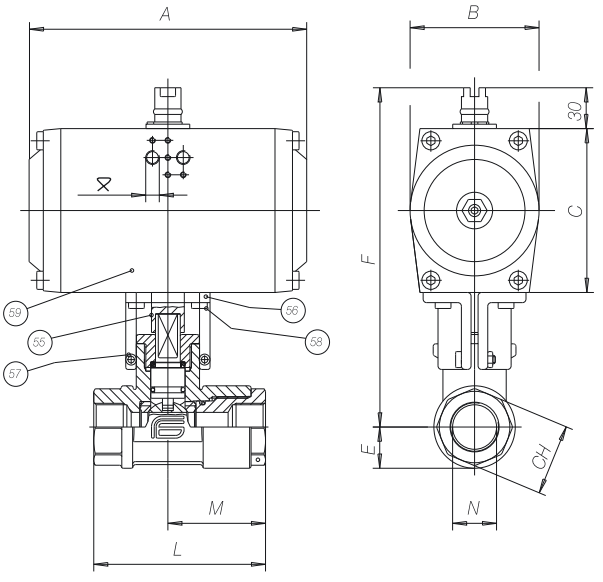

⧖ 063÷092=1/8"G
110÷190=1/4"G

LIST OF VALVE COMPONENTS AND MATERIALS / SEZNAM ČÁSTÍ KOHOUTU A MATERIÁLŮ

55	ACTUATOR PIN / HŘÍDEL POHONU	1	C.S. ZINC.
56	BRACKET / KONZOLA	1	AL. EPOXY
57	BRACKET/VALVE SCREW / ŠROUB KONZOLY KE KOHOUTU	2	8.8 ZINC.
58	BRACKET/ACTUATOR SCREW / ŠROUB KONZOLY K POHONU	4	8.8 ZINC.
59	ACTUATOR / POHON	1	AL. ANODIZED

PNEUMATIC ACTUATOR
PNEUMATICKÝ POHON

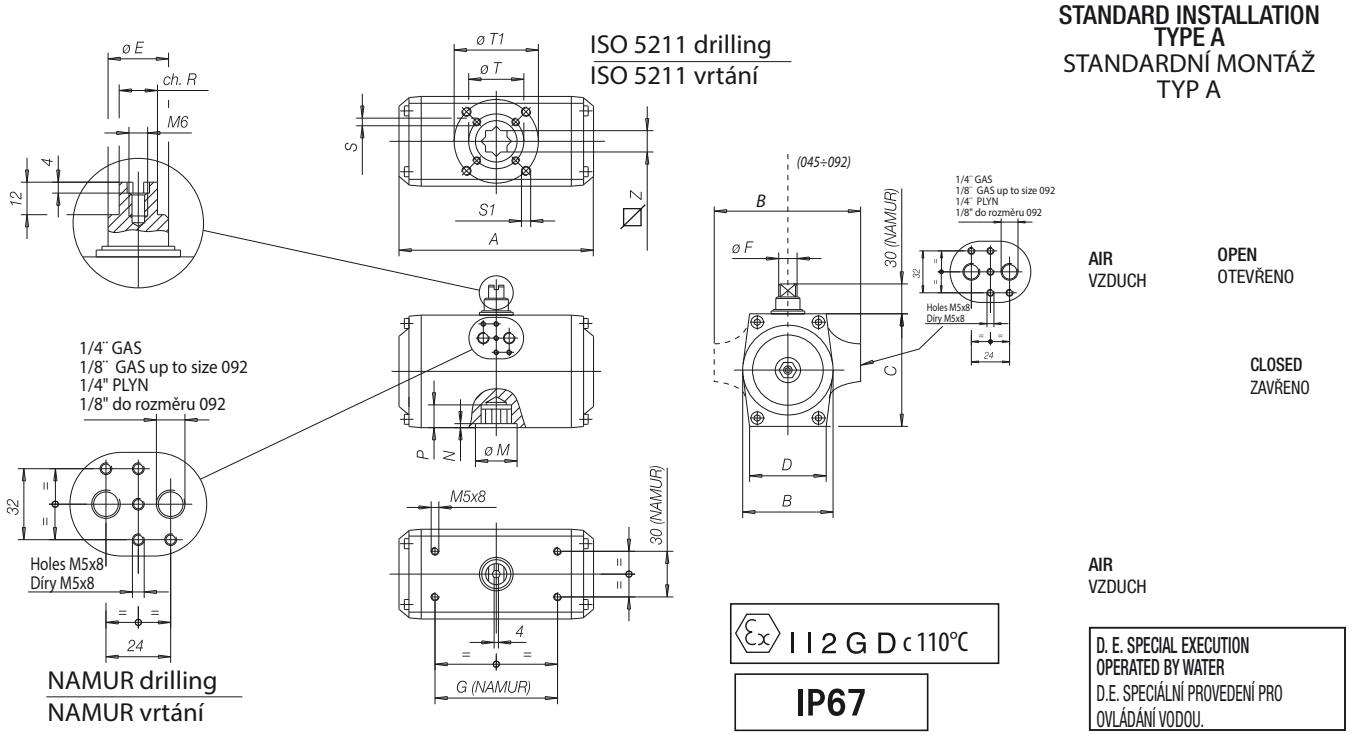

STANDARD INSTALLATION
TYPE A
STANDARDNÍ MONTÁŽ
TYP A

SIZE	A	B	C	D	øE	øF	G	øM	N	P	ch. R	S	øT	S1	øT1	⊠ Z	WEIGHT g. DE	WEIGHT g. SE*	NI	90°/sec.
045	116	70	68	53	12	12	80	25,3	2	13	9	M5x8	36 (ISO F03)	M6x10	50 (ISO F05)	9/11	600	700	0,18	0,45
052	133	78	74	50	12	12	80	25,3	2	18	10	M5x8	36 (ISO F03)	M6x10	50 (ISO F05)	14	900	1.000	0,25	0,158
063	137	89	88	60	12	12	80	25,3	2	20	10	M6x10	50 (ISO F05)	M8x13	70 (ISO F07)	14	1.450	1.620	0,40	0,214
075	161	102	100	65	18	14	80	29.3	2	20	10	M6x10	50 (ISO F05)	M8x13	70 (ISO F07)	17	2.100	2.450	0,60	0,334
083	180	108	108	65	18	14	80	32.3	2	20	10	M6x10	50 (ISO F05)	M8x13	70 (ISO F07)	17	2500	2.950	0,82	0,430
092	209	120	117	70	25	19.5	80	37.3	2	21	14	M6x10	50 (ISO F05)	M8x13	70 (ISO F07)	17	3.400	4.000	1,20	0,444
110	222	120	140	90	25	19.5	80	40,3	2.5	25.5	14	M8x13	70 (ISO F07)	M10x16	102 (ISO F10)	22	5.200	6.200	1,90	0,462
118	294	120	140	90	40	28	80	53.3	2.5	36	20	M8x13	70 (ISO F07)	M10x16	102 (ISO F10)	22	7.100	8.300	2,70	0,600
127	300	137	160	103	40	28	80	53.3	3	36	20	M8x13	70 (ISO F07)	M10x16	102 (ISO F10)	22	9.000	10.700	3,65	0,858
143	337	172	198	110	40	28	130	53,3	3	33	20	M10x16	102 (ISO F10)	M12x20	125 (ISO F12)	27	12.400	15.800	4,60	1,580
160	380	172	198	110	40	36	130	66.3	3	39	28	M10x16	102 (ISO F10)	M12x20	125 (ISO F12)	27	16.400	20.100	7,00	1,620
190	422	224	255	135	45	36	130	66,3	4	40	28	-	-	M16x25	140 (ISO F14)	36	28.000	38.800	12,5	3,220
210	468	224	255	135	60	47	130	79.3	4	40	32	-	-	M16x25	140 (ISO F14)	36	31.800	39.000	15,00	3,330
254	609	272	302	159	60	47	130	105.3	4	50	32	-	-	M20x28	165 (ISO F16)	46	60.000	70.600	27,00	6,000
255	689	272	302	159	60	47	130	134	4	50	32	-	-	M20x28	165 (ISO F16)	46	70.000	84.000	32,00	7,500
300	689	360	360	160	60	40	130	134	4	50	32	-	-	M20x28	165 (ISO F16)	46	92.000	107.000	46,00	9,340

DOUBLE ACTING ACTUATORS: / DVOJČINNÝ POHON:

For double acting actuators, select the required torque in the table below and increase this by a safety factor of 10%. The model N° of the actuator and the working pressure in kPa can be seen from cross - referencing this valve.

EXAMPLE: for a valve requiring a torque of 200 Nm, you apply 10% safety factor and obtain 220 Nm., we select DNA 127x90 giving a torque of 275 Nm at 500 kPa, or DNA 118x90 giving a torque of 252 Nm at 600 kPa.
• To calculate the consumption per cycle you have to multiply Nl. bar.

Pro dvojčinný pohon vyberte požadovaný krouticí moment v níže uvedené tabulce a zvyště jej o 10%-ní bezpečnostní faktor. Označení příslušného pohonu a pracovní tlak v kPa pro danou armaturu najdete v v daném řádku/sloupku.
PŘÍKLAD: pro kohout je požadovaný krouticí moment 200Nm, s bezpečnostním faktorem tedy 220 Nm. Je možné zvolit DNA 127x90 s krouticím momentem 275 Nm při 500 kPa nebo DNA 118x90 s krouticím momentem 252 Nm při 600kPa.
• K výpočtu spotřeby pro cyklus musíte násobit Nl.bar.

TYPE	100 kPa	200 kPa	300 kPa	400 kPa	500 kPa	562 kPa	600 kPa	700 kPa	800 kPa	900 kPa	1000 kPa
DNA045	2.3	4.6	6.9	9.2	11.5	12.9	13.8	16.1	18.4	-	-
DGA052	3.9	7.8	11.7	15.6	19.5	21.9	23.4	27.3	31.2	35.1	39.0
DGA063	5.8	11.6	17.4	23.2	29.0	32.6	34.8	40.6	46.4	52.2	58.0
DGA075	10.0	20.0	30.0	40.0	50.0	56.2	60.0	70.0	80.0	90.0	100.0
DGA083	14.0	28.0	42.0	56.0	70.0	78.7	84.0	98.0	112.0	126.0	140.0
DGA092	19.4	38.8	58.2	77.6	97.0	109.0	116.4	135.8	155.2	174.6	194.0
DNA110	28.2	56.4	84.6	112.8	141.0	158.5	169.2	197.4	225.6	253.8	282.0
DNA118	42.0	84.0	126.0	168.0	210.0	236.0	252.0	294.0	336.0	378.0	420.0
DNA127	55.0	110.0	165.0	220.0	275.0	309.1	320.0	385.0	440.0	495.0	550.0
DNA143	93.0	186.0	279.0	372.0	465.0	520.8	558.0	651.0	744.0	837.0	930.0
DNA160	110.0	220.0	330.0	440.0	550.0	618.0	660.0	770.0	880.0	990.0	1100
DNA190	200.0	400.0	600.0	800.0	1000	1120	1200	1400	1600	1800	2000
DNA210	237.0	474.0	711.0	948.0	1185	1332	1422	1659	1896	2133	2370
DNA254	435.0	870.0	1305	1740	2175	2445	2610	3045	3480	3915	4350
DNA255	543.0	1086	1629	2172	2715	3051	3258	3801	4344	4887	5430
DNA300	-	1600	2400	3200	4000	4480	4800	5600	6400	7200	8000

UNI EN ISO 9001: 2008
ISO 14001:2004

SINGLE ACTING ACTUATORS / JEDNOČINNÉ POHONY

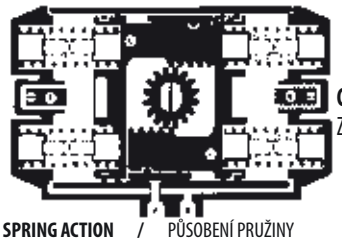

CLOSED
ZAVŘENO

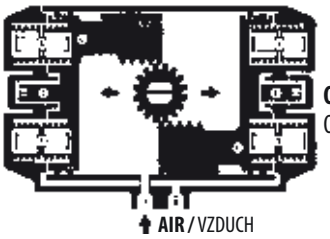

OPEN
OTEVŘENO

SPRING ACTION / PŮSOBENÍ PRUŽINY

AIR / VZDUCH

- **VALUE IN NM**
- HODNOTA V NM
- **0° STRETCHED SPRING**
- 0° UVOLNĚNÁ PRUŽINA
- **90° COMPRESSED SPRING**
- 90° STLAČENÁ PRUŽINA

TYPE TYP	stretched spring uvolněná pružina	compressed spring stlačená pružina	springs per side počet pružin na stranu	2 BAR		3 BAR		4 BAR		5 BAR		5,6 BAR		6 BAR		7 BAR		8 BAR		9 BAR		10 BAR	
	0°	90°	N°	0°	90°	0°	90°	0°	90°	0°	90°	0°	90°	0°	90°	0°	90°	0°	90°	0°	90°	0°	90°
045	2,9 4,4 5,9	5,0 7,5 10,0	2 3 4			4,0	1,9	6,3 4,8	4,2 1,6	8,7 7,1 5,6	6,6 4,0 1,4	10,1 8,5 7,0	8,0 5,4 2,8	11,0 9,5 7,9	8,9 6,3 3,8	13,3 11,8 10,3	11,2 8,7 6,1	15,7 14,1 12,6	13,6 11,0 8,4	18,0 16,5 15,0	15,9 13,3 10,8	20,3 18,8 17,3	18,2 15,7 13,1
052	3,7 5,5 7,4 9,3 11,1	6,3 9,4 12,6 15,7 18,9	2 3 4 5 6	4,0	1,4	7,9 6,0	5,3 2,1	11,8 9,9 8,0	9,2 6,0 2,7	15,7 13,8 11,9 10,0 8,1	13,1 9,9 6,6 3,4 0,2	18,0 16,1 14,2 12,3 10,4	15,4 12,2 9,0 5,8 2,5	19,6 17,7 15,8 13,9 12,0	17,0 13,7 10,5 7,3 4,1	23,5 21,6 19,7 17,8 15,9	20,9 17,6 14,4 11,2 8,0	27,4 25,5 23,6 21,7 19,8	24,8 21,5 18,3 15,1 11,9	31,3 29,4 27,5 25,6 23,7	28,7 25,4 22,2 19,0 15,8	35,2 33,3 31,4 29,5 27,6	32,5 29,3 26,1 22,9 19,7
063	5,8 8,8 11,7 14,7 17,6	8,8 13,3 17,7 22,2 26,6	2 3 4 5 6	5,6	2,5	11,4 8,4	8,3 3,8	17,2 14,2 11,2	14,1 9,6 5,1	23,0 20,0 17,0 14,0	19,9 15,4 10,9 6,3	26,5 23,5 20,5 17,5 14,5	23,4 18,9 14,4 9,8 5,3	28,8 25,8 22,8 19,8 16,8	25,7 21,2 16,7 12,1 7,6	34,6 31,6 28,6 25,6 22,6	31,5 27,0 22,5 17,9 13,4	40,4 37,4 34,4 31,4 28,4	37,3 32,8 28,3 23,7 19,2	46,2 43,2 40,2 37,2 34,2	43,1 38,6 34,1 29,5 25,0	52,0 49,0 46,0 43,0 40,0	48,9 44,4 39,9 35,3 30,8
075	9,7 14,5 19,4 24,2 29,1	14,7 22,1 29,5 36,9 44,2	2 3 4 5 6	10,1	4,9	20,1 15,1	14,9 7,4	30,1 25,1 20,2 15,2	24,9 17,4 9,9 2,4	40,1 35,1 30,2 25,2 20,3	34,9 27,4 19,9 12,4 4,8	46,1 41,1 36,2 31,2 26,3	40,9 33,4 25,9 18,4 10,8	50,1 45,1 40,2 35,2 30,3	44,9 37,4 29,9 22,3 14,8	60,1 55,1 50,2 45,2 40,3	54,9 47,4 39,9 32,3 24,8	70,1 65,1 60,2 55,2 50,3	64,9 57,4 49,9 42,3 34,8	80,1 75,1 70,2 65,2 60,3	74,9 67,4 59,9 52,3 44,8	90,1 85,1 80,2 75,2 70,3	84,9 77,4 69,9 62,3 54,8
083	14,2 21,3 28,5 35,6 42,7	21,5 32,3 43,1 53,9 64,7	2 3 4 5 6	14,5	7,0	29,0 21,7	21,5 10,5	43,5 36,2 28,9	36,0 25,0 14,0	58,0 50,7 43,4 36,2 28,9	50,5 39,5 28,5 17,4 6,4	66,7 59,4 52,1 44,9 37,6	59,2 48,2 37,2 26,1 15,1	72,5 65,2 57,9 50,7 43,4	65,0 54,0 43,0 31,9 20,9	87,0 79,7 72,4 65,2 57,9	79,5 68,5 57,5 46,4 35,4	101 94,2 86,9 79,7 72,4	94,0 83,0 71,9 60,9 49,9	116 109 101 94,1 86,9	109 97,5 86,4 75,4 64,4	130 123 116 109 101	123 112 101 89,9 78,9
092	18,2 27,3 36,4 45,5 54,6	28,6 43,0 57,3 71,7 86,0	2 3 4 5 6	21,4	10,7	41,4 32,2	30,8 16,1	61,5 52,2 42,9 33,6	50,8 36,1 21,5 6,9	81,5 72,2 62,9 53,6 44,3	70,8 56,1 41,5 26,9 12,2	93,5 84,2 74,9 65,6 56,3	82,8 68,1 53,5 38,9 24,2	102 92,2 82,9 73,6 64,3	90,8 76,1 61,5 46,9 32,2	122 112 103 93,6 84,3	111 96,1 81,5 66,9 52,2	142 132 123 114 104	131 116 102 86,9 72,2	162 152 143 134 124	151 136 122 107 92,2	182 172 163 154 144	171 156 142 127 112
110	30,1 45,2 60,3 75,4 90,5	46,8 70,3 93,7 117 140	2 3 4 5 6	27,2	10,2	56,2 40,8	39,2 15,3	85,2 69,8 54,4	68,2 44,3 20,4	114 98,8 83,4 68,1	97,2 73,3 49,4 25,5	132 116 101 85,5 70,1	115 90,7 66,8 42,9 19,0	143 128 113 97,1 81,7	126 102 78,4 54,5 30,6	172 157 142 126 111	155 131 107 83,5 59,6	201 186 171 155 140	184 160 136 113 88,6	230 215 200 184 169	213 189 165 142 118	259 244 229 213 198	242 218 194 171 147
118	44,8 67,2 89,6 112 134	73,6 110 147 184 220	2 3 4 5 6	40,3	10,9	83,3 60,4	53,9 16,4	126 103 80,6	96,9 59,4 21,8	169 146 124 101	140 102 64,8 27,3	195 172 149 127 104	166 128 90,6 53,1 15,5	212 189 167 144 121	183 145 108 70,3 32,7	255 232 210 187 164	226 188 151 113 75,8	298 275 253 230 207	269 231 194 156 119	341 318 296 273 250	312 274 237 199 162	384 361 339 316 293	355 317 280 242 205
127	64,7 97,0 129 161 194	98,7 148 197 247 296	2 3 4 5 6	50,0	15,2	108 75,0	73,2 22,8	166 133 100	131 80,8 30,5	224 191 158 125	189 139 88,5 38,1	259 226 193 160 127	224 174 123 72,9 22,5	282 249 216 183 150	247 197 147 96,1 45,7	340 307 274 241 208	305 255 205 154 104	398 365 332 299 266	363 313 262 212 162	456 423 390 357 324	421 371 320 270 220	514 481 448 415 382	479 429 378 328 278
143	93,9 140 187 234 281	129 194 259 324 389	2 3 4 5 6	90,2	53,7	183 135	147 80,5	276 228 180 133	240 174 107 41,2	369 321 273 226 178	333 267 200 134 68,0	425 377 329 281 233	389 322 256 190 124	462 414 366 319 271	426 360 293 227 161	555 507 459 412 364	519 453 386 320 254	648 600 552 505 457	612 546 479 413 347	741 693 645 598 550	705 639 572 506 440	834 786 738 691 643	798 732 665 599 533
160	109 163 218 272 327	161 242 323 403 484	2 3 4 5 6	118	63,6	233 177	179 95,4	348 292 236 179	294 210 127 44,0	463 407 351 294 238	409 325 242 159 75,8	532 476 420 363 307	478 394 311 228 145	578 522 466 409 353	524 440 357 274 191	693 637 581 524 468	639 555 472 389 306	808 752 696 639 583	754 670 587 504 421	923 867 811 754 698	869 785 702 619 536	1038 982 926 869 813	984 900 817 734 651
190	198 297 397 496 595	265 398 531 663 796	2 3 4 5 6	196	127	396 293 191	327 190 52,9	596 493 391 289	527 390 253 116	796 693 591 489 387	727 590 453 316 179	916 813 711 609 507	847 710 573 436 299	996 893 791 689 587	927 790 653 516 379	1196 1093 991 889 787	1127 990 853 716 579	1396 1293 1191 1089 987	1327 1190 1053 916 779	1596 1493 1391 1289 1187	1527 1390 1253 1116 980	1796 1693 1591 1489 1387	1727 1590 1453 1316 1179
210	219 328 438 547 657	318 478 637 796 956	2 3 4 5 6	254	152	494 382 269	392 228 63,5	734 621 509 396	632 468 303 139	974 861 749 636 523	872 708 543 379 215	1118 1005 893 780 667	1016 852 687 523 359	1214 1101 989 876 763	1112 948 783 619 455	1454 1341 1229 1116 1003	1352 1188 1023 859 695	1694 1581 1469 1356 1243	1592 1428 1263 1099 935	1934 1821 1709 1596 1483	1832 1668 1503 1339 1175	2174 2061 1949 1836 1723	2072 1907 1743 1579 1415
254	432 648 864 1080 1296	633 950 1268 1585 1902	2 3 4 5 6	475	267	935 713	727 401	1395 1173 950 728	1187 861 535 208	1855 1633 1410 1188 965	1647 1321 994 668 342	2131 1909 1686 1464 1241	1923 1597 1271 944 618	2315 2093 1870 1648 1425	2107 1781 1455 1128 802	2775 2553 2330 2108 1885	2567 2241 1915 1588 1262	3235 3013 2790 2568 2345	3027 2701 2375 2048 1722	3695 3473 3250 3028 2805	3488 3161 2835 2508 2182	4155 3933 3710 3488 3266	3948 3621 3295 2968 2642
255	471 707 942 1178 1414	836 1255 1673 2091 2510	2 3 4 5 6	675	298	1255 1012	878 448	1835 1592 1349 1106	1458 1028 597 166	2415 2172 1929 1686 1444	2038 1608 1177 746 315	2763 2520 2277 2034 1792	2386 1956 1525 1094 663	2995 2752 2509 2266 2024	2618 2188 1757 1326 895	3575 3332 3089 2846 2604	3199 2768 2337 1906 1475	4155 3912 3669 3426 3184	3779 3348 2917 2486 2055	4735 4492 4249 4006 3764	4359 3928 3497 3066 2635	5315 5072 4829 4586 4344	4939 4508 4077 3646 3215
300	471 707 943 1178 1414 1650 1886	837 1255 1673 2091 2510 2928 3346	2 3 4 5 6 7 8	1114 872	738 308	1914 1672 1429 1186	1538 1108 677 246	2714 2472 2229 1986 1743 1501	2338 1908 1477 1046 615 184	3514 3272 3029 2786 2543 2301 2058	3138 2708 2277 1846 1415 984 553	3994 3752 3509 3266 3023 2781 2538	3618 3188 2757 2326 1895 1464 1033	4314 4072 3829 3586 3343 3101 2858	3938 3508 3077 2646 2215 1784 1353	5114 4872 4629 4386 4143 3901 3658	4738 4308 3877 3446 3015 2584 2153	5914 5672 5429 5186 4943 4701 4458	5538 5108 4677 4246 3815 3384 2953	6714 6472 6229 5986 5743 5501 5258	6338 5908 5477 5046 4615 4184 3753	7515 7272 7029 6786 6543 6301 6058	7138 6708 6277 5846 5415 4984 4553

Valves with ELECTRIC ACTUATOR

Kohouty s elektrickým POHONEM

ATLANTIS / ATLANTIS 40®

WITH ELECTRIC ACTUATOR / S ELEKTRICKÝM POHONEM

EL 12-48 VDC / 15-48 VAC **EH** 85-240 VAC VDC (DN40 - DN200)

art. EB1AA	from DN 40 to DN 200 GG25 / 304 / EPDM od DN 40 do DN 200 GG25 / 304 / EPDM
art. EB3AB	from DN 40 to DN 200 GGG40 / 316 / EPDM od DN 40 do DN 200 GGG40 / 316 / EPDM
art. EB7AA	from DN 40 to DN 200 GGG40 / 304 / NBR od DN 40 do DN 200 GGG40 / 304 / NBR

EQ 24 VAC / 230 VAC / 400 V3N (DN250 - DN400)

art. EB1AA	from DN 250 to DN 400 GG25 / 304 / EPDM od DN 250 do DN 400 GG25 / 304 / EPDM
art. EB3AA	from DN 350 to DN 400 GGG40 / 304 EPDM od DN 350 do DN 400 GGG40 / 304 / EPDM
art. EB3AB	from DN 250 to DN 400 GGG40 / 316 / EPDM od DN 250 do DN 400 GGG40 / 316 / EPDM
art. EB7AA	from DN 250 to DN 400 GGG40 / 304 / NBR od DN 250 do DN 400 GGG40 / 304 / NBR

UNI EN ISO 9001: 2008

ISO 14001:2004

ATLANTIS /ATLANTIS 40®

EL-EH ACTUATOR FEATURES:
- **ROTATION ANGLE:** 90°.
- **TEMPERATURE LIMITS:** -20°C / +70°C.
- **SUPPLY VOLTAGE:** 012 - 240V.
- **PROTECTION DEGREE:** IP65.
- **STATIC TORQUE SUPPLIED:** 20 N/m - 350 N/m.
- **ROTATION TIME:** 11 s. - 60 s.

CHARAKTERISTIKA POHONU EL-EH:
- **ÚHEL OTOČENÍ:** 90°.
- **TEPLOTNÍ LIMITY:** -20°C / +70°C.
- **NAPÁJECÍ NAPĚTÍ:** 012 - 240V.
- **STUPEŇ KRYTÍ:** IP65.
- **STATICKÝ KROUTICÍ MOMENT:** 20 N/m - 350 N/m.
- **ČAS OTÁČENÍ:** 11 s. - 60 s.

MOD.	20	35	55	85	140	300
	V	V	V	V	V	V
EL	12-24 VAC DC	12-24 VAC DC	12-24 VAC DC	12-24 VAC DC	12-24 VDC 15-24 VAC	12-24 VDC 15-24 VAC
	V	V	V	V	V	V
EH	85-240 VAC-DC	85-240 VAC-DC	85-240 VAC-DC	85-240 VAC-DC	85-240 VAC-DC	85-240 VAC-DC

EQ ACTUATOR FEATURES:
- **ROTATION ANGLE:** 90°.
- **TEMPERATURE LIMITS:** -20°C / +80°C.
- **SUPPLY VOLTAGE:** 24 VAC, 230 VAC, 400 V3N.
- **PROTECTION DEGREE:** IP67.
- **STATIC TORQUE SUPPLIED:** 500 N/m - 1000 N/m.
- **ROTATION TIME:** 29 - 43 - 93 s.

STANDARD VALVE FEATURES:
For general features and special executions, refer to data on the manual valve.For further information on the actuator technical features refer to the specific data sheet for actuator at the end of this catalogue.
EL-EH= page 388/389 • ER-EQ= page 390/391

CHARAKTERISTIKA POHONU EQ:
- **ÚHEL OTOČENÍ:** 90°.
- **Teplota média:** -20°C / +80°C.
- **NAPÁJECÍ NAPĚTÍ:** 24 VAC, 230 VAC, 400 V3N.
- **STUPEŇ KRYTÍ:** IP67.
- **STATICKÝ KROUTICÍ MOMENT:** 500 N/m - 1000 N/m.
- **ČAS OTÁČENÍ:** 29 - 43 - 93 s.

STANDARDNÍ CHARAKTERISTIKA ARMATURY:
Informace o obecném použití a speciálním provedení najdete v popisu dané ruční armatury.
Další obecné informace a speciální provedení najdete v tabulce pro danou ruční armaturu. Další informace a technické vlastnosti pohonu najdete na konci tohoto katalogu.
EL-EH= strana 388/389 • ER-EQ= strana 390/391

ATLANTIS + EL – EH ELECTRIC ACTUATOR / ATLANTIS + EL - EH ELEKTRICKÝ POHON

SIZE		WEIGHT g.	A	B	C	E	F	G	L	P	M	PN	ACTUATOR	KIT
1"1/2	40	4500	110	177	149	85	294	59	40	10	90	16	EL-EH 020	K1AB0310
2"	50	4700	110	177	149	92	304	64	43	11	90	16	EL-EH 020	K1AB0310
2"1/2	65	6200	110	177	171	107	336	72	46	11	90	16	EL-EH 035	K1AB0310
3"	80	6600	110	177	195	122	370	85	46	11	90	16	EL-EH 055	K1AB0112
4"	100	6900	110	177	195	150	380	95	52	11	90	10	EL-EH 055	K1AB0112
4"	100	6900	110	177	195	150	380	95	52	11	90	16	EL-EH 085	K1AB0112
5"	125	12000	214	235	252	179	455	110	56	12	90	16	EL-EH 140	K1AB0114
6"	150	13500	214	235	252	206	480	123	56	12	90	16	EL-EH 140	K1AB0114
8"	200	18000	214	235	252	257	530	168	60	13	90	16	EL-EH 300	K1AB0114

ATLANTIS + EQ ELECTRIC ACTUATOR / ATLANTIS + EQ ELEKTRICKÝ POHON

SIZE		WEIGHT g.	A	B	C	S	E	F	G	L	P	M	PN	ACTUATOR	KIT
10"	250	47000	328	416	416	109	316	686	203	68	15	125	6-10-16	EQ 502	K1AB0316
12"	300	57000	328	416	416	109	370	726	242	78	15	125	6	EQ 502	K1AB0317
12"	300	57000	328	416	416	109	370	726	242	78	15	125	10-16	EQ 702	K1AB0317
14"	350	68000	328	416	416	109	410	746	290	78	15	125	6	EQ 702	
14"	350	68000	353	416	416	109	410	746	290	78	15	125	10	EQ 1002	
16"	400	89000	353	416	416	109	468	791	330	102	20	175	6-10	EQ 1002	

On request: EQ actuator is available for valves of all dimensions in 24 Vac – 230 Vac – 400 V3N voltage.
Na vyžádání: EQ pohon je možný pro kohouty všech dimenzí pro napětí 24 Vac - 230 Vac - 400 V3N.

EL-EH ELECTRIC ACTUATOR / ELEKTRICKÝ POHON EL-EH

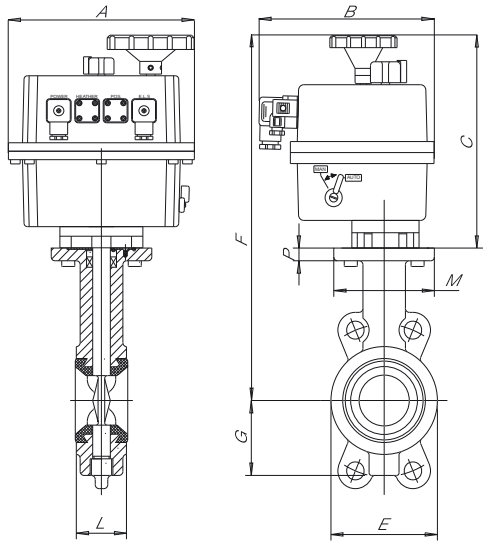

EQ ELECTRIC ACTUATOR / ELEKTRICKÝ POHON EQ

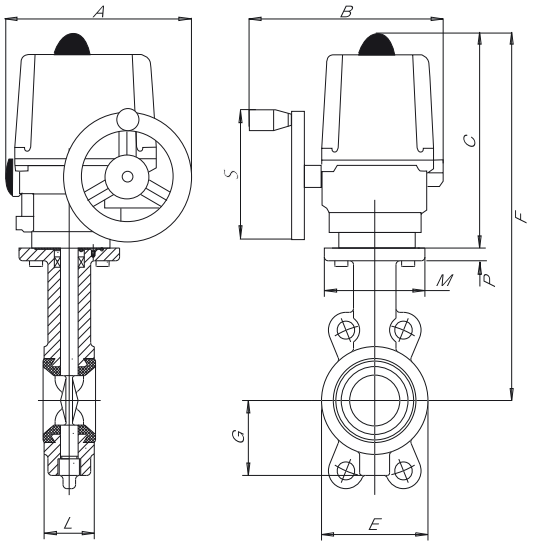

POLARIS / POLARIS 40®

WITH ELECTRIC ACTUATOR / S ELEKTRICKÝM POHONEM

EL 12-48 VDC / 15-48 VAC **EH** 85-240 VAC VDC (DN40 - DN200)

art. EB2AA	from DN 40 to DN 200 GG25 / 304 / EPDM od DN 40 do DN 200 GG25 / 304 / EPDM
art. EB4AB	from DN 40 to DN 200 GGG40 / 316 / EPDM od DN 40 do DN 200 GGG40 / 316 / EPDM
art. EB8AA	from DN 40 to DN 200 GGG40 / 304 / NBR od DN 40 do DN 200 GGG40 / 304 / NBR

EQ 24 VAC / 230 VAC / 400 V3N (DN250 - DN400)

art. EB2AA	from DN 250 to DN 400 GG25 / 304 / EPDM od DN 250 do DN 400 GG25 / 304 / EPDM
art. EB4AA	from DN 350 to DN 400 GGG40 / 304 EPDM od DN 350 do DN 400 GGG40 / 304 / EPDM
art. EB4AB	from DN 250 to DN 400 GGG40 / 316 / EPDM od DN 250 do DN 400 GGG40 / 316 / EPDM
art. EB8AA	from DN 250 to DN 400 GGG40 / 304 / NBR od DN 250 do DN 400 GGG40 / 304 / NBR

ICIM UNI EN ISO 9001: 2008

ICIM ISO 14001:2004

POLARIS /POLARIS 40®

EL-EH ACTUATOR FEATURES:
- **ROTATION ANGLE:** 90°.
- **TEMPERATURE LIMITS:** -20°C / +70°C.
- **SUPPLY VOLTAGE:** 012 - 240V.
- **PROTECTION DEGREE:** IP65.
- **STATIC TORQUE SUPPLIED:** 20 N/m - 350 N/m.
- **ROTATION TIME:** 11 s. - 60 s.

CHARAKTERISTIKA POHONU EL-EH:
- **ÚHEL OTOČENÍ:** 90°.
- **TEPLOTNÍ LIMITY:** -20°C / +70°C.
- **NAPÁJECÍ NAPĚTÍ:** 012 - 240V.
- **STUPEŇ KRYTÍ:** IP65.
- **STATICKÝ KROUTICÍ MOMENT:** 20 N/m - 350 N/m.
- **ČAS OTÁČENÍ:** 11 s. - 60 s.

MOD.	20	35	55	85	140	300
	V	V	V	V	V	V
EL	12-24 VAC DC	12-24 VAC DC	12-24 VAC DC	12-24 VAC DC	12-24 VDC 15-24 VAC	12-24 VDC 15-24 VAC
	V	V	V	V	V	V
EH	85-240 VAC-DC	85-240 VAC-DC	85-240 VAC-DC	85-240 VAC-DC	85-240 VAC-DC	85-240 VAC-DC

EQ ACTUATOR FEATURES:
- **ROTATION ANGLE:** 90°.
- **TEMPERATURE LIMITS:** -20°C / +80°C.
- **SUPPLY VOLTAGE:** 24 VAC, 230 VAC, 400 V3N.
- **PROTECTION DEGREE:** IP67.
- **STATIC TORQUE SUPPLIED:** 500 N/m - 1000 N/m.
- **ROTATION TIME:** 29 - 43 - 93 s.

STANDARD VALVE FEATURES:
For general features and special executions, refer to data on the manual valve.
For further information on the actuator technical features refer to the specific data sheet for actuator at the end of this catalogue.
EL-EH= page 388/389 • ER-EQ= page 390/391

CHARAKTERISTIKA POHONU EQ:
- **ÚHEL OTOČENÍ:** 90°.
- **TEPLOTNÍ LIMITY:** -20°C / +80°C.
- **NAPÁJECÍ NAPĚTÍ:** 24 VAC, 230 VAC, 400 V3N.
- **STUPEŇ KRYTÍ:** IP67.
- **STATICKÝ KROUTICÍ MOMENT:** 500 N/m - 1000 N/m.
- **ČAS OTÁČENÍ:** 29 - 43 - 93 s.

STANDARDNÍ CHARAKTERISTIKA ARMATURY:
Informace o obecném použití a speciálním provedení najdete v popisu dané ruční armatury.
Další obecné informace a speciální provedení najdete v tabulce pro danou ruční armaturu. Další informace a technické vlastnosti pohonu najdete na konci tohoto katalogu.
EL-EH= strana 388/389 • ER-EQ= strana 390/391

POLARIS + EL – EH ELECTRIC ACTUATOR / POLARIS + ELEKTRICKÝ POHON EL-EH

SIZE		WEIGHT g.	A	B	C	E	F	G	L	P	M	PN	ACTUATOR	KIT
1"1/2	40	4500	110	177	149	85	294	59	40	10	90	16	EL-EH 020	K1AB0310
2"	50	4700	110	177	149	92	304	64	43	11	90	16	EL-EH 020	K1AB0310
2"1/2	65	6200	110	177	171	107	336	72	46	11	90	16	EL-EH 035	K1AB0310
3"	80	6600	110	177	195	122	370	85	46	11	90	16	EL-EH 055	K1AB0112
4"	100	6900	110	177	195	150	380	95	52	11	90	10	EL-EH 055	K1AB0112
4"	100	6900	110	177	195	150	380	95	52	11	90	16	EL-EH 085	K1AB0112
5"	125	12000	214	235	252	179	455	110	56	12	90	16	EL-EH 140	K1AB0114
6"	150	13500	214	235	252	206	480	123	56	12	90	16	EL-EH 140	K1AB0114
8"	200	18000	214	235	252	257	530	168	60	13	90	10	EL-EH 300	K1AB0114

POLARIS + EQ ELECTRIC ACTUATOR / POLARIS + ELEKTRICKÝ POHON EQ

SIZE		WEIGHT g.	A	B	C	S	E	F	G	L	P	M	PN	ACTUATOR	KIT
10"	250	47000	328	416	416	109	316	686	203	68	15	125	10	EQ 502	K1AB0316
12"	300	57000	328	416	416	109	370	726	242	78	15	125	10	EQ 702	K1AB0317
14"	350	68000	328	416	416	109	410	746	290	78	15	125	10	EQ 1002	
16"	400	89000	328	416	416	109	468	791	330	102	20	175	10	EQ 1002	

On request: EQ actuator is available for valves of all dimensions in 24 Vac – 230 Vac – 400 V3N voltage.
Na vyžádání: EQ pohon je možný pro kohouty všech dimenzí pro napětí 24 Vac - 230 Vac - 400 V3N.

EL-EH ELECTRIC ACTUATOR / ELEKTRICKÝ POHON EL-EH

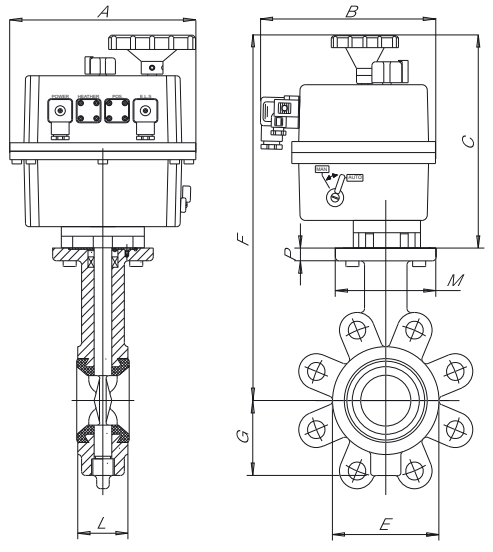

EQ ELECTRIC ACTUATOR / ELEKTRICKÝ POHON EQ

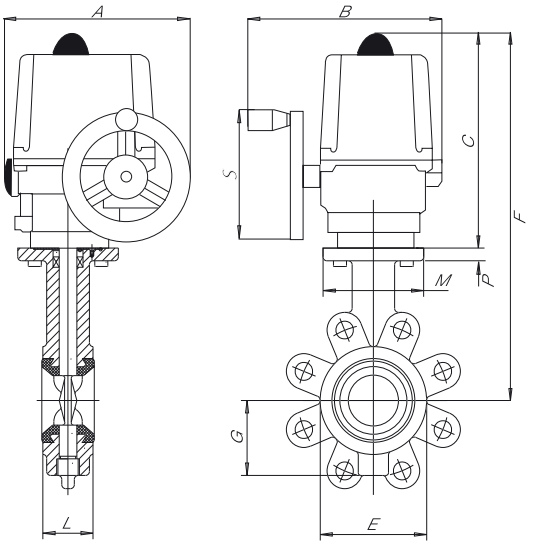

SUN WP®

WITH ELECTRIC ACTUATOR
S ELEKTRICKÝM POHONEM

EL 12-48 VDC / 15-48 VAC

art. E31AA	F/F from 3/8" to 2" F/F od 3/8" do 2"

EH 85-240 VAC VDC

art. E31AA	F/F from 3/8" to 2" F/F od 3/8" do 2"

ICIM UNI EN ISO 9001: 2008

ICIM ISO 14001:2004

SUN WP®

EL-EH ACTUATOR FEATURES:
- **ROTATION ANGLE:** 90°.
- **TEMPERATURE LIMITS:** -20°C / +70°C.
- **SUPPLY VOLTAGE:** 012 - 240V.
- **PROTECTION DEGREE:** IP65.
- **STATIC TORQUE SUPPLIED:** 20 N/m - 350 N/m.
- **ROTATION TIME:** 11 s. - 60 s.

CHARAKTERISTIKA POHONU EL-EH:
- **ÚHEL OTOČENÍ:** 90°.
- **TEPLOTNÍ LIMITY:** -20°C / +70°C.
- **NAPÁJECÍ NAPĚTÍ:** 012 - 240V.
- **STUPEŇ KRYTÍ:** IP65.
- **STATICKÝ KROUTICÍ MOMENT:** 20 N/m - 350 N/m.
- **ČAS OTÁČENÍ:** 11 s. - 60 s.

MOD.	20	35	55	85	140	300
	V	V	V	V	V	V
EL	12-24 VAC DC	12-24 VAC DC	12-24 VAC DC	12-24 VAC DC	12-24 VDC 15-24 VAC	12-24 VDC 15-24 VAC
	V	V	V	V	V	V
EH	85-240 VAC-DC	85-240 VAC-DC	85-240 VAC-DC	85-240 VAC-DC	85-240 VAC-DC	85-240 VAC-DC

STANDARD VALVE FEATURES:
- **TEMPERATURE LIMITS:** -20°C / +150°C (PTFE).
- **MAXIMUM WORKING PRESSURE:** 160 bar - 40 bar.
- **CONNECTIONS:** F/F Rp UNI ISO 7/1 (UNI EN 10226) DIN2999 parallel
  M/F (male R UNI EN 10226, female parallel).
- **MOUNTING BASE:** ISO 5211.

For general features and special versions refer to data on the manual valve.
For further information on the actuator technical features refer to the specific data sheet for actuator at the end of this catalogue .
EL-EH= page 388/389 • ER-EQ= page 390/391

On request:
- EQ actuator is available for valves of all dimensions in 24 Vac – 230 Vac – 400 V_{3N} ensions tension.

STANDARDNÍ CHARAKTERISTIKA ARMATURY:
- **TEPLOTNÍ LIMITY:** -20°C / +150°C (PTFE).
- **MAXIMÁLNÍ PRACOVNÍ TLAK:** 160 bar - 40 bar.
- **PŘIPOJENÍ:** F/F Rp UNI-ISO 7/1 (UNI EN 10226)–DIN 2999 trubkový
  M/F (Vnější závit R UNI EN 10226, Vnitřní závit trubkový).
- **PŘÍRUBA:** ISO 5211.

Informace o obecném použití a speciálním provedení najdete v popisu dané ruční armatury.
Další obecné informace a speciální provedení najdete v tabulce pro danou ruční armaturu. Další informace a technické vlastnosti pohonu najdete na konci tohoto katalogu.
EL-EH= strana 388/389 • ER-EQ= strana 390/391

NA VYŽÁDÁNÍ:
- EQ pohon je možný pro kohouty všech dimenzí pro napětí 24 Vac - 230 Vac - 400 V3N.

SUN WP + EL – EH ELECTRIC ACTUATOR / SUN WP + ELEKTRICKÝ POHON EL-EH

SIZE	WEIGHT g.	A	B	C	E	F	CH esag.	CH ottag.	L	M	ACTUATOR
3/8"	2000	177	110	149	14.5	206	21.5	-	55	29	EL-EH020
1/2"	2200	177	110	149	17	211	26.5	-	65	34	EL-EH020
3/4"	2400	177	110	149	21.5	217	31.5	-	70	42.5	EL-EH020
1"	2800	177	110	149	25.5	225	40.5	-	85	50.5	EL-EH020
1" 1/4	3400	177	110	149	31.5	237	-	49.5	95	63	EL-EH020
1" 1/2	4000	177	110	171	38	267	-	54.5	105	75.5	EL-EH035
2"	5900	177	110	195	46	310	-	69.5	125	91	EL-EH055

SECTION / ŘEZ

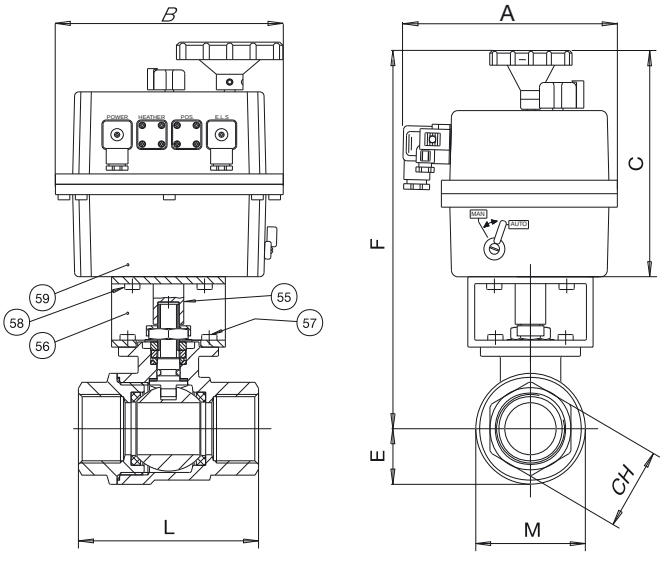

LIST OF VALVE COMPONENTS AND MATERIALS / SEZNAM ČÁSTÍ KOHOUTU A MATERIÁLŮ			
55	ACTUATOR PIN / HŘÍDEL POHONU	1	C.S. ZINC.
56	BRACKET / KONZOLA	1	C.S. ZINC.
57	BRACKET/VALVE SCREW / ŠROUB KONZOLY KE KOHOUTU	4	8.8 ZINC.
58	BRACKET/ACTUATOR SCREW / ŠROUB KONZOLY K POHONU	4	8.8 ZINC.
59	ACTUATOR / POHON	1	POLYAMIDE

VEGA®

WITH ELECTRIC ACTUATOR
S ELEKTRICKÝM POHONEM

EL 12-48 VDC / 15-48 VAC

art. E46AA	F/F from 1/4" to 3" F/F od 1/4" do 3"

EH 85-240 VAC VDC

art. E46AA	F/F from 1/4" to 3" F/F od 1/4" do 3"

ICIM UNI EN ISO 9001: 2008

ICIM ISO 14001:2004

EL-EH ACTUATOR FEATURES:
- **ROTATION ANGLE:** 90°.
- **TEMPERATURE LIMITS:** -20°C / +70°C.
- **SUPPLY VOLTAGE:** 012 - 240V.
- **PROTECTION DEGREE:** IP65.
- **STATIC TORQUE SUPPLIED:** 20 N/m - 350 N/m.
- **ROTATION TIME:** 11 s. - 60 s.

CHARAKTERISTIKA POHONU EL-EH:
- **ÚHEL OTOČENÍ:** 90°.
- **TEPLOTNÍ LIMITY:** -20°C / +70°C.
- **NAPÁJECÍ NAPĚTÍ:** 012 - 240V.
- **STUPEŇ KRYTÍ:** IP65.
- **STATICKÝ KROUTICÍ MOMENT:** 20 N/m - 350 N/m.
- **ČAS OTÁČENÍ:** 11 s. - 60 s.

MOD.	20	35	55	85	140	300
	V	V	V	V	V	V
EL	12-24 VAC DC	12-24 VAC DC	12-24 VAC DC	12-24 VAC DC	12-24 VDC 15-24 VAC	12-24 VDC 15-24 VAC
	V	V	V	V	V	V
EH	85-240 VAC-DC	85-240 VAC-DC	85-240 VAC-DC	85-240 VAC-DC	85-240 VAC-DC	85-240 VAC-DC

STANDARD VALVE FEATURES:
- **TEMPERATURE LIMITS:** -20°C / +150°C (PTFE).
- **MAXIMUM WORKING PRESSURE:** 1/4" - 1" PN140
1"1/4 - 2" PN100
2"1/2 - 3" PN64.
- **THREADED END CONNECTIONS:** F/F Rp UNI ISO 7/1 (UNI EN 10226).
- **MOUNTING PLATE:** ISO 5211.

For general features and special versions refer to data on the manual valve.
For further information on the actuator technical features refer to the specific data sheet for actuator at the end of this catalogue .
EL-EH= page 388/389 • ER-EQ= page 390/391

On request:
- EQ actuator is available for valves of all dimensions in 24 Vac – 230 Vac – 400 V_{3N} ensions tension.

STANDARDNÍ CHARAKTERISTIKA ARMATURY:
- **TEPLOTNÍ LIMITY:** -20°C / +150°C (PTFE).
- **MAXIMÁLNÍ PRACOVNÍ TLAK:** 1/4" - 1" PN140
1"1/4 - 2" PN100
2"1/2 - 3" PN64.
- **ZÁVITOVÉ KONCE A PŘIPOJENÍ:** F/F Rp UNI ISO 7/1 (UNI EN 10226).
- **PŘÍRUBA: :** ISO 5211.

Informace o obecném použití a speciálním provedení najdete v popisu dané ruční armatury.
Další obecné informace a speciální provedení najdete v tabulce pro danou ruční armaturu. Další informace a technické vlastnosti pohonu najdete na konci tohoto katalogu.
EL-EH= strana 388/389 • ER-EQ= strana 390/391

NA VYŽÁDÁNÍ:
- EQ pohon je možný pro kohouty všech dimenzí pro napětí 24 Vac - 230 Vac - 400 V3N.

VEGA + ELECTRIC ACTUATOR EL-EH / VEGA + ELEKTRICKÝ POHON EL-EH

SIZE	WEIGHT g.	A	B	C	D	E	F	H	L	CH	S	T	⊠	ISO 5211	ACTUATOR
1/4"	2300	177	110	149	11	19.5	189	40	65	27	7	9	9	F03-F04	EL-EH020
3/8"	2200	177	110	149	13	19.5	189	40	65	27	7	9	9	F03-F04	EL-EH020
1/2"	2175	177	110	149	16	19.5	189	40	75	27	7	9	9	F03-F04	EL-EH020
3/4"	2380	177	110	149	20	22	193	44	80	33	9	9	9	F03-F04	EL-EH020
1"	2800	177	110	149	25	27	201	52	90	41	12	10	11	F04-F05	EL-EH020
1" 1/4	3350	177	110	149	32	33	207	58	110	50	12	10	11	F04-F05	EL-EH020
1" 1/2	4600	177	110	171	40	39	239	68	120	58	16	13	14	F05-F07	EL-EH035
2"	6200	177	110	195	50	48	272	77	140	70	16	13	14	F05-F07	EL-EH055
2"1/2	13200	235	214	252	65	60	350	98	185	87	19	13	17	F07-F10	EL-EH140
3"	17000	235	214	252	80	70	362	110	205	104	19	13	17	F07-F10	EL-EH140

SECTION / ŘEZ

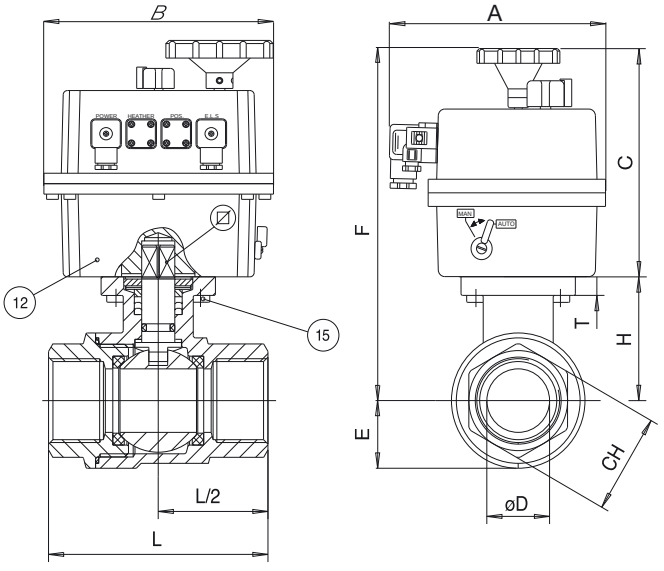

LIST OF VALVE COMPONENTS AND MATERIALS / SEZNAM ČÁSTÍ KOHOUTU A MATERIÁLŮ

15	ACTUATOR SCREWS / ŠROUBY POHONU	4	8.8 ZINC.
12	ACTUATOR / POHON	1	POLYAMIDE

TITAN®

WITH ELECTRIC ACTUATOR
S ELEKTRICKÝM POHONEM

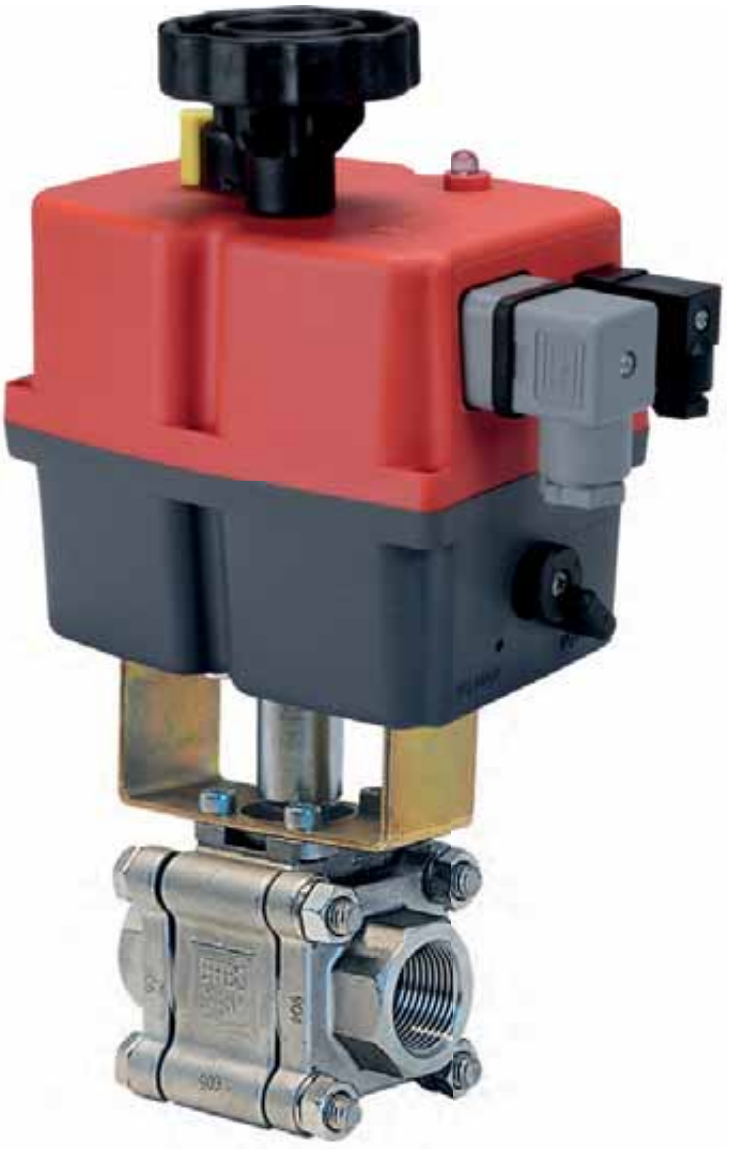

EL 12-48 VDC / 15-48 VAC

art. E61AA20	F/F gas from 1/4" to 2" F/F plyn od 1/4" do 2"

EH 85-240 VAC VDC

art. E61AA20	F/F gas from 1/4" to 2" F/F plyn od 1/4" do 2"

ICIM UNI EN ISO 9001: 2008

ICIM ISO 14001:2004

EL-EH ACTUATOR FEATURES:
- **ROTATION ANGLE:** 90°.
- **TEMPERATURE LIMITS:** -20°C / +70°C.
- **SUPPLY VOLTAGE:** 012 - 240V.
- **PROTECTION DEGREE:** IP65.
- **STATIC TORQUE SUPPLIED:** 20 N/m - 350 N/m.
- **ROTATION TIME:** 11 s. - 60 s.

CHARAKTERISTIKA POHONU EL-EH:
- **ÚHEL OTOČENÍ:** 90°.
- **TEPLOTNÍ LIMITY:** -20°C / +70°C.
- **NAPÁJECÍ NAPĚTÍ:** 012 - 240V.
- **STUPEŇ KRYTÍ:** IP65.
- **STATICKÝ KROUTICÍ MOMENT:** 20 N/m - 350 N/m.
- **ČAS OTÁČENÍ:** 11 s. - 60 s.

MOD.	20	35	55	85	140	300
	V	V	V	V	V	V
EL	12-24 VAC DC	12-24 VAC DC	12-24 VAC DC	12-24 VAC DC	12-24 VDC 15-24 VAC	12-24 VDC 15-24 VAC
	V	V	V	V	V	V
EH	85-240 VAC-DC	85-240 VAC-DC	85-240 VAC-DC	85-240 VAC-DC	85-240 VAC-DC	85-240 VAC-DC

STANDARD VALVE FEATURES:
- **TEMPERATURE LIMITS:** -20°C / +150°C (PTFE)
  to be used use up to +180°C (PTFE + CRB).
- **MAXIMUM WORKING PRESSURE:** 1/4" - 1" PN140
  1" 1/4 - 2" PN100.
- **CONNECTIONS:** F/F Rp F/F Rp UNI ISO 7/1 (UNI EN 10226)
  DIN2999 parallel GAS
  F/F NPT
  SW ANSI B16.11 socket weld
  BW ANSI B16.25 butt weld sch40.

For general features and special versions refer to data on the manual valve.
For further information on the actuator technical features refer to the specific data sheet for actuator at the end of this catalogue .
EL-EH= page 388/389 • ER-EQ= page 390/391

On request:
• EQ actuator is available for valves of all dimensions in 24 Vac – 230 Vac – 400 V3N ensions tension.

STANDARDNÍ CHARAKTERISTIKA ARMATURY:
- **TEPLOTNÍ LIMITY:** -20°C / +150°C (PTFE)
  Použití nad +180°C (PTFE + CRB).
- **MAXIMÁLNÍ PRACOVNÍ TLAK:** 1/4" - 1" PN140
  1" 1/4 - 2" PN100.
- **ZÁVITOVÉ KONCE A PŘIPOJENÍ:** F/F Rp F/F Rp UNI-ISO 7/1 (UNI EN 10226)
  DIN2999 trubkový pro plyn
  F/F NPT
  SW ANSI B16.11 navařovací nátrubek
  BW ANSI B16.25 navařovací nátrubek sch40.

Informace o obecném použití a speciálním provedení najdete v popisu dané ruční armatury.
Další obecné informace a speciální provedení najdete v tabulce pro danou ruční armaturu. Další informace a technické vlastnosti pohonu najdete na konci tohoto katalogu.
EL-EH= strana 388/389 • ER-EQ= strana 390/391

NA VYŽÁDÁNÍ:
• EQ pohon je možný pro kohouty všech dimenzí pro napětí 24 Vac - 230 Vac - 400 V3N.

TITAN + EL – EH ELECTRIC ACTUATOR / TITAN + ELEKTRICKÝ POHON EL-EH

SIZE	WEIGHT g.	A	B	C	E	F	CH esag.	L	M	N	ACTUATOR
1/4"	2300	177	110	149	21	204	20.5	61	42	10.9	EL-EH020
3/8"	2300	177	110	149	21	204	23.5	61	42	12.7	EL-EH020
1/2"	2500	177	110	149	26	218	29.5	71	52	16	EL-EH020
3/4"	3200	177	110	149	30	221	35	81.5	59.5	19.6	EL-EH020
1"	4600	177	110	171	36	252	43	91.5	72	25	EL-EH035
1" 1/4	6100	177	110	195	40	279	53	114.5	79.5	32	EL-EH055
1" 1/2	7300	177	110	195	45	292	61	122	90	38.1	EL-EH085
2"	8900	177	110	195	50.5	301	76	142.7	101	50.8	EL-EH085

SECTION / ŘEZ

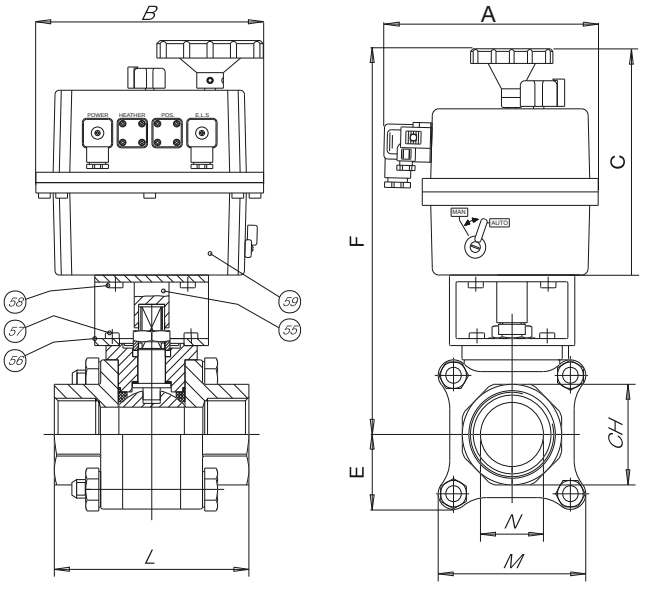

LIST OF VALVE COMPONENTS AND MATERIALS / SEZNAM ČÁSTÍ KOHOUTU A MATERIÁLŮ

55	ACTUATOR PIN / HŘÍDEL POHONU	1	C.S. ZINC.
56	BRACKET / KONZOLA	1	C.S. ZINC.
57	BRACKET/VALVE SCREW / ŠROUB KONZOLY KE KOHOUTU	4	8.8 ZINC.
58	BRACKET/ACTUATOR SCREW / ŠROUB KONZOLY K POHONU	4	8.8 ZINC.
59	ACTUATOR / POHON	1	POLYAMIDE

ARGOS®

WITH ELECTRIC ACTUATOR
S ELEKTRICKÝM POHONEM

EL 12-48 VDC / 15-48 VAC

art. E71AA20	F/F gas from 1/4" to 2" F/F plyn od 1/4" do 2"

EH 85-240 VAC VDC

art. E71AA20	F/F gas from 1/4" to 2" F/F plyn od 1/4" do 2"

ICIM UNI EN ISO 9001: 2008

ICIM ISO 14001:2004

ARGOS®

EL-EH ACTUATOR FEATURES:
- **ROTATION ANGLE:** 90°.
- **TEMPERATURE LIMITS:** -20°C / +70°C.
- **SUPPLY VOLTAGE:** 012 - 240V.
- **PROTECTION DEGREE:** IP65.
- **STATIC TORQUE SUPPLIED:** 20 N/m - 350 N/m.
- **ROTATION TIME:** 11 s. - 60 s.

CHARAKTERISTIKA POHONU EL-EH:
- **ÚHEL OTOČENÍ:** 90°.
- **TEPLOTNÍ LIMITY:** -20°C / +70°C.
- **NAPÁJECÍ NAPĚTÍ:** 012 - 240V.
- **STUPEŇ KRYTÍ:** IP65.
- **STATICKÝ KROUTICÍ MOMENT:** 20 N/m - 350 N/m.
- **ČAS OTÁČENÍ:** 11 s. - 60 s.

MOD.	20	35	55	85	140	300
	V	V	V	V	V	V
EL	12-24 VAC DC	12-24 VAC DC	12-24 VAC DC	12-24 VAC DC	12-24 VDC 15-24 VAC	12-24 VDC 15-24 VAC
	V	V	V	V	V	V
EH	85-240 VAC-DC	85-240 VAC-DC	85-240 VAC-DC	85-240 VAC-DC	85-240 VAC-DC	85-240 VAC-DC

STANDARD VALVE FEATURES:
- **TEMPERATURE LIMITS:** -10°C / +150°C (PTFE)
  to be used use up to +180°C (PTFE + CRB).
- **MAXIMUM WORKING PRESSURE:** 1/4" - 1" PN140
  1" 1/4 - 2" PN100.
- **CONNECTIONS:** F/F Rp F/F Rp UNI ISO 7/1 (UNI EN 10226)
  DIN2999 parallel GAS
  F/F NPT
  SW ANSI B16.11 socket weld
  BW ANSI B16.25 butt weld sch40.

For general features and special versions refer to data on the manual valve.
For further information on the actuator technical features refer to the specific data sheet for actuator at the end of this catalogue .
EL-EH= page 388/389 • ER-EQ= page 390/391

On request:
• EQ actuator is available for valves of all dimensions in 24 Vac – 230 Vac – 400 V_{3N} ensions tension.

STANDARDNÍ CHARAKTERISTIKA ARMATURY:
- **TEPLOTNÍ LIMITY:** -10°C / +150°C (PTFE)
  Použití nad +180°C (PTFE + CRB).
- **MAXIMÁLNÍ PRACOVNÍ TLAK:** 1/4" - 1" PN140
  1" 1/4 - 2" PN100.
- **ZÁVITOVÉ KONCE A PŘIPOJENÍ:** F/F Rp F/F Rp UNI-ISO 7/1 (UNI EN 10226)
  DIN2999 trubkový pro plyn
  F/F NPT
  SW ANSI B16.11 navařovací nátrubek
  BW ANSI B16.25 navařovací nátrubek sch40.

Informace o obecném použití a speciálním provedení najdete v popisu dané ruční armatury.
Další obecné informace a speciální provedení najdete v tabulce pro danou ruční armaturu. Další informace a technické vlastnosti pohonu najdete na konci tohoto katalogu.
EL-EH= strana 388/389 • ER-EQ= strana 390/391

NA VYŽÁDÁNÍ:
• EQ pohon je možný pro kohouty všech dimenzí pro napětí 24 Vac - 230 Vac - 400 V3N.

ARGOS + EL – EH ELECTRIC ACTUATOR / ARGOS + ELEKTRICKÝ POHON EL-EH

SIZE	WEIGHT g.	A	B	C	E	F	CH esag.	L	M	N	ACTUATOR
1/4"	2300	177	110	149	21	204	20.5	61	42	10.9	EL-EH020
3/8"	2300	177	110	149	21	204	23.5	61	42	12.7	EL-EH020
1/2"	2500	177	110	149	26	218	29.5	71	52	16	EL-EH020
3/4"	3200	177	110	149	30	221	35	81.5	59.5	19.6	EL-EH020
1"	4600	177	110	171	36	252	43	91.5	72	25	EL-EH035
1" 1/4	6100	177	110	195	40	279	53	114.5	79.5	32	EL-EH055
1" 1/2	7300	177	110	195	45	292	61	122	90	38.1	EL-EH085
2"	8900	177	110	195	50.5	301	76	142.7	101	50.8	EL-EH085

SECTION / ŘEZ

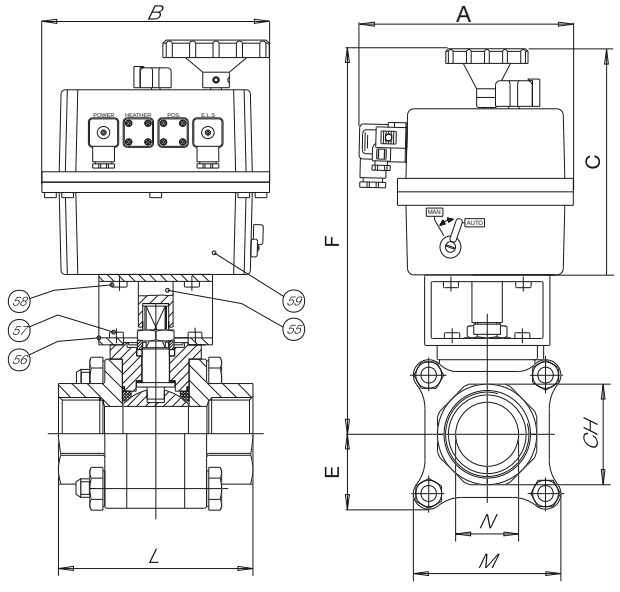

LIST OF VALVE COMPONENTS AND MATERIALS / SEZNAM ČÁSTÍ KOHOUTU A MATERIÁLŮ

55	ACTUATOR PIN / HŘÍDEL POHONU	1	C.S. ZINC.
56	BRACKET / KONZOLA	1	C.S. ZINC.
57	BRACKET/VALVE SCREW / ŠROUB KONZOLY KE KOHOUTU	4	8.8 ZINC.
58	BRACKET/ACTUATOR SCREW / ŠROUB KONZOLY K POHONU	4	8.8 ZINC.
59	ACTUATOR / POHON	1	POLYAMIDE

MOON®

STAINLESS STEEL
WITH ELECTRIC ACTUATOR
S ELEKTRICKÝM POHONEM

EL 12-48 VDC / 15-48 VAC

art. E41AA	AISI 316 DN15 - DN100
art. E81AA	AISI 304 DN15 - DN100

EH 85-240 VAC VDC

art. E41AA	AISI 316 DN15 - DN100
art. E81AA	AISI 304 DN15 - DN100

ICIM UNI EN ISO 9001: 2008

ICIM ISO 14001:2004

MOON®
STAINLESS STEEL

EL-EH ACTUATOR FEATURES:
- **ROTATION ANGLE:** 90°.
- **TEMPERATURE LIMITS:** -20°C / +70°C.
- **SUPPLY VOLTAGE:** 012 - 240V.
- **PROTECTION DEGREE:** IP65.
- **STATIC TORQUE SUPPLIED:** 20 N/m - 350 N/m.
- **ROTATION TIME:** 11 s. - 60 s.

CHARAKTERISTIKA POHONU EL-EH:
- **ÚHEL OTOČENÍ:** 90°.
- **TEPLOTNÍ LIMITY:** -20°C / +70°C.
- **NAPÁJECÍ NAPĚTÍ:** 012 - 240V.
- **STUPEŇ KRYTÍ:** IP65.
- **STATICKÝ KROUTICÍ MOMENT:** 20 N/m - 350 N/m.
- **ČAS OTÁČENÍ:** 11 s. - 60 s.

MOD.	20	35	55	85	140	300
	V	V	V	V	V	V
EL	12-24 VAC DC	12-24 VAC DC	12-24 VAC DC	12-24 VAC DC	12-24 VDC 15-24 VAC	12-24 VDC 15-24 VAC
	V	V	V	V	V	V
EH	85-240 VAC-DC	85-240 VAC-DC	85-240 VAC-DC	85-240 VAC-DC	85-240 VAC-DC	85-240 VAC-DC

STANDARD VALVE FEATURES:
- **STANDARDS:** BS EN ISO 17292 : 2004, Fire Safe BS 6755 – API 6 FA – API 607.
- **TEMPERATURE LIMITS** -20°C / +180°C (PTFE).
- **MAXIMUM WORKING PRESSURE:** PN16 (PN25 and 40 upon request).
- **CONNECTIONS WITH FLANGES:** UNI EN 1092 and DIN 2501 BL.1.
- **FLANGE DRILLING:** metric.

For general features and special versions refer to data on the manual valve.
For further information on the actuator technical features refer to the specific data sheet for actuator at the end of this catalogue.
EL-EH= page 388/389 • ER-EQ= page 390/391

On request:
- EQ actuator is available for valves of all dimensions in 24 Vac – 230 Vac – 400 V3N ensions tension.

STANDARDNÍ CHARAKTERISTIKA ARMATURY:
- **STANDARDY:** BS EN ISO 17292 : 2004, Ohnivzdorný BS 6755 - API 6 FA-API 607.
- **TEPLOTNÍ LIMITY:** -20°C / +180°C (PTFE).
- **MAXIMÁLNÍ PRACOVNÍ TLAK:** PN16 (PN25 a 40 na vyžádání)
- **PŘIPOJENÍ NA PŘÍRUBY:** UNI EN 1092 a DIN2501 BL.1.
- **VRTÁNÍ PŘÍRUB:** metrické.

Informace o obecném použití a speciálním provedení najdete v popisu dané ruční armatury.
Další obecné informace a speciální provedení najdete v tabulce pro danou ruční armaturu. Další informace a technické vlastnosti pohonu najdete na konci tohoto katalogu.
EL-EH= strana 388/389 • ER-EQ= strana 390/391

NA VYŽÁDÁNÍ:
- EQ pohon je možný pro kohouty všech dimenzí pro napětí 24 Vac - 230 Vac - 400 V3N.

MOON STAINLESS STEEL + EL – EH ELECTRIC ACTUATOR / MOON STAINLESS STEEL + ELEKTRICKÝ POHON EL-EH

SIZE	WEIGHT g.	A	B	C	E	F	G	I	L	L ND	PN	ACTUATOR
DN15	2880	177	110	149	218	45	M12	65	35	35	16/40	EL-EH 020
DN20	3360	177	110	149	221	50	M12	75	38	38	16/40	EL-EH 020
DN25	4000	177	110	149	247	55	M12	85	43	43	16/40	EL-EH 020
DN32	5500	177	110	149	253	65	M16	100	54	54	16/40	EL-EH 020
DN40	7300	177	110	171	279	70	M16	110	60	66	16	EL-EH 035
DN50	9350	177	110	195	310	75	M16	125	70	83	16	EL-EH 055
DN65	17400	177	110	195	342	87,5	M16	145	95	103	16	EL-EH 085
DN80	25300	235	214	252	409	95	M16	160	122	122	16	EL-EH 140
DN100	37500	235	214	252	440	110	M16	180	140	153	16	EL-EH 300

SECTION / ŘEZ

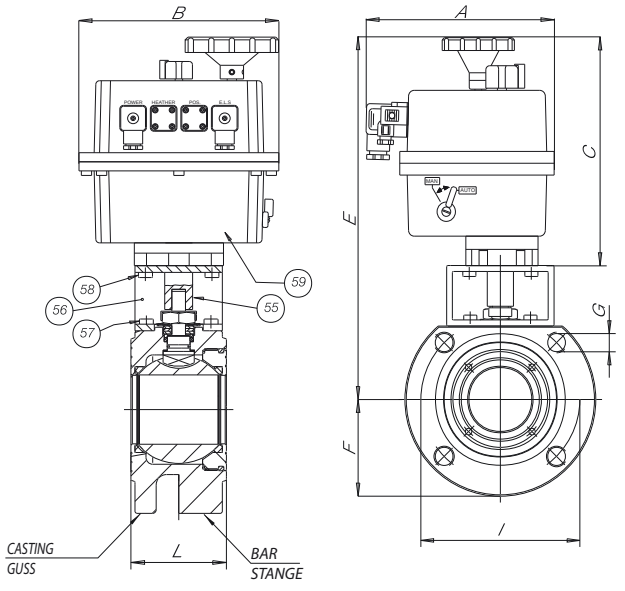

LIST OF VALVE COMPONENTS AND MATERIALS / SEZNAM ČÁSTÍ KOHOUTU A MATERIÁLŮ			
55	ACTUATOR PIN / HŘÍDEL POHONU	1	C.S. ZINC.
56	BRACKET / KONZOLA	1	C.S. ZINC.
57	BRACKET/VALVE SCREW / ŠROUB KONZOLY KE KOHOUTU	4	8.8 ZINC.
58	BRACKET/ACTUATOR SCREW / ŠROUB KONZOLY K POHONU	4	8.8 ZINC.
59	ACTUATOR / POHON	1	POLYAMIDE

MOON®

CARBON STEEL
WITH ELECTRIC ACTUATOR
S ELEKTRICKÝM POHONEM

EL 12-48 VDC / 15-48 VAC

art. E51AA	A105 DN15 - DN40
art. E51FA	A105 DN50 - DN100

EH 85-240 VAC VDC

art. E51AA	A105 DN15 - DN40
art. E51FA	A105 DN50 - DN100

ICIM UNI EN ISO 9001: 2008

ICIM ISO 14001:2004

MOON®
CARBON STEEL

EL-EH ACTUATOR FEATURES:
- **ROTATION ANGLE:** 90°.
- **TEMPERATURE LIMITS:** -20°C / +70°C.
- **SUPPLY VOLTAGE:** 012 - 240V.
- **PROTECTION DEGREE:** IP65.
- **STATIC TORQUE SUPPLIED:** 20 N/m - 350 N/m.
- **ROTATION TIME:** 11 s. - 60 s.

CHARAKTERISTIKA POHONU EL-EH:
- **ÚHEL OTOČENÍ:** 90°.
- **TEPLOTNÍ LIMITY:** -20°C / +70°C.
- **NAPÁJECÍ NAPĚTÍ:** 012 - 240V.
- **STUPEŇ KRYTÍ:** IP65.
- **STATICKÝ KROUTICÍ MOMENT:** 20 N/m - 350 N/m.
- **ČAS OTÁČENÍ:** 11 s. - 60 s.

MOD.	20	35	55	85	140	300
	V	V	V	V	V	V
EL	12-24 VAC DC	12-24 VAC DC	12-24 VAC DC	12-24 VAC DC	12-24 VDC 15-24 VAC	12-24 VDC 15-24 VAC
	V	V	V	V	V	V
EH	85-240 VAC-DC	85-240 VAC-DC	85-240 VAC-DC	85-240 VAC-DC	85-240 VAC-DC	85-240 VAC-DC

STANDARD VALVE FEATURES:
- **STANDARDS:** BS EN ISO 17292 : 2004, Fire Safe BS 6755 – API 6 FA – API 607.
- **TEMPERATURE LIMITS:** –20°C +180°C LF2 (PTFE) –10°C +180°C A105 (PTFE).
- **MAXIMUM WORKING PRESSURE:** PN16 (PN25 et 40 upon request).
- **CONNECTIONS WITH FLANGES:** UNI EN 1092 and DIN 2501 BL.1.
- **FLANGE DRILLING:** metric.

For general features and special versions refer to data on the manual valve.
For further information on the actuator technical features refer to the specific data sheet for actuator at the end of this catalogue .
EL-EH= page 388/389 • ER-EQ= page 390/391

On request:
• EQ actuator is available for valves of all dimensions in 24 Vac – 230 Vac – 400 V_{3N} ensions tension.

STANDARDNÍ CHARAKTERISTIKA ARMATURY:
- **STANDARDY:** BS EN ISO 17292 : 2004, Ohnivzdorný BS 6755 - API 6 FA-API 607.
- **TEPLOTNÍ LIMITY:** –20°C +180°C LF2 (PTFE) –10°C +180°C A105 (PTFE).
- **MAXIMÁLNÍ PRACOVNÍ TLAK:** PN16 (PN25 a 40 na vyžádání).
- **PŘIPOJENÍ NA PŘÍRUBY:** UNI EN 1092 a DIN2501 BL.1.
- **VRTÁNÍ PŘÍRUB:** metrické.

Informace o obecném použití a speciálním provedení najdete v popisu dané ruční armatury.
Další obecné informace a speciální provedení najdete v tabulce pro danou ruční armaturu. Další informace a technické vlastnosti pohonu najdete na konci tohoto katalogu.
EL-EH= strana 388/389 • ER-EQ= strana 390/391

NA VYŽÁDÁNÍ:
• EQ pohon je možný pro kohouty všech dimenzí pro napětí 24 Vac - 230 Vac - 400 V3N.

MOON CARBON STEEL + EL – EH ELECTRIC ACTUATOR / MOON CARBON STEEL + ELEKTRICKÝ POHON EL-EH

SIZE	WEIGHT g.	A	B	C	E	F	G	I	L	L ND	PN	ACTUATOR
DN15	2880	177	110	149	218	45	M12	65	35	35	16/40	EL-EH 020
DN20	3360	177	110	149	221	50	M12	75	38	38	16/40	EL-EH 020
DN25	4000	177	110	149	247	55	M12	85	43	43	16/40	EL-EH 020
DN32	5500	177	110	149	253	65	M16	100	54	54	16/40	EL-EH 020
DN40	7300	177	110	171	279	70	M16	110	60	66	16/40	EL-EH 035
DN50	9350	177	110	195	310	75	M16	125	70	83	16/40	EL-EH 055
DN65	17400	177	110	195	342	87,5	M16	145	95	103	16	EL-EH 085
DN65	17400	177	110	195	342	87,5	M16	145	95	103	40	EL-EH 085
DN80	25300	235	214	252	409	95	M16	160	122	122	16/40	EL-EH 140
DN100	37500	235	214	252	440	110	M16	180	140	153	16	EL-EH 300
DN100	43000	235	214	252	440	110	M16	180	140	153	40	EL-EH 300

SECTION / ŘEZ

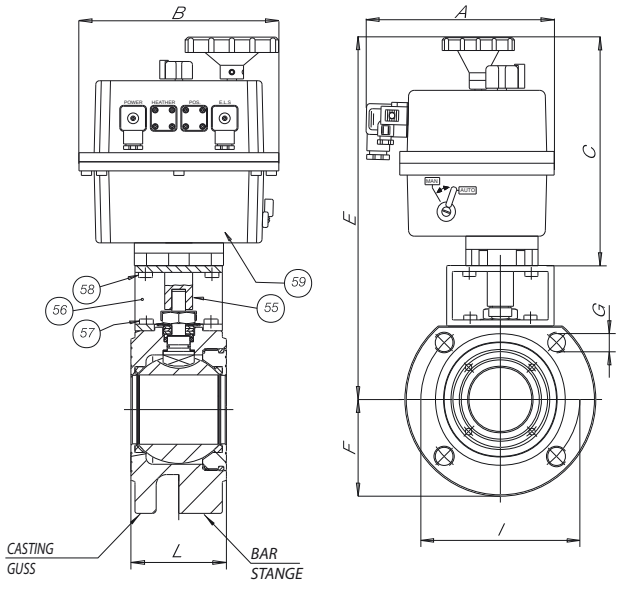

LIST OF VALVE COMPONENTS AND MATERIALS / SEZNAM ČÁSTÍ KOHOUTU A MATERIÁLŮ

55	ACTUATOR PIN / HŘÍDEL POHONU	1	C.S. ZINC.
56	BRACKET / KONZOLA	1	C.S. ZINC.
57	BRACKET/VALVE SCREW / ŠROUB KONZOLY KE KOHOUTU	4	8.8 ZINC.
58	BRACKET/ACTUATOR SCREW / ŠROUB KONZOLY K POHONU	4	8.8 ZINC.
59	ACTUATOR / POHON	1	POLYAMIDE

MOON 3W®

WITH ELECTRIC ACTUATOR
S ELEKTRICKÝM POHONEM

EL 12-48 VDC / 15-48 VAC

art. E4LAA	AISI 316 DN15 - DN100 L pattern AISI 316 DN15 - DN100 L provedení
art. E4TAA	AISI 316 DN15 - DN100 T pattern AISI 316 DN15 - DN100 T provedení

EH 85-240 VAC VDC

art. E5LAA	A 105 DN15 - DN100 L pattern A 105 DN15 - DN100 L provedení
art. E5TAA	A 105 DN15 - DN100 T pattern A 105 DN15 - DN100 T provedení

ICIM UNI EN ISO 9001: 2008

ICIM ISO 14001:2004

MOON 3W®

EL-EH ACTUATOR FEATURES:
- **ROTATION ANGLE:** 90°.
- **TEMPERATURE LIMITS:** -20°C / +70°C.
- **SUPPLY VOLTAGE:** 012 - 240V.
- **PROTECTION DEGREE:** IP65.
- **STATIC TORQUE SUPPLIED:** 20 N/m - 350 N/m.
- **ROTATION TIME:** 11 s. - 60 s.

CHARAKTERISTIKA POHONU EL-EH:
- **ÚHEL OTOČENÍ:** 90°.
- **TEPLOTNÍ LIMITY:** -20°C / +70°C.
- **NAPÁJECÍ NAPĚTÍ:** 012 - 240V.
- **STUPEŇ KRYTÍ:** IP65.
- **STATICKÝ KROUTICÍ MOMENT:** 20 N/m - 350 N/m.
- **ČAS OTÁČENÍ:** 11 s. - 60 s.

MOD.	20	35	55	85	140	300
	V	V	V	V	V	V
EL	12-24 VAC DC	12-24 VAC DC	12-24 VAC DC	12-24 VAC DC	12-24 VDC 15-24 VAC	12-24 VDC 15-24 VAC
	V	V	V	V	V	V
EH	85-240 VAC-DC	85-240 VAC-DC	85-240 VAC-DC	85-240 VAC-DC	85-240 VAC-DC	85-240 VAC-DC

STANDARD VALVE FEATURES:
- **STANDARDS:** BS EN ISO 17292 : 2004, Fire Safe BS 6755 – API 6 FA – API 607.
- **TEMPERATURE LIMITS:** –20°C +180°C 316/316L (PTFE) –10°C +180°C A105 (PTFE) / –20°C +180°C LF2 (PTFE).
- **MAXIMUM WORKING PRESSURE:** PN16.
- **CONNECTIONS WITH FLANGES:** UNI EN 1092 and DIN 2501 BL.1.
- **FLANGE DRILLING:** metric.
- **SPECIAL EXECUTIONS:** PN40 – ANSI 150 – ANSI 300.

For general features and special versions refer to data on the manual valve.
For further information on the actuator technical features refer to the specific data sheet for actuator at the end of this catalogue.
EL-EH= page 388/389 • ER-EQ= page 390/391

On request:
- EQ actuator is available for valves of all dimensions in 24 Vac – 230 Vac – 400 V_{3N} ensions tension.

STANDARDNÍ CHARAKTERISTIKA ARMATURY:
- **STANDARDY:** BS EN ISO 17292 : 2004, Ohnivzdorný BS 6755 - API 6 FA-API 607.
- **TEPLOTNÍ LIMITY:** –20°C +180°C 316/316L (PTFE) –10°C +180°C A105 (PTFE) / –20°C +180°C LF2 (PTFE).
- **MAXIMÁLNÍ PRACOVNÍ TLAK:** PN16.
- **PŘIPOJENÍ NA PŘÍRUBY:** UNI EN 1092 a DIN2501 BL.1.
- **VRTÁNÍ PŘÍRUB:** metrické.
- **SPECIÁLNÍ PROVEDENÍ:** PN40 – ANSI 150 – ANSI 300.

Informace o obecném použití a speciálním provedení najdete v popisu dané ruční armatury.
Další obecné informace a speciální provedení najdete v tabulce pro danou ruční armaturu. Další informace a technické vlastnosti pohonu najdete na konci tohoto katalogu.
EL-EH= strana 388/389 • ER-EQ= strana 390/391

NA VYŽÁDÁNÍ:
- EQ pohon je možný pro kohouty všech dimenzí pro napětí 24 Vac - 230 Vac - 400 V3N.

MOON 3W + EL – EH ELECTRIC ACTUATOR / MOON 3W + ELEKTRICKÝ POHON EL-EH

SIZE	WEIGHT g.	A	B	C	E	F	G	I	J	L	L ND	PN	ACTUATOR
DN15	3700	177	110	149	218	45	M12	65	85	35	35	16/40	EL-EH 020
DN20	4500	177	110	149	221	50	M12	75	90	38	38	16/40	EL-EH 020
DN25	6200	177	110	149	247	55	M12	85	90	43	43	16/40	EL-EH 020
DN32	7700	177	110	149	253	65	M16	100	105	54	54	16/40	EL-EH 020
DN40	11400	177	110	171	279	70	M16	110	120	60	66	16/40	EL-EH 035
DN50	14800	177	110	195	310	75	M16	125	130	70	83	16/40	EL-EH 055
DN65	30200	177	110	195	342	87,5	M16	145	150	95	103	16	EL-EH 085
DN65	30200	177	110	195	342	87,5	M16	145	150	95	103	40	EL-EH 085
DN80	36700	235	214	252	409	95	M16	160	175	122	122	16/40	EL-EH 140
DN100	62900	235	214	252	440	110	M16	180	185	140	153	16	EL-EH 300
DN100	25500	235	214	252	440	110	M16	180	185	140	153	40	EL-EH 300

SECTION / ŘEZ

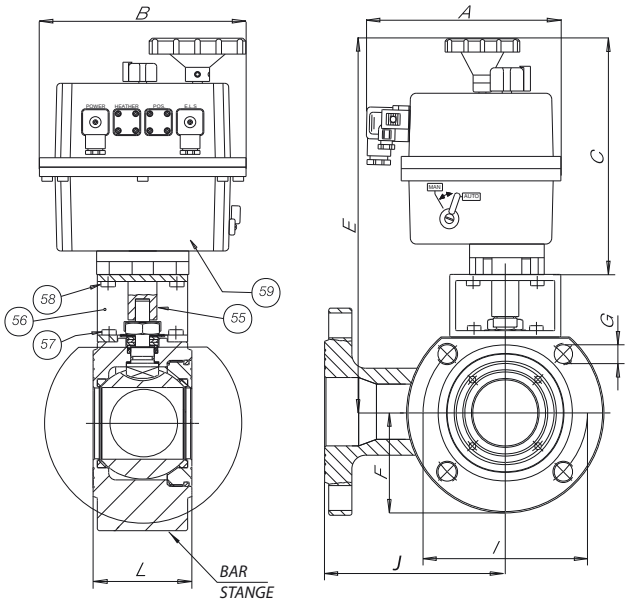

LIST OF VALVE COMPONENTS AND MATERIALS / SEZNAM ČÁSTÍ KOHOUTU A MATERIÁLŮ

55	ACTUATOR PIN / HŘÍDEL POHONU	1	C.S.
56	BRACKET / KONZOLA	1	C.S.
57	BRACKET/VALVE SCREW / ŠROUB KONZOLY KE KOHOUTU	4	8.8
58	BRACKET/ACTUATOR SCREW / ŠROUB KONZOLY K POHONU	4	8.8
59	ACTUATOR / POHON	1	POLYAMIDE

SELENE®

STAINLESS STEEL WITH ELECTRIC ACTUATOR S ELEKTRICKÝM POHONEM

EL 12-48 VDC / 15-48 VAC **EH** 85-240 VAC VDC (DN50 - DN100)

art. E91AA	AISI 316L DN50 - DN100
art. E97AA	AISI 304 DN50 - DN100

EQ 24 VAC / 230 VAC / 400 V3N (DN125 - DN200)

art. E91AA	AISI 316L DN125 - DN200
art. E91FA	AISI 316 DN125 - DN200 (FROM CASTING / Z ODLITKU)
art. E97AA	AISI 304 DN125 - DN200
art. E97FA	AISI 304 DN125 - DN200 (FROM CASTING / Z ODLITKU)

ICIM UNI EN ISO 9001: 2008

ICIM ISO 14001:2004

SELENE®
STAINLESS STEEL

EL-EH ACTUATOR FEATURES:
- **ROTATION ANGLE:** 90°.
- **TEMPERATURE LIMITS:** -20°C / +70°C.
- **SUPPLY VOLTAGE:** 012 - 240V.
- **PROTECTION DEGREE:** IP65.
- **STATIC TORQUE SUPPLIED:** 20 N/m - 350 N/m.
- **ROTATION TIME:** 11 s. - 60 s.

CHARAKTERISTIKA POHONU EL-EH:
- **ÚHEL OTOČENÍ:** 90°.
- **TEPLOTNÍ LIMITY:** -20°C / +70°C.
- **NAPÁJECÍ NAPĚTÍ:** 012 - 240V.
- **STUPEŇ KRYTÍ:** IP65.
- **STATICKÝ KROUTICÍ MOMENT:** 20 N/m - 350 N/m.
- **ČAS OTÁČENÍ:** 11 s. - 60 s.

MOD.	20	35	55	85	140	300
	V	V	V	V	V	V
EL	12-24 VAC DC	12-24 VAC DC	12-24 VAC DC	12-24 VAC DC	12-24 VDC 15-24 VAC	12-24 VDC 15-24 VAC
	V	V	V	V	V	V
EH	85-240 VAC-DC	85-240 VAC-DC	85-240 VAC-DC	85-240 VAC-DC	85-240 VAC-DC	85-240 VAC-DC

EQ ACTUATOR FEATURES:
- **ROTATION ANGLE:** 90°.
- **TEMPERATURE LIMITS:** -20°C / +80°C.
- **SUPPLY VOLTAGE:** 24 VAC, 230 VAC, 400 V3N.
- **PROTECTION DEGREE:** IP67.
- **STATIC TORQUE SUPPLIED:** 500 N/m – 1000 N/m.
- **ROTATION TIME:** 29 s – 43 s – 93 s.

STANDARD VALVE FEATURES:
For general features and special versions refer to data on the manual valve.
For further information on the actuator technical features refer to the specific data sheet for actuator at the end of this catalogue.
EL-EH= page 388/389 • ER-EQ= page 390/391

CHARAKTERISTIKA POHONU EQ:
- **ÚHEL OTOČENÍ** 90°.
- **TEPLOTNÍ LIMITY:** -20°C / +80°C.
- **NAPÁJECÍ NAPĚTÍ:** 24 VAC, 230 VAC, 400 V3N.
- **STUPEŇ KRYTÍ:** IP67.
- **STATICKÝ KROUTICÍ MOMENT:** 500 N/m – 1000 N/m.
- **ČAS OTÁČENÍ:** 29 s. – 43 s. - 93 s.

STANDARDNÍ CHARAKTERISTIKA ARMATURY:
Informace o obecném použití a speciálním provedení najdete v popisu dané ruční armatury.
Další obecné informace a speciální provedení najdete v tabulce pro danou ruční armaturu. Další informace a technické vlastnosti pohonu najdete na konci tohoto katalogu.
EL-EH= strana 388/389 • ER-EQ= strana 390/391

SELENE STAINLESS STEEL + EL – EH ELECTRIC ACTUATOR / SELENE STAINLESS STEEL + ELEKTRICKÝ POHON EL-EH

SIZE	WEIGHT g.	A	B	C	E	F	G	I	L	PN	ACTUATOR
DN50	13600	177	110	195	318	82.5	M16	125	85	40	EL-EH 055
DN65	19900	177	110	195	342	92.5	M16	145	103	16	EL-EH 085
DN65	19900	177	110	195	342	92.5	M16	145	103	40	EL-EH 085
DN80	28500	235	214	252	419	100	M16	160	122	40	EL-EH 140
DN100	42500	235	214	252	454	110	M16	180	155	16	EL-EH 300
DN100	42500	235	214	252	454	117.5	M20	190	155	40	EL-EH 300

SELENE STAINLESS STEEL + EQ ELECTRIC ACTUATOR / SELENE STAINLESS STEEL + ELEKTRICKÝ POHON EQ

SIZE	WEIGHT g.	A	B	C	E	F	G	I	L	S	PN	ACTUATOR
DN125	104800	272	383	416	618	128	M16	210	185	250	16	EQ 502
DN150	145000	272	383	416	673	148	M20	240	235	250	16	EQ 702
DN200	244000	272	383	416	695	183	M20	295	315	250	16	EQ 1002

On request: EQ actuator is available for valves of all dimensions in 24 Vac – 230 Vac – 400 V3N voltage.
Na vyžádání: EQ pohon je možný pro kohouty všech dimenzí pro napětí 24 Vac - 230 Vac - 400 V3N.

EL-EH ELECTRIC ACTUATOR / ELEKTRICKÝ POHON EL-EH

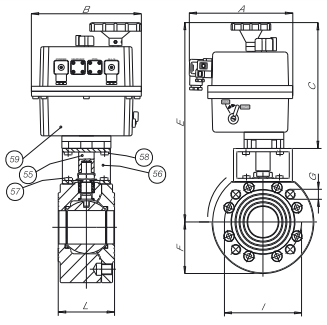

EQ ELECTRIC ACTUATOR / ELEKTRICKÝ POHON EQ

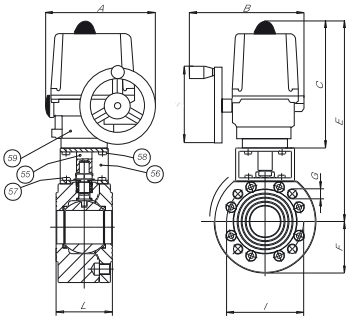

LIST OF VALVE COMPONENTS AND MATERIALS / SEZNAM ČÁSTÍ KOHOUTU A MATERIÁLŮ

55	ACTUATOR PIN / HŘÍDEL POHONU	1	C.S. ZINC.	C.S. ZINC.
56	BRACKET / KONZOLA	1	C.S. ZINC.	C.S. ZINC.
57	BRACKET/VALVE SCREW / ŠROUB KONZOLY KE KOHOUTU	4	8.8 ZINC.	8.8 ZINC.
58	BRACKET/ACTUATOR SCREW / ŠROUB KONZOLY K POHONU	4	8.8 ZINC.	8.8 ZINC.
59	ACTUATOR **EL/EH** / POHON EL/EH	1		POLYAMIDE
59	ACTUATOR **EQ** / POHON EQ	1	ALLUMINIUM	

SELENE®

CARBON STEEL
WITH ELECTRIC ACTUATOR
S ELEKTRICKÝM POHONEM

EL 12-48 VDC / 15-48 VAC **EH** 85-240 VAC VDC (DN50 - DN100)

art.	
E95AA	A 105 DN50 - DN100

EQ 24 VAC / 230 VAC / 400 V3N (DN125 - DN200)

art.	
E95FA	A 105 DN125 - DN200 (FROM CASTING / Z ODLITKU)

ICIM UNI EN ISO 9001: 2008

ICIM ISO 14001:2004

SELENE®
CARBON STEEL

EL-EH ACTUATOR FEATURES:
- **ROTATION ANGLE:** 90°.
- **TEMPERATURE LIMITS:** -20°C / +70°C.
- **SUPPLY VOLTAGE:** 012 - 240V.
- **PROTECTION DEGREE:** IP65.
- **STATIC TORQUE SUPPLIED:** 20 N/m - 350 N/m.
- **ROTATION TIME:** 11 s. - 60 s.

CHARAKTERISTIKA POHONU EL-EH:
- **ÚHEL OTOČENÍ:** 90°.
- **TEPLOTNÍ LIMITY:** -20°C / +70°C.
- **NAPÁJECÍ NAPĚTÍ:** 012 - 240V.
- **STUPEŇ KRYTÍ:** IP65.
- **STATICKÝ KROUTICÍ MOMENT:** 20 N/m - 350 N/m.
- **ČAS OTÁČENÍ:** 11 s. - 60 s.

MOD.	20	35	55	85	140	300
	V	V	V	V	V	V
EL	12-24 VAC DC	12-24 VAC DC	12-24 VAC DC	12-24 VAC DC	12-24 VDC 15-24 VAC	12-24 VDC 15-24 VAC
	V	V	V	V	V	V
EH	85-240 VAC-DC	85-240 VAC-DC	85-240 VAC-DC	85-240 VAC-DC	85-240 VAC-DC	85-240 VAC-DC

EQ ACTUATOR FEATURES:
- **ROTATION ANGLE:** 90°.
- **TEMPERATURE LIMITS:** -20°C / +80°C.
- **SUPPLY VOLTAGE:** 24 VAC, 230 VAC, 400 V3N.
- **PROTECTION DEGREE:** IP67.
- **STATIC TORQUE SUPPLIED:** 500 N/m – 1000 N/m.
- **ROTATION TIME:** 29 s – 43 s – 93 s.

STANDARD VALVE FEATURES:
For general features and special versions refer to data on the manual valve.
For further information on the actuator technical features refer to the specific data sheet for actuator at the end of this catalogue.
EL-EH= page 388/389 • ER-EQ= page 390/391

CHARAKTERISTIKA POHONU EQ:
- **ÚHEL OTOČENÍ** 90°.
- **TEPLOTNÍ LIMITY:** -20°C / +80°C.
- **NAPÁJECÍ NAPĚTÍ:** 24 VAC, 230 VAC, 400 V3N.
- **STUPEŇ KRYTÍ:** IP67.
- **STATICKÝ KROUTICÍ MOMENT:** 500 N/m – 1000 N/m.
- **ČAS OTÁČENÍ:** 29 s. – 43 s. - 93 s.

STANDARDNÍ CHARAKTERISTIKA ARMATURY:
Informace o obecném použití a speciálním provedení najdete v popisu dané ruční armatury.
Další obecné informace a speciální provedení najdete v tabulce pro danou ruční armaturu. Další informace a technické vlastnosti pohonu najdete na konci tohoto katalogu.
EL-EH= strana 388/389 • ER-EQ= strana 390/391

SELENE CARBON STEEL + EL – EH ELECTRIC ACTUATOR / SELENE CARBON STEEL + ELEKTRICKÝ POHON EL-EH

SIZE	WEIGHT g.	A	B	C	E	F	G	I	L	PN	ACTUATOR
DN50	13600	177	110	195	318	82.5	M16	125	85	40	EL-EH 055
DN65	19900	177	110	195	342	92.5	M16	145	103	16	EL-EH 085
DN65	19900	177	110	195	342	92.5	M16	145	103	40	EL-EH 085
DN80	28500	235	214	252	419	100	M16	160	122	40	EL-EH 140
DN100	42500	235	214	252	454	110	M16	180	155	16	EL-EH 300
DN100	42500	235	214	252	454	117.5	M20	190	155	40	EL-EH 300

SELENE CARBON STEEL + EQ ELECTRIC ACTUATOR / SELENE CARBON STEEL + ELEKTRICKÝ POHON EQ

SIZE	WEIGHT g.	A	B	C	E	F	G	I	L	S	PN	ACTUATOR
DN125	88600	272	383	416	618	128	M16	210	185	250	16	EQ 502
DN150	125600	272	383	416	673	148	M20	240	235	250	16	EQ 702
DN200	220000	272	383	416	695	183	M20	295	315	250	16	EQ 1002

On request: EQ actuator is available for valves of all dimensions in 24 Vac – 230 Vac – 400 V3N voltage.
Na vyžádání: EQ pohon je možný pro kohouty všech dimenzí pro napětí 24 Vac - 230 Vac - 400 V3N.

EL-EH ELECTRIC ACTUATOR / ELEKTRICKÝ POHON EL-EH

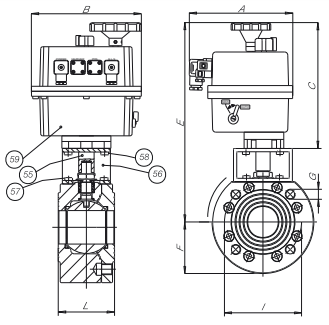

EQ ELECTRIC ACTUATOR / ELEKTRICKÝ POHON EQ

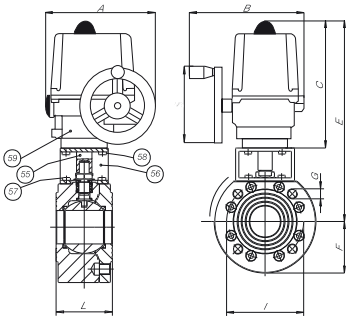

LIST OF VALVE COMPONENTS AND MATERIALS / SEZNAM ČÁSTÍ KOHOUTU A MATERIÁLŮ			
55	ACTUATOR PIN / HŘÍDEL POHONU	1	C.S. ZINC.
56	BRACKET / KONZOLA	1	C.S. ZINC.
57	BRACKET/VALVE SCREW / ŠROUB KONZOLY KE KOHOUTU	4	8.8 ZINC.
58	BRACKET/ACTUATOR SCREW / ŠROUB KONZOLY K POHONU	4	8.8 ZINC.
59	ACTUATOR **EL/EH** / POHON EL/EH	1	POLYAMIDE
59	ACTUATOR **EQ** / POHON EQ	1	ALLUMINIUM

ANTARES®

STAINLESS STEEL WITH ELECTRIC ACTUATOR S ELEKTRICKÝM POHONEM

EL 12-48 VDC / 15-48 VAC **EH** 85-240 VAC VDC (DN15 - DN100)

art. E22AA	AISI 316 L bar F4 (DN15-DN50 and DN80 PN16/40 DN65 and DN100 PN16) AISI 316L tyčovina F4 (DN15-DN50 a DN80 PN16/40 DN65 a DN100 PN16)
art. E22FA	AISI 316 casting F4 (DN25-DN100 PN16) AISI 316 odlitek F4 (DN25-DN100 PN16)
art. E2AAA	AISI 304 bar F4 (DN15-DN50 and DN80 PN16/40 DN65 and DN100 PN16) AISI 304 tyčovina F4 (DN15-DN50 a DN80 PN16/40 DN65 a DN100 PN16)

EQ 24 VAC / 230 VAC / 400 V3N (DN125 - DN200)

art. E22FA	AISI 316 casting F4 (DN125-DN200 PN16) AISI 316 odlitek F4 (DN125-DN200 PN16)
art. E2AFA	AISI 304 casting F4 (DN125-DN200 PN16) AISI 304 odlitek F4 (DN125-DN200 PN16)

ICIM UNI EN ISO 9001: 2008

ICIM ISO 14001:2004

ANTARES®
STAINLESS STEEL

EL-EH ACTUATOR FEATURES:
- **ROTATION ANGLE:** 90°.
- **TEMPERATURE LIMITS:** -20°C / +70°C.
- **SUPPLY VOLTAGE:** 012 - 240V.
- **PROTECTION DEGREE:** IP65.
- **STATIC TORQUE SUPPLIED:** 20 N/m - 350 N/m.
- **ROTATION TIME:** 11 s. - 60 s.

CHARAKTERISTIKA POHONU EL-EH:
- **ÚHEL OTOČENÍ:** 90°.
- **TEPLOTNÍ LIMITY:** -20°C / +70°C.
- **NAPÁJECÍ NAPĚTÍ:** 012 - 240V.
- **STUPEŇ KRYTÍ:** IP65.
- **STATICKÝ KROUTICÍ MOMENT:** 20 N/m - 350 N/m.
- **ČAS OTÁČENÍ:** 11 s. - 60 s.

MOD.	20	35	55	85	140	300
	V	V	V	V	V	V
EL	12-24 VAC DC	12-24 VAC DC	12-24 VAC DC	12-24 VAC DC	12-24 VDC / 15-24 VAC	12-24 VDC / 15-24 VAC
	V	V	V	V	V	V
EH	85-240 VAC-DC	85-240 VAC-DC	85-240 VAC-DC	85-240 VAC-DC	85-240 VAC-DC	85-240 VAC-DC

EQ ACTUATOR FEATURES:
- **ROTATION ANGLE:** 90°.
- **TEMPERATURE LIMITS:** -20°C / +80°C.
- **SUPPLY VOLTAGE:** 24 VAC, 230 VAC, 400 V3N.
- **PROTECTION DEGREE:** IP67.
- **STATIC TORQUE SUPPLIED:** 500 N/m – 1000 N/m.
- **ROTATION TIME:** 29 s – 43 s – 93 s.

STANDARD VALVE FEATURES:
For general features and special versions refer to data on the manual valve.
For further information on the actuator technical features refer to the specific data sheet for actuator at the end of this catalogue.
EL-EH= page 388/389 • ER-EQ= page 390/391

CHARAKTERISTIKA POHONU EQ:
- **ÚHEL OTOČENÍ** 90°.
- **TEPLOTNÍ LIMITY:** -20°C / +80°C.
- **NAPÁJECÍ NAPĚTÍ:** 24 VAC, 230 VAC, 400 V3N.
- **STUPEŇ KRYTÍ:** IP67.
- **STATICKÝ KROUTICÍ MOMENT:** 500 N/m – 1000 N/m.
- **ČAS OTÁČENÍ:** 29 s. – 43 s. - 93 s.

STANDARDNÍ CHARAKTERISTIKA ARMATURY:
Informace o obecném použití a speciálním provedení najdete v popisu dané ruční armatury.
Další obecné informace a speciální provedení najdete v tabulce pro danou ruční armaturu. Další informace a technické vlastnosti pohonu najdete na konci tohoto katalogu.
EL-EH= strana 388/389 • ER-EQ= strana 390/391

ANTARES STAINLESS STEEL + EL – EH ELECTRIC ACTUATOR / ANTARES STAINLESS STEEL + ELEKTRICKÝ POHON EL-EH

SIZE	WEIGHT g.	A	B	C	E	L F4	L F1	PN	ACTUATOR
DN15	5100	177	110	149	223	115	130	16/40	EL-EH 020
DN20	6200	177	110	149	223	120	150	16/40	EL-EH 020
DN25	7250	177	110	149	238	125	160	16/40	EL-EH 020
DN32	9900	177	110	149	245	130	180	16/40	EL-EH 020
DN40	12000	177	110	171	278	140	200	16/40	EL-EH 035
DN50	17000	177	110	195	310	150	230	16/40	EL-EH 055
DN65	26100	177	110	195	335	170	290	16	EL-EH 085
DN80	34000	235	214	252	403	180	310	16/40	EL-EH 140
DN100	41100	235	214	252	453	190	350	16	EL-EH 300

ANTARES STAINLESS STEEL + EQ ELECTRIC ACTUATOR / ANTARES STAINLESS STEEL + ELEKTRICKÝ POHON EQ

SIZE	WEIGHT g.	A	B	C	E	S	L F4	L F1	PN	ACTUATOR
DN125	83600	272	383	416	618	250	325	400	16	EQ 502
DN150	112700	272	383	416	688	250	350	480	16	EQ 702
DN200	177700	272	383	416	695	250	400	600	16	EQ 1002

On request: EQ actuator is available for valves of all dimensions in 24 Vac – 230 Vac – 400 V3N voltage.
Na vyžádání: EQ pohon je možný pro kohouty všech dimenzí pro napětí 24 Vac - 230 Vac - 400 V3N.

EL-EH ELECTRIC ACTUATOR / ELEKTRICKÝ POHON EL-EH

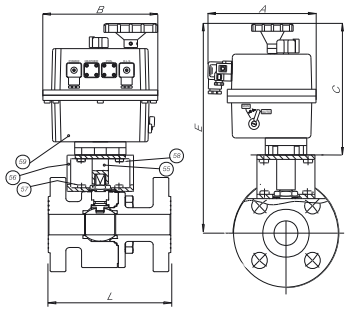

EQ ELECTRIC ACTUATOR / ELEKTRICKÝ POHON EQ

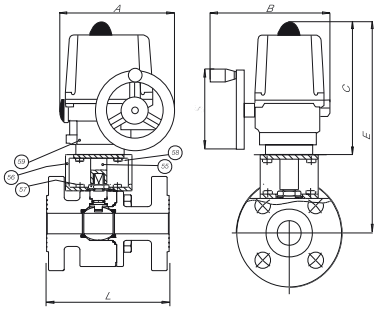

LIST OF VALVE COMPONENTS AND MATERIALS / SEZNAM ČÁSTÍ KOHOUTU A MATERIÁLŮ

55	ACTUATOR PIN / HŘÍDEL POHONU	1	C.S. ZINC.
56	BRACKET / KONZOLA	1	C.S. ZINC.
57	BRACKET/VALVE SCREW / ŠROUB KONZOLY KE KOHOUTU	4	8.8 ZINC.
58	BRACKET/ACTUATOR SCREW / ŠROUB KONZOLY K POHONU	4	8.8 ZINC.
59	ACTUATOR **EL/EH** / POHON EL/EH	1	POLYAMIDE
59	ACTUATOR **EQ** / POHON EQ	1	ALLUMINIUM

ANTARES®

CARBON STEEL
WITH ELECTRIC ACTUATOR
S ELEKTRICKÝM POHONEM

EL 12-48 VDC / 15-48 VAC **EH** 85-240 VAC VDC (DN15 - DN100)

art.	
E26AA	A 105 bar F4 (DN15-DN50 and DN80 PN16/40 DN65 and DN100 PN16) A105 tyčovina F4 (DN15-DN50 a DN80 PN16/40 DN65 a DN100 PN16)

EQ 24 VAC / 230 VAC / 400 V3N (DN125 - DN200)

art.	
E26FA	LF2 casting F4 (DN125-DN200 PN16) LF2 odlitek F4 (DN125-DN200 PN16)

ICIM UNI EN ISO 9001: 2008

ICIM ISO 14001:2004

ANTARES®
CARBON STEEL

EL-EH ACTUATOR FEATURES:
- **ROTATION ANGLE:** 90°.
- **TEMPERATURE LIMITS:** -20°C / +70°C.
- **SUPPLY VOLTAGE:** 012 - 240V.
- **PROTECTION DEGREE:** IP65.
- **STATIC TORQUE SUPPLIED:** 20 N/m - 350 N/m.
- **ROTATION TIME:** 11 s. - 60 s.

CHARAKTERISTIKA POHONU EL-EH:
- **ÚHEL OTOČENÍ:** 90°.
- **TEPLOTNÍ LIMITY:** -20°C / +70°C.
- **NAPÁJECÍ NAPĚTÍ:** 012 - 240V.
- **STUPEŇ KRYTÍ:** IP65.
- **STATICKÝ KROUTICÍ MOMENT:** 20 N/m - 350 N/m.
- **ČAS OTÁČENÍ:** 11 s. - 60 s.

MOD.	20	35	55	85	140	300
	V	V	V	V	V	V
EL	12-24 VAC DC	12-24 VAC DC	12-24 VAC DC	12-24 VAC DC	12-24 VDC 15-24 VAC	12-24 VDC 15-24 VAC
	V	V	V	V	V	V
EH	85-240 VAC-DC	85-240 VAC-DC	85-240 VAC-DC	85-240 VAC-DC	85-240 VAC-DC	85-240 VAC-DC

EQ ACTUATOR FEATURES:
- **ROTATION ANGLE:** 90°.
- **TEMPERATURE LIMITS:** -20°C / +80°C.
- **SUPPLY VOLTAGE:** 24 VAC, 230 VAC, 400 V3N.
- **PROTECTION DEGREE:** IP67.
- **STATIC TORQUE SUPPLIED:** 500 N/m – 1000 N/m.
- **ROTATION TIME:** 29 s – 43 s – 93 s.

STANDARD VALVE FEATURES:
For general features and special versions refer to data on the manual valve.
For further information on the actuator technical features refer to the specific data sheet for actuator at the end of this catalogue.
EL-EH= page 388/389 • ER-EQ= page 390/391

CHARAKTERISTIKA POHONU EQ:
- **ÚHEL OTOČENÍ** 90°.
- **TEPLOTNÍ LIMITY:** -20°C / +80°C.
- **NAPÁJECÍ NAPĚTÍ:** 24 VAC, 230 VAC, 400 V3N.
- **STUPEŇ KRYTÍ:** IP67.
- **STATICKÝ KROUTICÍ MOMENT:** 500 N/m – 1000 N/m.
- **ČAS OTÁČENÍ:** 29 s. – 43 s. - 93 s.

STANDARDNÍ CHARAKTERISTIKA ARMATURY:
Informace o obecném použití a speciálním provedení najdete v popisu dané ruční armatury.
Další obecné informace a speciální provedení najdete v tabulce pro danou ruční armaturu. Další informace a technické vlastnosti pohonu najdete na konci tohoto katalogu.
EL-EH= strana 388/389 • ER-EQ= strana 390/391

ANTARES CARBON STEEL + EL – EH ELECTRIC ACTUATOR / ANTARES CARBON STEEL + ELEKTRICKÝ POHON EL-EH

SIZE	WEIGHT g.	A	B	C	E	L F4	L F1	PN	ACTUATOR
DN15	5100	177	110	149	223	115	130	16/40	EL-EH 020
DN20	6200	177	110	149	223	120	150	16/40	EL-EH 020
DN25	7250	177	110	149	238	125	160	16/40	EL-EH 020
DN32	9900	177	110	149	245	130	180	16/40	EL-EH 020
DN40	12000	177	110	171	278	140	200	16/40	EL-EH 035
DN50	17000	177	110	195	310	150	230	16/40	EL-EH 055
DN65	26100	177	110	195	335	170	290	16	EL-EH 085
DN80	34000	235	214	252	403	180	310	16/40	EL-EH 140
DN100	41100	235	214	252	453	190	350	16	EL-EH 300

ANTARES CARBON STEEL + EQ ELECTRIC ACTUATOR / ANTARES CARBON STEEL + ELEKTRICKÝ POHON EQ

SIZE	WEIGHT g.	A	B	C	E	S	L F4	L F1	PN	ACTUATOR
DN125	83600	272	383	416	618	250	325	400	16	EQ 502
DN150	112700	272	383	416	688	250	350	480	16	EQ 702
DN200	177700	272	383	416	695	250	400	600	16	EQ 1002

On request: EQ actuator is available for valves of all dimensions in 24 Vac – 230 Vac – 400 V3N voltage.
Na vyžádání: EQ pohon je možný pro kohouty všech dimenzí pro napětí 24 Vac - 230 Vac - 400 V3N.

EL-EH ELECTRIC ACTUATOR / ELEKTRICKÝ POHON EL-EH

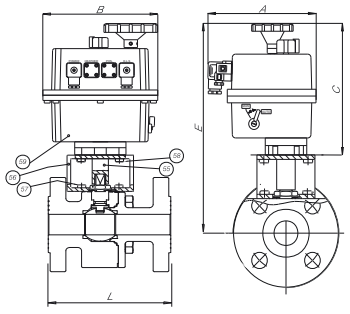

EQ ELECTRIC ACTUATOR / ELEKTRICKÝ POHON EQ

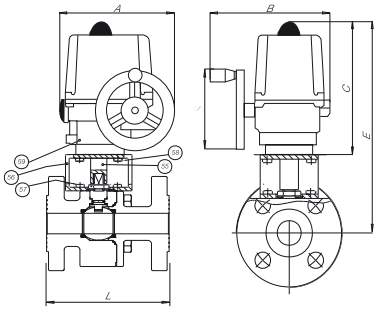

LIST OF VALVE COMPONENTS AND MATERIALS / SEZNAM ČÁSTÍ KOHOUTU A MATERIÁLŮ

55	ACTUATOR PIN / HŘÍDEL POHONU	1	C.S. ZINC.
56	BRACKET / KONZOLA	1	C.S. ZINC.
57	BRACKET/VALVE SCREW / ŠROUB KONZOLY KE KOHOUTU	4	8.8 ZINC.
58	BRACKET/ACTUATOR SCREW / ŠROUB KONZOLY K POHONU	4	8.8 ZINC.
59	ACTUATOR **EL/EH** / POHON EL/EH	1	POLYAMIDE
59	ACTUATOR **EQ** / POHON EQ	1	ALLUMINIUM

GEMINI®

WITH ELECTRIC ACTUATOR
S ELEKTRICKÝM POHONEM

EL 12-48 VDC / 15-48 VAC

art. E07AA2	T pattern F/F/F from 1/4" to 2" T provedení F/F/F od 1/4" do 2"
art. E08AA2	L pattern F/F/F from de 1/4" to 2" L provedení F/F/F od 1/4" do 2"

EH 85-240 VAC VDC

art. E07AA2	T pattern F/F/F from 1/4" to 2" T provedení F/F/F od 1/4" do 2"
art. E08AA2	L pattern F/F/F from de 1/4" to 2" L provedení F/F/F od 1/4" do 2"

ICIM UNI EN ISO 9001: 2008

ICIM ISO 14001:2004

EL-EH ACTUATOR FEATURES:
- **ROTATION ANGLE:** 90°.
- **TEMPERATURE LIMITS:** -20°C / +70°C.
- **SUPPLY VOLTAGE:** 012 - 240V.
- **PROTECTION DEGREE:** IP65.
- **STATIC TORQUE SUPPLIED:** 20 N/m - 350 N/m.
- **ROTATION TIME:** 11 s. - 60 s.

CHARAKTERISTIKA POHONU EL-EH:
- **ÚHEL OTOČENÍ:** 90°.
- **TEPLOTNÍ LIMITY:** -20°C / +70°C.
- **NAPÁJECÍ NAPĚTÍ:** 012 - 240V.
- **STUPEŇ KRYTÍ:** IP65.
- **STATICKÝ KROUTICÍ MOMENT:** 20 N/m - 350 N/m.
- **ČAS OTÁČENÍ:** 11 s. - 60 s.

MOD.	20	35	55	85	140	300
	V	V	V	V	V	V
EL	12-24 VAC DC	12-24 VAC DC	12-24 VAC DC	12-24 VAC DC	12-24 VDC 15-24 VAC	12-24 VDC 15-24 VAC
	V	V	V	V	V	V
EH	85-240 VAC-DC	85-240 VAC-DC	85-240 VAC-DC	85-240 VAC-DC	85-240 VAC-DC	85-240 VAC-DC

STANDARD VALVE FEATURES:
- **TEMPERATURE LIMITS:** –20°C + 160°C (PTFE).
- **MAX WORKING PRESSURE:** 64 bar.
- **STEM:** Anti blow out 1/4"- 2".
- **MOUNTING PLATE:** ISO 5211.

For general features and special versions refer to data on the manual valve.
For further information on the actuator technical features refer to the specific data sheet for actuator at the end of this catalogue.
EL-EH= page 388/389 • ER-EQ= page 390/391

On request:
- EQ actuator is available for valves of all dimensions in 24 Vac – 230 Vac – 400 V_{3N} ensions tension.

STANDARDNÍ CHARAKTERISTIKA ARMATURY:
- **TEPLOTNÍ LIMITY:** –20°C + 160°C (PTFE).
- **MAXIMÁLNÍ PRACOVNÍ TLAK:** 64 bar.
- **DŘÍK:** Systém zaručující těsnost 1/4" – 2".
- **PŘÍRUBA:** ISO 5211.

Informace o obecném použití a speciálním provedení najdete v popisu dané ruční armatury.
Další obecné informace a speciální provedení najdete v tabulce pro danou ruční armaturu. Další informace a technické vlastnosti pohonu najdete na konci tohoto katalogu.
EL-EH= strana 388/389 • ER-EQ= strana 390/391

NA VYŽÁDÁNÍ:
- EQ pohon je možný pro kohouty všech dimenzí pro napětí 24 Vac - 230 Vac - 400 V3N.

GEMINI + EL – EH ELECTRIC ACTUATOR / GEMINI + ELEKTRICKÝ POHON EL-EH

SIZE	WEIGHT g.	A	B	C	D	E	F	L	M	ACTUATOR
1/4"	2300	177	110	149	33	11	223	68	26	EL-EH020
3/8"	2300	177	110	149	33	11	223	68	26	EL-EH020
1/2"	2400	177	110	149	38.5	12.7	226	75	23.5	EL-EH020
3/4"	3200	177	110	149	47.5	16	237	86	30	EL-EH020
1"	4000	177	110	171	59	20	264	103	35.5	EL-EH035
1"1/4	4500	177	110	195	68	25	292	115	39	EL-EH055
1"1/2	5800	177	110	195	78	32	309	125	42.5	EL-EH085
2"	7400	177	110	195	95	38.1	318	146	53	EL-EH085

SECTION / ŘEZ

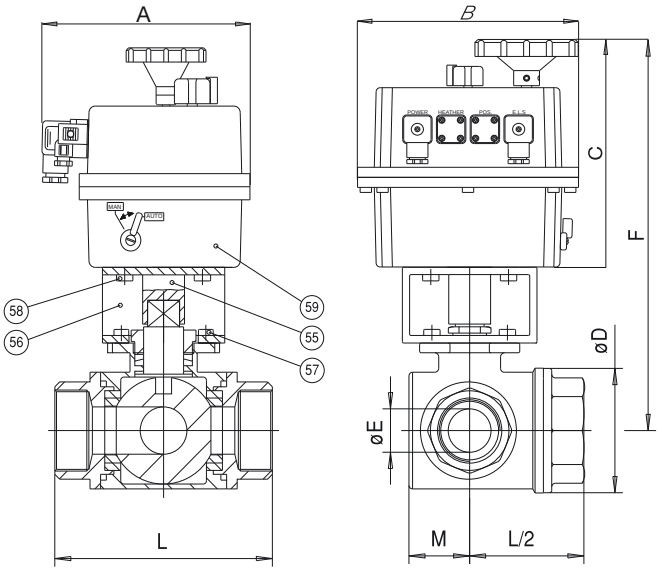

LIST OF VALVE COMPONENTS AND MATERIALS / SEZNAM ČÁSTÍ KOHOUTU A MATERIÁLŮ

55	ACTUATOR PIN / HŘÍDEL POHONU	1	C.S. ZINC.
56	BRACKET / KONZOLA	1	C.S. ZINC.
57	BRACKET/VALVE SCREW / ŠROUB KONZOLY KE KOHOUTU	4	8.8 ZINC.
58	BRACKET/ACTUATOR SCREW / ŠROUB KONZOLY K POHONU	4	8.8 ZINC.
59	ACTUATOR / POHON	1	POLYAMIDE

EL 12-48 VDC / 15-48 VAC

art. E38AA2	L pattern F/F/F from 1/2" to 2" L provedení F/F/F od 1/2" do 2"
art. E36AA2	T pattern F/F/F from 1/2" to 2" T provedení F/F/F od 1/2" do 2"

EH 85-240 VAC VDC

art. E38AA2	L pattern F/F/F from 1/2" to 2" L provedení F/F/F od 1/2" do 2"
art. E36AA2	T pattern F/F/F from 1/2" to 2" T provedení F/F/F od 1/2" do 2"

ICIM UNI EN ISO 9001: 2008
ICIM ISO 14001:2004

EL-EH ACTUATOR FEATURES:
- **ROTATION ANGLE:** 90°.
- **TEMPERATURE LIMITS:** -20°C / +70°C.
- **SUPPLY VOLTAGE:** 012 - 240V.
- **PROTECTION DEGREE:** IP65.
- **STATIC TORQUE SUPPLIED:** 20 N/m - 350 N/m.
- **ROTATION TIME:** 11 s. - 60 s.

CHARAKTERISTIKA POHONU EL-EH:
- **ÚHEL OTOČENÍ:** 90°.
- **TEPLOTNÍ LIMITY:** -20°C / +70°C.
- **NAPÁJECÍ NAPĚTÍ:** 012 - 240V.
- **STUPEŇ KRYTÍ:** IP65.
- **STATICKÝ KROUTICÍ MOMENT:** 20 N/m - 350 N/m.
- **ČAS OTÁČENÍ:** 11 s. - 60 s.

MOD.	20	35	55	85	140	300
	V	V	V	V	V	V
EL	12-24 VAC DC	12-24 VAC DC	12-24 VAC DC	12-24 VAC DC	12-24 VDC 15-24 VAC	12-24 VDC 15-24 VAC
	V	V	V	V	V	V
EH	85-240 VAC-DC	85-240 VAC-DC	85-240 VAC-DC	85-240 VAC-DC	85-240 VAC-DC	85-240 VAC-DC

STANDARD VALVE FEATURES:
- **TEMPERATURE LIMITS:** for fluids –15°C + 100°C (PTFE).
- **MAX WORKING PRESSURE:** for fluids 40 bar – 16 bar.
- **THREADED CONNECTIONS:** F/F/F Rp UNI ISO 7/1 (UNI EN 10226).
- **STEM:** double conical sealing by 4 gaskets.

For general features and special versions refer to data on the manual valve.
For further information on the actuator technical features refer to the specific data sheet for actuator at the end of this catalogue.
EL-EH= page 388/389 • ER-EQ= page 390/391

On request:
- EQ actuator is available for valves of all dimensions in 24 Vac – 230 Vac – 400 V3N ensions tension.

STANDARDNÍ CHARAKTERISTIKA ARMATURY:
- **TEPLOTNÍ LIMITY:** pro kapaliny do –15°C / +100°C (PTFE).
- **MAX. Tlak média:** pro kapaliny do 40 bar – 16 bar.
- **Závity a připojení:** F/F/F Rp UNI ISO 7/1 (UNI EN 10226).
- **Dřík:** doppelte konische SchaltwellenTĚSNĚNÍ mit 4 Těsnění.

Informace o obecném použití a speciálním provedení najdete v popisu dané ruční armatury.
Další obecné informace a speciální provedení najdete v tabulce pro danou ruční armaturu. Další informace a technické vlastnosti pohonu najdete na konci tohoto katalogu.
EL-EH= strana 388/389 • ER-EQ= strana 390/391

NA VYŽÁDÁNÍ:
- EQ pohon je možný pro kohouty všech dimenzí pro napětí 24 Vac - 230 Vac - 400 V3N.

TRIFLUX + EL – EH ELECTRIC ACTUATOR / TRIFLUX + ELEKTRICKÝ POHON EL-EH

SIZE	⍁	WEIGHT g.	A	B	C	D	E	F	L	M	ACTUATOR
1/2"	7	2300	177	110	149	38	13	199	80	21	EL-EH020
3/4"	10	2800	177	110	149	48	18	206	96	26	EL-EH020
1"	10	3700	177	110	171	58	23	243	113	31	EL-EH035
1"1/4	14	4600	177	110	195	67	29	278	130	34	EL-EH055
1"1/2	14	6000	177	110	195	78	35	285	147	40	EL-EH085
2"	17	11400	235	214	252	95	44	355	169	47	EL-EH140

SECTION / ŘEZ

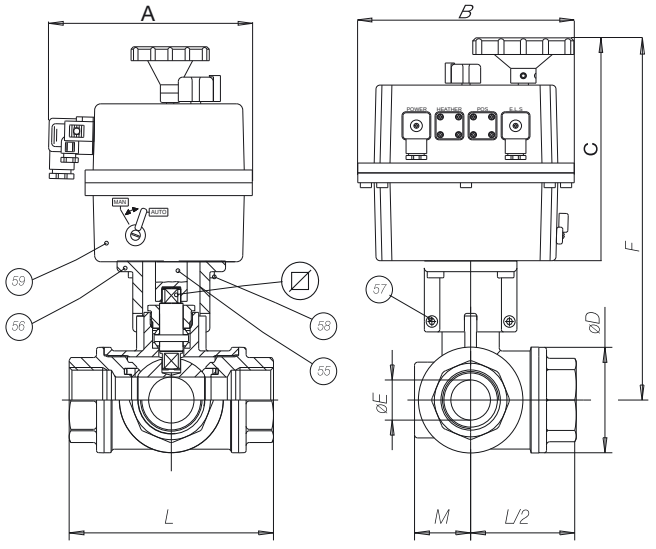

LIST OF VALVE COMPONENTS AND MATERIALS / SEZNAM ČÁSTÍ KOHOUTU A MATERIÁLŮ

55	ACTUATOR PIN / HŘÍDEL POHONU	1	C.S. ZINC.
56	BRACKET / KONZOLA	1	A.I. EPOXY
57	BRACKET/VALVE SCREW / ŠROUB KONZOLY KE KOHOUTU	4	8.8 ZINC.
58	BRACKET/ACTUATOR SCREW / ŠROUB KONZOLY K POHONU	4	8.8 ZINC.
59	ACTUATOR / POHON	1	POLYAMIDE

TOTAL®

WITH ELECTRIC ACTUATOR
S ELEKTRICKÝM POHONEM

EL 12-48 VDC / 15-48 VAC

art. E11AA2..	F/F from 3/8" to 3" F/F od 3/8" do 3"

EH 85-240 VAC VDC

art. E11AA2..	F/F from 3/8" to 3" F/F od 3/8" do 3"

ICIM UNI EN ISO 9001: 2008

ICIM ISO 14001:2004

EL-EH ACTUATOR FEATURES:
- **ROTATION ANGLE:** 90°.
- **TEMPERATURE LIMITS:** -20°C / +70°C.
- **SUPPLY VOLTAGE:** 012 - 240V.
- **PROTECTION DEGREE:** IP65.
- **STATIC TORQUE SUPPLIED:** 20 N/m - 350 N/m.
- **ROTATION TIME:** 11 s. - 60 s.

CHARAKTERISTIKA POHONU EL-EH:
- **ÚHEL OTOČENÍ:** 90°.
- **TEPLOTNÍ LIMITY:** -20°C / +70°C.
- **NAPÁJECÍ NAPĚTÍ:** 012 - 240V.
- **STUPEŇ KRYTÍ:** IP65.
- **STATICKÝ KROUTICÍ MOMENT:** 20 N/m - 350 N/m.
- **ČAS OTÁČENÍ:** 11 s. - 60 s.

MOD.	20	35	55	85	140	300
	V	V	V	V	V	V
EL	12-24 VAC DC	12-24 VAC DC	12-24 VAC DC	12-24 VAC DC	12-24 VDC 15-24 VAC	12-24 VDC 15-24 VAC
	V	V	V	V	V	V
EH	85-240 VAC-DC	85-240 VAC-DC	85-240 VAC-DC	85-240 VAC-DC	85-240 VAC-DC	85-240 VAC-DC

STANDARD VALVE FEATURES:
- **TEMPERATURE LIMITS:** for fluids –20°C + 130°C (PTFE)
for gas –20°C + 60°C (PTFE).
- **MAX WORKING PRESSURE:** from 64 bar to 20 bar for fluids
MOP5 for gas.
- **STEM:** double conical sealing by 4 gaskets.

For general features and special versions refer to data on the manual valve.
For further information on the actuator technical features refer to the specific data sheet for actuator at the end of this catalogue.
EL-EH= page 388/389 • ER-EQ= page 390/391

On request:
• EQ actuator is available for valves of all dimensions in 24 Vac – 230 Vac – 400 V3N ensions tension.

STANDARDNÍ CHARAKTERISTIKA ARMATURY:
- **TEPLOTNÍ LIMITY:** pro kapaliny do –20°C / +130°C (PTFE)
pro plyn –20°C / + 60°C (PTFE).
- **MAXIMÁLNÍ PRACOVNÍ TLAK:** od 60 bar do 20 bar pro kapaliny.
MOP5 pro plyn.
- **DŘÍK:** dvojnásobné kónické těsnění se 4 těsněními.

Informace o obecném použití a speciálním provedení najdete v popisu dané ruční armatury.
Další obecné informace a speciální provedení najdete v tabulce pro danou ruční armaturu. Další informace a technické vlastnosti pohonu najdete na konci tohoto katalogu.
EL-EH= strana 388/389 • ER-EQ= strana 390/391

NA VYŽÁDÁNÍ:
• EQ pohon je možný pro kohouty všech dimenzí pro napětí 24 Vac - 230 Vac - 400 V3N.

TOTAL + EL – EH ELECTRIC ACTUATOR / TOTAL + ELEKTRICKÝ POHON EL-EH

SIZE	⍁	WEIGHT g.	A	B	C	E	F	CH ottag.	L	M	N	ACTUATOR
3/8"	7	1900	177	110	149	14.5	195	22	54	29	10	EL-EH020
1/2"	7	2000	177	110	149	18	195	27	69	36	15	EL-EH020
3/4"	10	2400	177	110	149	22.5	205	23.5	77	45	20	EL-EH020
1"	10	2500	177	110	149	27	221	40.5	89	54	25	EL-EH020
1"1/4	14	3200	177	110	149	32.5	227	50	103	65	32	EL-EH020
1"1/2	14	4200	177	110	171	39.5	263	55	114	79	40	EL-EH035
2"	17	5600	177	110	195	48	295	70	134	96	50	EL-EH055
2"1/2	22	11200	235	214	252	59,5	374	86	161	119	65	EL-EH140
3"	22	14200	235	214	252	72	385	100	185	144	80	EL-EH140

SECTION / ŘEZ

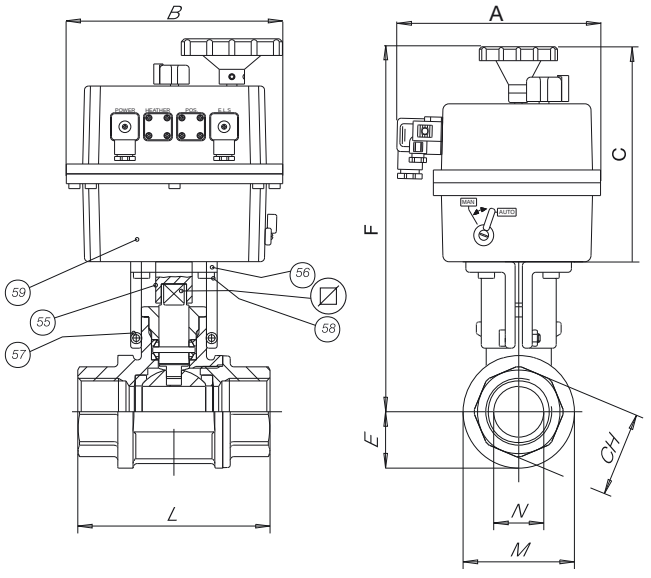

LIST OF VALVE COMPONENTS AND MATERIALS / SEZNAM ČÁSTÍ KOHOUTU A MATERIÁLŮ

55	ACTUATOR PIN / HŘÍDEL POHONU	1	C.S. ZINC.
56	BRACKET / KONZOLA	1	A.I. EPOXY
57	BRACKET/VALVE SCREW / ŠROUB KONZOLY KE KOHOUTU	4	8.8 ZINC.
58	BRACKET/ACTUATOR SCREW / ŠROUB KONZOLY K POHONU	4	8.8 ZINC.
59	ACTUATOR / POHON	1	POLYAMIDE

LYBRA®

WITH ELECTRIC ACTUATOR
S ELEKTRICKÝM POHONEM

EM080 24 VAC / 230 VAC **EMM80** 24 VAC / 230 VAC

EL (ON-OFF 12-24 V AC-DC) IP 65

EH (ON-OFF 85-240 V AC-DC) IP 65

WITHOUT RELEASE
BEZ RUČNÍHO OVLÁDÁNÍ

art. E66AA2..RDZ00	F/F od 1/2" do 2" 60 s. 230 VAC - EM080
art. E66AA2..NDZ00	F/F od 1/2" do 2" 60 s. 24 VAC - EM080
art. E66AA2..QDZ00	F/F od 1/2" do 3/4" 15 s. 230 VAC - EM080
art. E66AA2..MDZ00	F/F od 1/2" do 3/4" 15 s. 24 VAC - EM080
art. E66AA2..EDZ00	F/F od 1" do 1"1/4 15 s. 230 VAC - EMM80
art. E66AA2..ADZ00	F/F od 1" do 1"1/4 15 s. 24 VAC - EMM80

WITH RELEASE
S RUČNÍM OVLÁDÁNÍM

art. E66AA2..RDZA0	F/F od 1/2" do 1"1/4 60 s. 230 VAC - EM080
art. E66AA2..NDZA0	F/F od 1/2" do 1"1/4 60 s. 24 VAC - EM080
art. E66AA2..QDZA0	F/F od 1/2" do 3/4" 15 s. 230 VAC - EM080
art. E66AA2..MDZA0	F/F od 1/2" do 3/4" 15 s. 24 VAC - EM080
art. E66AA2..EDZA0	F/F od 1" do 1"1/4 15 s. 230 VAC - EMM80
art. E66AA2..ADZA0	F/F od 1" do 1"1/4 15 s. 24 VAC - EMM80

art. E66AA2..HDW00	F/F od 1/2" do 2" 12/24 VAC - AC/DC

art. E66AA2..JDW00	F/F od 1/2" do 2" 85/240 VAC - AC/DC

ICIM UNI EN ISO 9001: 2008

ICIM ISO 14001:2004

EM080-EMM80 ACTUATOR FEATURES:
- **ROTATION ANGLE:** 90°.
- **TEMPERATURE LIMITS:** -5°C / +70°C.
- **SUPPLY VOLTAGE:** 024 Vac and 230Vac.
- **PROTECTION DEGREE:** IP54.
- **RELEASE WITH MANUAL OPERATION OPTION:** 1/2" - 1"1/4.
- **STATIC TORQUE SUPPLIED:** 4.5 N/m - 14 N/m.
- **ROTATION TIME:** 15 s. - 60 s.

On request:
- EQ actuator is available for valves of all dimensions in 24 Vac – 230 Vac – 400 V3N tension.
- EL-EH actuator is available for valves of all dimensions in 12-24 V ou 85-240 V.

STANDARD VALVE FEATURES:
- **TEMPERATURE LIMITS:** -20°C / +90°C (PTFE).
- **MAX WORKING PRESSURE:** PN40.
- **THREADED ENDS:** F/F Rp UNI UNI ISO 7/1 (UNI EN 10226) DIN2999 parallel.
- **MOUNTING PLATE:** ISO 5211.

For general features and special versions refer to data on the manual valve.

For further information on the actuator technical features refer to the specific data sheet for actuator at the end of this catalogue.
EM= page 386-387 • EL-EH= page 388-389 • ER-EQ= page 390-391

CHARAKTERISTIKA POHONU EM080-EMM80:
- **ÚHEL OTOČENÍ:** 90°.
- **TEPLOTNÍ LIMITY:** -5°C / +70°C.
- **NAPÁJECÍ NAPĚTÍ: :** 024 Vac und 230Vac.
- **STUPEŇ KRYTÍ:** IP54.
- **UVOLNĚNÍ S MOŽNÉSTÍ RUČNÍHO OVLÁDÁNÍ:** 1/2" - 1"1/4.
- **STATICKÝ KROUTICÍ MOMENT:** 4.5 N/m - 14 N/m.
- **ČAS OTÁČENÍ:** 15 s. - 60 s.

NA VYŽÁDÁNÍ:
- EQ pohon je možný pro kohouty všech dimenzí pro napětí 24 Vac - 230 Vac - 400 V3N.
- EL-EH pohon je možný pro kohouty všech dimenzí pro napětí 12-24 V a 85-240 V.

STANDARDNÍ CHARAKTERISTIKA ARMATURY:
- **TEPLOTNÍ LIMITY:** -20°C / +90°C (PTFE).
- **MAXIMÁLNÍ PRACOVNÍ TLAK:** PN40.
- **ZÁVITOVÉ KONCE:**F/F Rp UNI UNI ISO 7/1 (UNI EN 10226) DIN2999 trubkový.
- **PŘÍRUBA:** ISO 5211.

Další obecné informace a speciální provedení najdete v tabulce pro danou ruční armaturu. Další informace a technické vlastnosti pohonu najdete na konci tohoto katalogu.

• EM= strana 386-387 • EL-EH= strana 388-389 • ER-EQ= strana 390/391

LYBRA + EM080 – EMM80 ELECTRIC ACTUATOR / LYBRA + ELEKTRICKÝ POHON EM080 – EMM80

SIZE	WEIGHT g.	A	B	C	D	E	F	H	L	CH	S	T	⍁	ISO 5211	ACTUATOR
1/2"	836	131	70	75	15	17.5	112	36.5	64	26	9	6	9	F03	EM080
3/4"	1146	131	70	75	20	22	118	42.5	74	32	9	7	9	F03	EM080
1"	1511	131	70	75	25	26.5	123	48	89.5	40.5	8	8	9	F03-F05	EM080-EMM80
1"1/4	1880	131	70	75	32	32.5	129	54	104	49.5	8	8	9	F03-F05	EM080-EMM80
1"1/2	2476	131	70	75	40	39	136	60.5	114	55	14	8	14	F05	EM080
2"	3600	131	70	75	50	47	145	70	135	68.5	14	8	14	F05	EM080

SECTION / ŘEZ

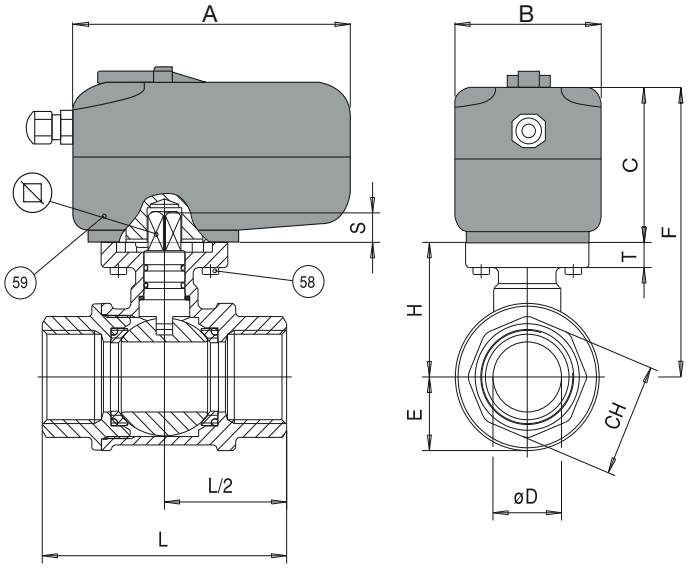

LIST OF VALVE COMPONENTS AND MATERIALS / SEZNAM ČÁSTÍ KOHOUTU A MATERIÁLŮ

58	Actuator screw / ŠROUB POHONU	4	8.8 ZINC.
59	Actuator / POHON	1	POLYAMIDE

ELECTRIC ACT. EM SERIES
ELEKTRICKÝ POHON SÉRIE EM

GENERAL APPLICATIONS / OBECNÉ POUŽITÍ

The actuator is suitable for hydraulic plants in general, heating and air-conditioning plants with 2/3-way ball valves.

OPERATION: The actuator is preset for an ON-OFF type control. The actuator has two stop positions controlled by two mechanical OPEN – CLOSE limit switches and no possibility for intermediate positions.

Pohon je použitelný obecně pro tlaková zařízení, vytápění a klimatizaci se dvoucestnými a třícestnými armaturami.

PROVOZ: pohon je nastaven jako ON-OFF typ. Pohon má dvě mezní polohy se dvěma mechanickými koncovými spínači OTEVŘENO-ZAVŘENO a není možná jiná mezipoloha.

MATERIALS: / MATERIÁL :	
BODY / TĚLO	POLYAMIDE / POLYAMID
COVER / POUZDRO	POLYAMIDE / POLYAMID
CAMS / VAČKY	POLYAMIDE / POLYAMID
SHAFT / HŘÍDEL	Zn+Al+Mg alloy / ZAMA

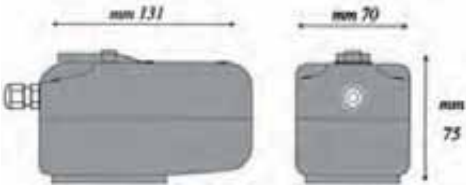

ELECTRIC ACTUATOR / ELEKTRICKÝ POHON	EM080C0	EM080A0	EMM80CS	EMM80AS	EM080CS	EM080AS
STATIC TORQUE / STATICKÝ KROUTICÍ MOMENT	14 N/m	14 N/m	9 N/m	9 N/m	4,5 N/m	4,5 N/m
ROTATION TIME / ČAS OTÁČENÍ	60 s. / 60 s.	60 s. / 60 s.	15 s. / 15 s.	15 s. / 15 s.	15 s. / 15 s.	15 s. / 15 s.
POWER SUPPLY / NAPÁJECÍ NAPĚTÍ	24 Vac	230 Vac	24 Vac	230 Vac	24 Vac	230 Vac
FREQUENCY / FREKVENCE	50Hz - 60Hz					
CONSUMPTION / PŘÍKON	4VA					
WEIGHT / HMOTNOST	600 gr.					
CONTROL TYPE / TYP OVLÁDÁNÍ	ON-OFF					
ROTATION ANGLE / ÚHEL OTOČENÍ	90°					
AUXILIARY CONTACT RATING / PŘÍDAVNÉ PŘIPOJENÍ	2 (2) A 230V					
PROTECTION DEGREE / STUPEŇ KRYTÍ	IP 54					
ELECTRIC PROTECTION / ELEKTRICKÁ OCHRANA	II					
STORAGE TEMPERATURE / TEPLOTA SKLADOVÁNÍ	-10°..+60°					
OPERATING TEMPERATURE / PRACOVNÍ TEPLOTA	-5°..+70°					
HUMIDITY RANGE / RELATIVNÍ VLHKOST	5.....95% rH					
MAINTENANCE / ÚDRŽBA	None / Žádná					
CERTIFICATION / CERTIFIKACE	According to EC standards / Soulad s pravidly ES					
STANDARD SQUARE PIN / STANDARDNÍ ČTVERCOVÝ ČEP	9					
ISO5211 Std. DRILLING / ISO5211 VRTÁNÍ	F03 (F05)					
3rd auxiliary microsw. with 6-pole cable, length 80cm with anti-tear cable-holder. 3. přídavný mikrospínač s 6-tižilovým kabelem, délka 80cm s držákem kabelu s úpravou proti potrhání kabelu	AVAILABLE Std. / STD K DISPOZICI					

UPON REQUEST / NA VYŽÁDÁNÍ	
4. přídavný mikrospínač s 8-mižilovým kabelem	AVAILABLE / MOŽNÉ
ruční odblokování a indikátor pozice	AVAILABLE / MOŽNÉ
3-bodové elektrické připojení	AVAILABLE / MOŽNÉ

ICIM UNI EN ISO 9001: 2008
ICIM ISO 14001:2004

ADMITTED MOUNTING POSITIONS / PŘÍPUSTNÉ POLOHY MONTÁŽE

INSTALLATION ALLOWED
POVOLENÁ INSTALACE

INSTALLATION ALLOWED
POVOLENÁ INSTALACE

INSTALLATION FORBIDDEN
ZAKÁZANÁ INSTALACE

The actuator also allows manual override (MANUAL RELEASE): keep the button (the one indicated by the arrow) pressed and move the indicator on the cover.

ATTENTION: Do not exceed the valve rotation range (90°).

Pohon umožňuje ruční nouzové ovládání (ruční odblokování) : držte tlačítko (označené šipkou) a stlačte a otočte indikátor polohy.

POZOR: nepřekračujte úhel otočení kohotu (90°).

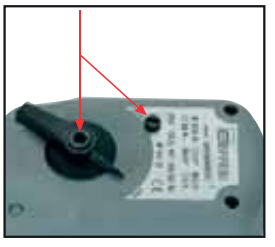

ELECTRICAL CONNECTIONS / ELEKTRICKÉ ZAPOJENÍ

STD "ON-OFF" VERSION (with relay)
Electric connections are to be operated by a four-pole cable (6-pole cable for the auxiliary contact) whose ends have to be connected to the special terminal block following the instructions below:

STD "ZAPNUTO-VYPNUTO" PROVEDENÍ (s relé)
Elektrické zapojení je provedeno pomocí 4-žilového vodiče (6-žilový vodič pro externí připojení), jehož konce jsou připojeny na speciální svorkovnici podle následujícího návodu níže:

N + M	+	Open valve / Otevřený kohout
N - M	-	Close valve / Zavřený kohout
R and V	and	Auxiliary microswitch / Pomocný mikrospínač

"3 POINT" VERSION (on request)
Electric connections are to be operated by a four-pole cable (6-pole cable for the auxiliary contact) whose ends have to be connected to the special terminal block following the instructions below:

"3 BODOVÉ" PROVEDENÍ (na vyžádání)
Elektrické zapojení je provedeno pomocí 4-žilového vodiče (6-žilový vodič pro externí připojení), jehož konce jsou připojeny na speciální svorkovnici podle následujícího návodu níže:

M		Clockwise rotation Otáčení ve směru hodinových ručiček
B		Common / Společný
N		Anti-clockwise rotation Otáčení proti směru hodinových ručiček
R and V	and	Auxiliary microswitch / Pomocný mikrospínač

STANDARD "ON-OFF"

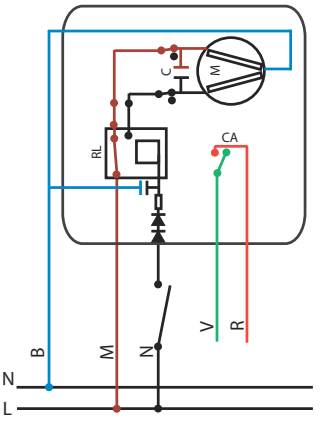

VERSION "3 POINTS"
"3 BODOVÉ" PROVEDENÍ

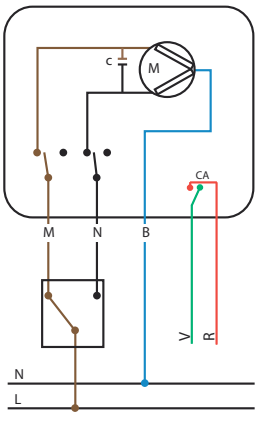

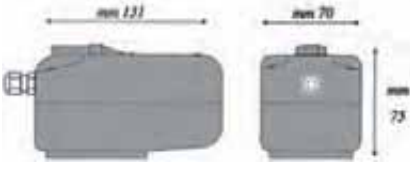

ELECTRIC ACT. EL-EH
ELEKTRICKÝ POHON SÉRIE EL-EH

MODEL / **EL-EH** SIZE 140-300

MODEL / **EL-EH** SIZE 20-35-55-85

GENERAL APPLICATIONS / OBECNÉ POUŽITÍ

The actuator is suitable for industrial and heating plants; it can be used with 2/3-way ball valves and butterfly valves.

OPERATION: The actuator is preset for an ON-OFF type control. The actuator has two stop positions controlled by two electro-mechanical limit switches with two other electro-mechanical limit switches for the valve open-valve close signal. They also offer the possibility to use the valve for proportional control by selecting intermediate positions which are given by the input signal (optional: positioning data sheet dps2005).

Pohon je použitelný pro průmyslové provozy a vytápění, může být použit s dvoucestnými a třícestnými armaturami a mezipřírubovými klapkami.

PROVOZ: pohon je nastaven jako ON-OFF typ. Pohon má dvě mezní polohy se dvěma elektro-mechanickými koncovými spínači signalizujícími stav OTEVŘENO-ZAVŘENO. Pohon také nabízí možnost použití proporporcionálního ovládání s výběrem mezipolohy, která je dána vstupním signálem (volitelně: nastavení polohy list dps2005).

MATERIALS: / MATERIÁLY :

BODY / TĚLO	POLYAMIDE / POLYAMID
COVER / POUZDRO	POLYAMIDE / POLYAMID
CAMS / VAČKY	POLYAMIDE / POLYAMID
SHAFT / HŘÍDEL	STAINLESS STEEL / EDELSTAHL

ELECTRIC ACTUATORS
MOD. EL-EH 020-035
DIMENSIONS

ELEKTRICKÉ POHONY
MOD. EL-EH 020-035
ROZMĚRY

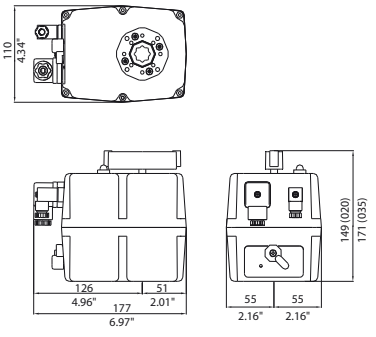

ELECTRIC ACTUATORS
MOD. EL-EH 055-085
DIMENSIONS

ELEKTRICKÉ POHONY
MOD. EL-EH 055-085
ROZMĚRY

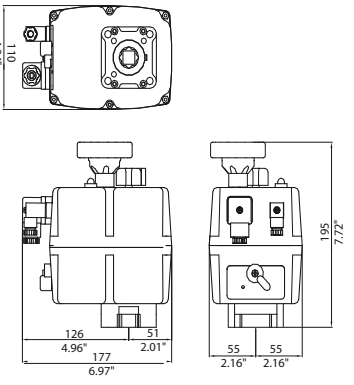

ELECTRIC ACTUATORS
MOD. EL-EH 140-300
DIMENSIONS

ELEKTRICKÉ POHONY
MOD. EL-EH 140-300
ROZMĚRY

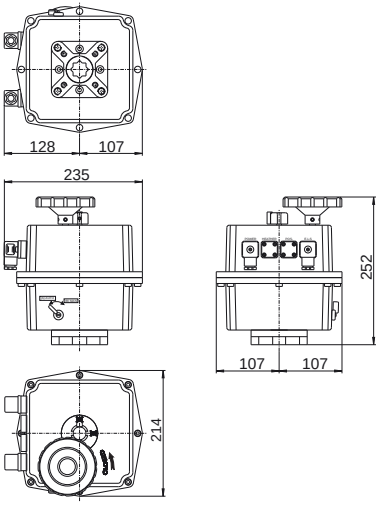

SAFETY BATTERY
BLOCK
BEZPEČNOSTNÍ BLOK
BATERIE

The power supply unit is mounted inside the actuator.
Napájecí zdroj je instalován uvnitř pohonu.

ICIM UNI EN ISO 9001: 2008
ICIM ISO 14001:2004

TECHNICAL FEATURES AND ACCESSORIES FOR EFFEBI EL/EH ACTUATORS / TECHNICKÉ VLASTNOSTI A PŘÍSLUŠENSTVÍ PRO EFFEBI POHONY EL/EH

ACTUATOR MODEL POHON MODEL	**EL020**	**EH020**	**EL035**	**EH035**	**EL055**	**EH055**	**EL085**	**EH085**	**EL140**	**EH140**	**EL300**	**EH300**
POWER SUPPLY NAPÁJENÍ	V	V	V	V	V	V	V	V	V	V	V	V
VOLTAGE (V) / NAPĚTÍ (V) **DC - AC (50Hz / 60HZ)**	from 12 VAC-DC to 24 VAC-DC	from 85 VAC-DC to 240 VAC-DC	from 12 VAC-DC to 24 VAC-DC	from 85 VAC-DC to 240 VAC-DC	from 12 VAC-DC to 24 VAC-DC	from 85 VAC-DC to 240 VAC-DC	from 12 VAC-DC to 24 VAC-DC	from 85 VAC-DC to 240 VAC-DC	12-48 VDC 15-48 VAC	from 85 VAC-DC to 240 VAC-DC	12-48 VDC 15-48 VAC	from 85 VAC-DC to 240 VAC-DC
OPERATION TIME (sec) PRACOVNÍ ČAS (s)	12	11	12	11	16	14	35	30	33		60	
STATIC TORQUE Nm STATICKÝ KROUTICÍ MOMENT Nm	25		38		60		90		170		350	
OPERATION TORQUE Nm PRACOVNÍ KROUTICÍ MOMENT Nm	20		35		55		85		140		300	
CONSUMPTION AT MAX TORQUE SPOTŘEBA PŘI MAX.KROUTICÍM MOMENTU ± 5%	12 VAC 1800 mA - 21,6 W 24 VDC 1000 mA - 24,0 W 110 VAC 170 mA - 18,7 W 220 VAC 90 mA - 19,8 W		24 VAC 1100 mA - 26,4 W 24 VDC 1350 mA - 32,4 W 110 VDC 240 mA - 26,4 W 220 VAC 120 mA - 26,4 W		24 VAC 1200 mA - 28,8 W 24 VDC 1400 mA - 33,6 W 110 VAC 240 mA - 26,4 W 220 VAC 110 mA - 24,2 W		24 VAC 900 mA - 21,6 W 24 VDC 1200 mA - 28,8 W 110 VAC 220 mA - 24,2 W 220 VAC 90 mA - 19,8 W		24 VAC 3600 mA - 86,4 W 24 VDC 3000 mA - 72,0 W 110 V 700 mA - 77,0 W 220 V 230 mA - 50,6 W		24 VAC 3600 mA - 86,4 W 24 VDC 3000 mA - 72,0 W 110 V 700 mA - 77,0 W 220 V 230 mA - 50,6 W	
PROTECTION DEGREE STUPEŇ KRYTÍ	IP65		IP65		IP65		IP65		IP65		IP65	
STANDARD ROTATION STANDARDNÍ OTÁČENÍ	90° BIDIRECTIONAL 90° OBOUSMĚRNÝ		90° BIDIRECTIONAL 90° OBOUSMĚRNÝ		90° BIDIRECTIONAL 90° OBOUSMĚRNÝ		90° BIDIRECTIONAL 90° OBOUSMĚRNÝ		90° BIDIRECTIONAL 90° OBOUSMĚRNÝ		90° BIDIRECTIONAL 90° OBOUSMĚRNÝ	
EMERGENCY MANUAL CONTROL NOUZOVÉ RUČNÍ OVLÁDÁNÍ	YES / ANO		YES / ANO		YES / ANO		YES / ANO		YES / ANO		YES / ANO	
POSITION INDICATOR INDIKÁTOR POLOHY	YES / ANO		YES / ANO		YES / ANO		YES / ANO		YES / ANO		YES / ANO	
STD MOTOR LIMIT SWITCH STD KONCOVÉ MIKROSPÍNAČE	2	2	2	2	2	2	2	2	2	2	2	2
OP-CL SIGNAL LIMIT SWITCH KONCOVÉ MIKROSPÍNAČE SE SIGNALIZACÍ	2	2	2	2	2	2	2	2	2	2	2	2
OPTIONAL LIMIT SWITCHES VOLITELNÉ KONCOVÉ MIKROSPÍNAČE	2	2	2	2	2	2	2	2	2	2	2	2
WEIGHT Kg / HMOTNOST kg	1,8		1,9		2,4		3		5,2		5,2	
OPERATION TEMPERATURE C° PRACOVNÍ TEPLOTA C°	-20°C / +70°C		-20°C / +70°C		-20°C / +70°C		-20°C / +70°C		-20°C / +70°C		-20°C / +70°C	
ISO 5211 STANDARD ISO 5211 STANDARDNÍ	F03/F04/F05		F03/F04/F05		F05/F07		F05/F07		F07/F10		F07/F10	
STD SQUARE PIN STD ČTVERCOVÁ HŘÍDEL	DOUBLE SQUARE PIN 14 DVOJITÁ HŘÍDEL 14		DOUBLE SQUARE PIN 14 DVOJITÁ HŘÍDEL 14		DOUBLE SQUARE PIN 17 DVOJITÁ HŘÍDEL 14		DOUBLE SQUARE PIN 17 DVOJITÁ HŘÍDEL 14		DOUBLE SQUARE PIN 22 DVOJITÁ HŘÍDEL 14		DOUBLE SQUARE PIN 22 DVOJITÁ HŘÍDEL 14	
ANTI-CONDENSATION RESISTOR 24W ANTIKONDENZAČNÍ OCHRANA 24W	YES / ANO		YES / ANO		YES / ANO		YES / ANO		YES / ANO		YES / ANO	
POSITIONER 4-20 Ma POLOHOVAČ 4-20 mA	UPON REQUEST NA VYŽÁDÁNÍ		UPON REQUEST NA VYŽÁDÁNÍ		UPON REQUEST NA VYŽÁDÁNÍ		UPON REQUEST NA VYŽÁDÁNÍ		UPON REQUEST NA VYŽÁDÁNÍ		UPON REQUEST NA VYŽÁDÁNÍ	
POWER SUPPLY UNIT NAPÁJECÍ JEDNOTKA	UPON REQUEST NA VYŽÁDÁNÍ		UPON REQUEST NA VYŽÁDÁNÍ		UPON REQUEST NA VYŽÁDÁNÍ		UPON REQUEST NA VYŽÁDÁNÍ		UPON REQUEST NA VYŽÁDÁNÍ		UPON REQUEST NA VYŽÁDÁNÍ	
POTENTIOMETER POTENCIOMETR	UPON REQUEST NA VYŽÁDÁNÍ		UPON REQUEST NA VYŽÁDÁNÍ		UPON REQUEST NA VYŽÁDÁNÍ		UPON REQUEST NA VYŽÁDÁNÍ		UPON REQUEST NA VYŽÁDÁNÍ		UPON REQUEST NA VYŽÁDÁNÍ	

WIRING DIAGRAMS / SCHEMA ZAPOJENÍ

EH 85-240 VAC / VDC 50/60 Hz (3 WIRES)
EL12 – 24 VAC / VDC (3 WIRES)

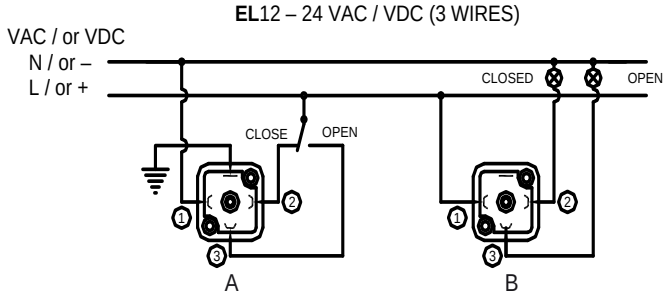

EH 85 – 240 VDC (2 WIRES)
EL12 – 24VDC (2 WIRES)

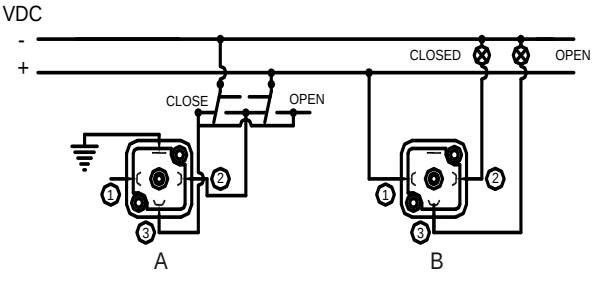

VALVES WITH ELECTRIC ACTUATOR
VENTILE S ELEKTRICKÝM POHONEM

ER-EQ SERIES ELECTRIC ACT.
ELEKTRICKÝ POHON SÉRIE ER-EQ

MODEL : ER

MODEL : EQ

GENERAL APPLICATIONS / OBECNÉ POUŽITÍ

The actuator is suitable for industrial and heating plants; it can be used with 2/3-way ball valves and butterfly valves.

OPERATION: ER-EQ actuators are designed to electrically control 90° angular travel valves. ER-EQ actuators have a mechanical interface for valve connection in compliance with ISO 5211.
The 90° travel can be mechanically adjusted by means of two end-of-stroke screws with ± 5° tolerance.
The angular travel is limited in both directions by two adjustable electric switches that cut the power supply or the control circuit when the set travel is reached.
The hand-wheel helps easy operation of the valve in emergency situations.
The hand-wheel does not turn when the motor is started but is always ready for use.
The electric connection is made on a terminal block inside the actuator.

MATERIALS / MATERIÁLY	
BODY / TĚLO	DIE-CAST ALUMINIUM HLINÍKOVÝ ODLITEK
COVER / POUZDRO	DIE-CAST ALUMINIUM HLINÍKOVÝ ODLITEK
CAMS / VAČKY	POLYAMIDE / POLYAMID
SHAFT / HŘÍDEL	STAINLESS STEEL / NEREZOVÁ OCEL

Pohon je použitelný pro průmyslové provozy a vytápění, může být použit s dvoucestnými a třícestnými armaturami a mezipřírubovými klapkami.

PROVOZ: pohony ER-EQ jsou navrženy pro elektrické ovládání armatur v úhlu 90o. ER-EQ pohony mají připojovací přírubu dle ISO 5211. Úhel 90o může být mechanicky nastaven pomocí dvou vymezovacích šroubů s tolerancí +/-5%. Pravoúhlý pohyb je omezen v obou polohách dvěma elektrickými spínači, které vypnou napájení nebo ovládací cívku, když je dané polohy dosaženo. Ruční ovládací kolo umožňuje jednoduché ovládání armatury v nouzové situaci. Ruční kolo nesmí být použito je-li motor v pohybu, ale je vždy připraveno k použití. Elektrické připojení je provedeno na svorkovnici uvnitř pohonu.

SIZE mm ER	15	25	45

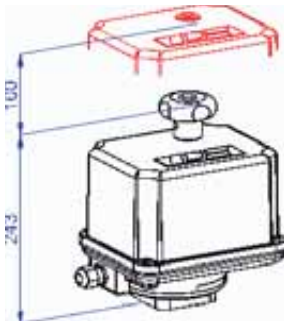

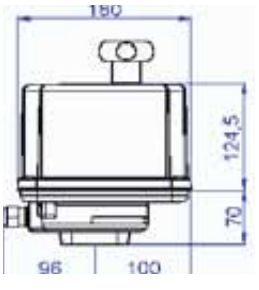

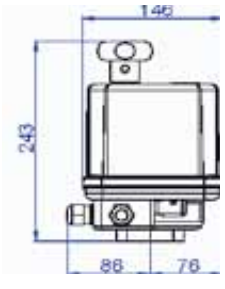

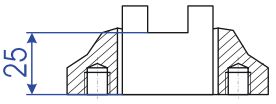

SIZE mm EQ	52 / 202	67 / 502	77 / 702	102 / 1002

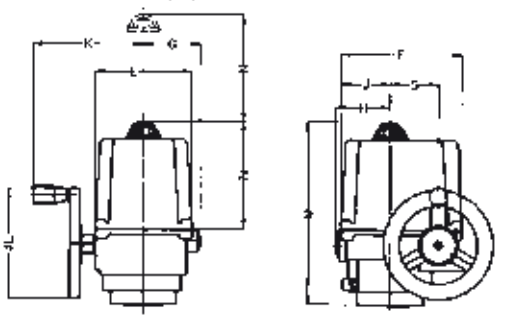

ACTUATOR	E	F	G	H	J	K	L	M	N	S
EQ 52 / 67 / 77 / 102	157	186	90	92	82	182	125	252	161	67
EQ 202	184	230	105	104	91	210	200	345	233	80,4
EQ 502 / 702 / 1002	220	272	131	124	112	252	250	416	243	109

Mounting positions
Montážní polohy

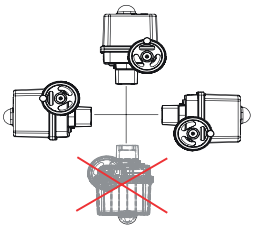

UNI EN ISO 9001: 2008
ISO 14001:2004

TECHNICAL FEATURES AND ACCESSORIES FOR EFFEBI ER/EQ ACTUATORS / TECHNICKÉ VLASTNOSTI A PŘÍSLUŠENSTVÍ PRO EFFEBI POHONY ER/EQ

ACTUATOR MODEL / POHON MODEL		ER15			ER25		ER45			EQ52			EQ67			EQ77		EQ102			EQ202			EQ502			EQ702			EQ1002		
VOLTAGE (V) / NAPĚTÍ (V) AC 50Hz		115	230		230		115	230	400	115	230	400	115	230	400	115	230	115	230	400	115	230	400	115	230	400	115	230	400	115	230	400
	(s.)	5	5		12		5	5	5	22	22	22	32	32	32	60	60	16	16	16	20	20		29	29	40	29	29	40	29	29	
OPERATION TIME / PRACOVNÍ ČAS	(s.)	12	12				12	12										32	32	32	28	28	28	43	43	60	43	43	60	43	43	
	(s.)						30	30										57	57	57	69	69	69	93	93	93	93	93	93	93	93	93
ON-OFF MAX COUPLE / ON-OFF MAX. KROUTICÍ MOMENT	Nm	15			25		45			50			65			75		130			250			500			700			1000		
MODULATION MAX. COUPLE / MODULAČNÍ MAX.MOMENT	Nm	7.5			13		22,5			25			33			38		65			125			250			350			500		
PROTECTION DEGREE / STUPEŇ KRYTÍ		IP65			IP65		IP65			IP67			IP67			IP67		IP67			IP67			IP67			IP67			IP67		
STANDARD ROTATION / STANDARDNÍ OTÁČENÍ		90°			90°		90°			90°			90°			90°		90°			90°			90°			90°			90°		
EMERGENCY MANUAL CONTROL / NOUZOVÉ RUČNÍ OVLÁDÁNÍ		YES / ANO			YES / ANO		YES / ANO			YES / ANO			YES / ANO			YES / ANO		YES / ANO			YES / ANO			YES / ANO			YES / ANO			YES / ANO		
POSITION INDICATOR / INDIKÁTOR POLOHY		YES / ANO			YES / ANO		YES / ANO			YES / ANO			YES / ANO			YES / ANO		YES / ANO			YES / ANO			YES / ANO			YES / ANO			YES / ANO		
ISO 5211 STANDARD / ISO 5211 STANDARDNÍ		F04/F05/F07			F04/F05/F07		F04/F05/F07			F05/F07			F05/F07			F05/F07		F05/F07			F07/F10			F10			F10/F12			F12/F14		
2 TORQUE LIMITERS / 2 OMEZOVAČE KROUTICÍHO MOMENTU		NOTE 1			NOTE 1		NOTE 1			NOTE 1			NOTE 1			NOTE		YES / ANO			YES / ANO			YES / ANO			YES / ANO			YES / ANO		
2 MECHANICAL LIMIT SWITCHES / 2 MECHANICKÉ KONCOVÉ SPÍNAČE		1			1		1			YES / ANO			YES / ANO			YES / ANO		YES / ANO			YES / ANO			YES / ANO			YES / ANO			YES / ANO		
2 ELECTRIC MOTOR PROTECTION LIMIT SWITCHES YES / 2 KONCOVÉ SPÍNAČE OCHRANY ELEKTROMOTORU		YES / ANO			YES / ANO		YES / ANO			YES / ANO			YES / ANO			YES / ANO		YES / ANO			YES / ANO			YES / ANO			YES / ANO			YES / ANO		
OPERATION TEMPERATURE C° / PRACOVNÍ TEPLOTA C°		-20+80°C			-20+80°C		-20+80°C			-20+80°C			-20+80°C			-20+80°C		-20+80°C			-20+80°C			-20+80°C			-20+80°C			-20+80°C		
WEIGHT Kg / HMOTNOST kg		4			4		4			7			7			7		7			13			27			27			27		

NOTE: without torque limiters but with synchronous motor which stalls
NOTE: bez omezovačů momentu, ale se synchronním motorem

ACTUATORS HAVE NO ATEX CERTIFICATION
POHONY NEMAJÍ CERTIFIKÁT ATEX

AVAILABLE ACCESSORIES / MOŽNOSTI PŘÍSLUŠENSTVÍ

ACCESSORIES / PŘISLUŠENSTVÍ	
Loose Act. With Non Machined Bushing / Samostatný pohon s neopracovanými díly	
Bushing Machining / Opracování dílů	
2 Additional Limit Switches / 2 přídavné koncové spínače	2WE
2 Additional Torque Limiters / 2 omezovače krouticího momentu	2DE
Anti-condensation Resistor / Antikondenzační ochrana	HR

ACCESSORIES / PŘISLUŠENSTVÍ	
4-20 Ma Positioner / 4-20 Ma polohovač	PSAP.2A
Position Transmitter / Vysílač polohy	PSPT02
Potentiometer / Potenciometr	PD210
Double Potentiometer / Dvojitý potenciometr	DP2 210
Remote Control Switches / Dálkové ovládání spínače	

If the positioner or the position transmitter are required, the PD2 210 double potentiometer must be installed.
Positioner: if required with three-phase actuators, a remote control switch must be installed.

Jestliže je vyžadován polohovač nebo vysílač polohy, musí být instalován dvojitý potenciometr PD2 210.
Polohovač: Jestliže je vyžadován třífázový pohon, musí být instalováno dálkové ovládání spínače.

WIRING DIAGRAM
SCHEMA ZAPOJENÍ

The figures show the wiring diagrams for standard actuators.
Refer to the wiring diagram inside the actuator's cover for actuator connections.
For accessories, refer to the connection diagram supplied with the related documents.

Položky na schematu zapojení znázorňují zapojení standardního pohonu.
Zapojení vlastního pohonu uvnitř viz schema zapojení.
Zapojení příslušenství viz zapojovací schema dodávané s příslušnou dokumentací

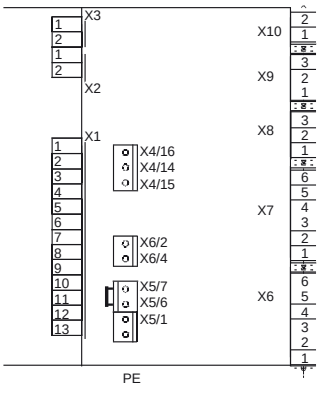

X1 = Internal Connections / *Vnitřní připojení*
X2 = Internal Connections / *Vnitřní připojení*
X3 = Internal Connections / *Vnitřní připojení*
X4 = Potentiometer Connection For Psap Positioner
Připojení potenciometru pro polohovač
X5/1 = Neutral / *Nulový vodič*
X5/2 = Phase For Opening / *Fáze pro otevírání*
X5/4 = Phase For Closing / *Fáze pro uzavírání*
X5/6 = Thermostat As Free Contact
Termostat jako volný kontakt
X5/7 = Thermostat As Free Contact
Termostat jako volný kontakt
X6 = Additional Limit Switches / *Přídavné koncové spínače*
X7 = Additional Torque Limiters / *Přídavné koncové spínače*
X8 = Anti-condensaion Resistor / *Antikondenzační ochrana*
X9 = Potentiometer 2 /
X10 = Not Used In Standard Actuator
Nepoužito ve standardním pohonu
PE = Earth Connection On Actuator Case
Zemnicí vodič skříně

Terminal block /

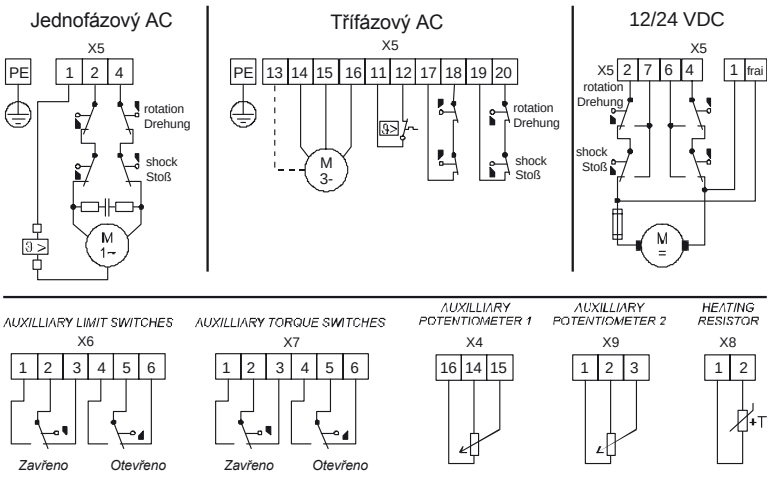

ELECTRIC ACT. AS SERIES

GENERAL APPLICATIONS

The actuator is suitable for industrial plants; it can be used with large diameter 2 and 3 way ball valves and butterfly valves. **OPERATION:** angular actuators are modular actuators. They are operated by an electric motor equipped with a hand-wheel for manual control. The travel is limited by end switches acting in both directions or during CLOSING by means of a torque limiter. The actuators are also equipped with a mechanical limit switch for valve protection.

AS200 / AS400 - 1 PHASE / MONOPHASE

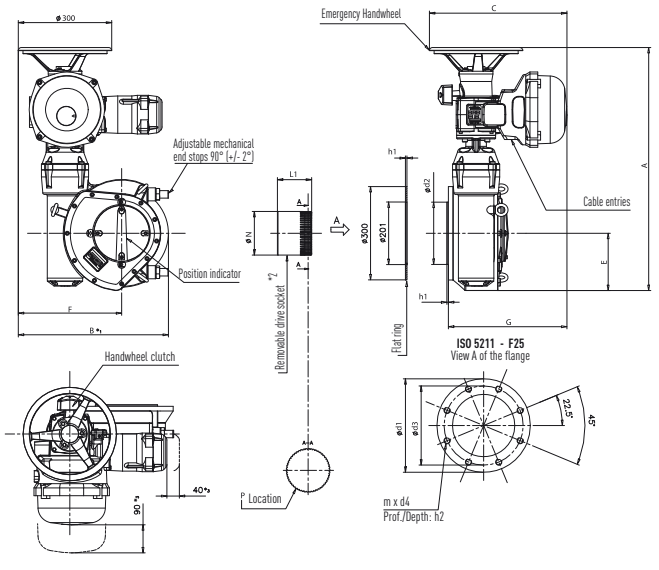

AS200 / AS400 - 3 PHASE / TRIPHASE

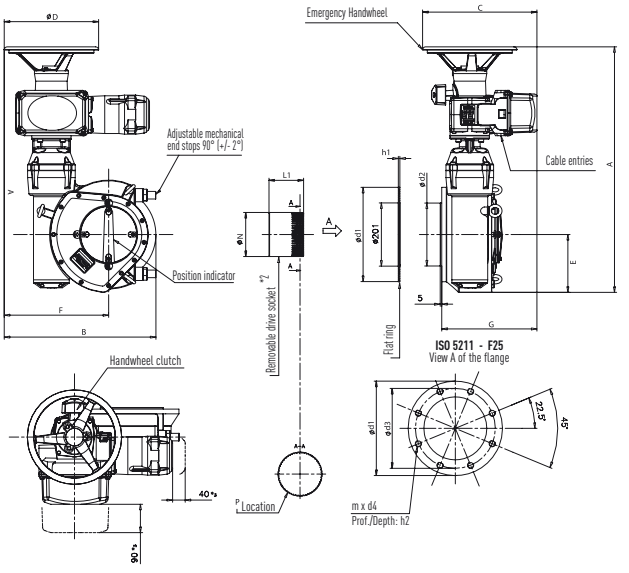

1 - The actuator is represented in its maximale size. / 2 - Representation of the socket in closed position. / 3 - Dimension to allow for dissassembly.

1 PHASE

						Weight	Socket			Flange								
TYPE	**A**	**B**	**C**	**E**	**F**	**Kg**	**L1**	**øN**	**P**	**ISO**	**G**	**ød1**	**ød2**	**ød3**	**m**	**d4**	**h1**	**h2**
AS200	664	462	442	188	333	64	103	110	48	**F14**	362	210	–	140	4	M16	–	30
										F16	362	210	130f8	165	4	M20	5	30
AS400	664	462	442	154	288	67	103	110	40	**F16**	362	210	130f8	165	4	M20	5	30

3 PHASE

							Weight	Socket			Flange								
TYPE	**A**	**B**	**C**	**øD**	**E**	**F**	**Kg**	**L1**	**øN**	**P**	**ISO**	**G**	**ød1**	**ød2**	**ød3**	**m**	**d4**	**h1**	**h2**
AS200	664	462	364	300	188	333	57	103	110	48	**F14**	284	210	–	140	4	M16	–	30
											F16	284	210	130f8	165	4	M20	5	30
AS400	664	462	364	300	154	288	60	103	110	40	**F16**	284	210	130f8	165	4	M20	5	30

SOCKET MACHINING

	Parallel square	Key	Flat
Socket with P positions	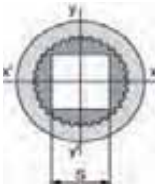	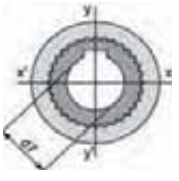	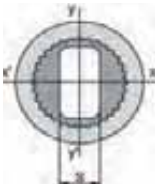
Standard dimensions	S	Ød7	S
AS200	22 / 27 / 36 / 46	35 / 40 / 48 / 50 / 60 / 72 / 80	32 / 36 / 46
AS400	27 / 36 / 46 / 50	42 / 48 / 50 / 60 / 72 / 80	36 / 46

UNI EN ISO 9001: 2008
ISO 14001:2004

1 PH 230V 50Hz On/Off Tout ou Rein										S4 service - D.R: 30% / S4 service - D.R: 30%		
Max torque		Operating torque	Type	Operating time	Flange	Power	Speed	Current rated	Current start	Cos	Efficiency	IP
Lb.ft.	N.m	N.m		s / 90°	ISO	kW	rpm tr/min	A	A	φ	%	
1,840	2500	1700	AS200	70	F16 / (F14)	0,20	1500	2,5	3,5	0,9	36	67
2,950	4000	3000	AS400	125	F16	0,20	1500	2,5	3,5	0,9	36	67

3 PH 400V 50Hz On/Off Tout ou Rein										S4 service - D.R: 30% / S4 service - D.R: 30%		
Max torque		Operating torque	Type	Operating time	Flange	Power	Speed	Current rated	Current start	Cos	Efficiency	IP
Lb.ft.	N.m	N.m		s / 90°	ISO	kW	rpm tr/min	A	A	φ	%	
1,840	2500	1700	AS200	70	F16 / (F14)	0,10	1500	0,6	1,2	0,6	43	67
2,950	4000	3000	AS400	125	F16	0,10	1500	0,6	1,2	0,6	43	67

For on-off or positioning operations

ON-OFF: The ON-OFF version of the AS range actuators are designed to fully open or close on an average of 20 to 30 times per day.
CLASS III MODULATING: With the Class III modulating actuators, it is possible to select between intermediate positions, average of 360 times per day, with a precision better than 2%.

Technical specifications

GENERAL: Basic actuators include motor with thermal protection, gear case, emergency handwheel, connection box, travel limit switches, torque switches (except for OA) and output drive with removable socket.

ENCLOSURES:
· Aluminium die casting
· IP67 (IP68, please consult us)
· NEMA 4, 4X & 6 C.S.A.NTL certified

EX-PROOF VERSIONS: All our AS range explosion-proof actuators comply with the CE ATEX directive and are suitable for use in zones 1 and 2 (gaseous atmosphere), 21 and 22 (combustible dust).
Construction rating:
· Models, AS:EEx ed II B T5 Available on request: EEx ed IICT5 or T6

EXTERNAL CORROSION PROTECTION
Paint system:
· Zinc rich primer + epoxy intermediate coat
· Optional polyurethane finish
· Protection for highly corrosive conditions on request
All cover fasteners captive and stainless

AMBIENT TEMPERATURE RANGE
IP67 standard :-20 ...+70°C / -4 ...+158°F
IP67 low temp.:-40 ...+70°C / -40 ...+158°F
IP67 high temp.:+0 ...+90°C / +32 ...+194°F

MOTORS
· 3-Phase squirrel cage induction type TENV equipped with embedded thermal protection available in all standard voltages 50 or 60 Hz.
· 1-Phase squirrel cage induction type TENV motor available in all standard voltages 50 or 60Hz.
· Motors are easily removable with front and rear totally enclosed lubricated ball bearings.
· Motors rated to S4 service (intermittent duty with starting under load) according to IEC 34-1.
Duty rating:
· 30% and up to 360 Starts / hour for ON-OFF service.
· 50% and up to 1200 starts / hour for modulating Class III.

GEAR DESIGN
Two reduction stages:
· Planetary system with high speed reduction and excellent efficiency.
· Oversized worm & quadrant gear type
The gears are mechanically irreversible

MANUA LEMERGENCY OPERATION: Actuators are fitted with a handwheel for manual emergency operation.

VISUAL POSITION INDICATION: A dial type window provides continuous position indication even in the event of power supply loss.

POSITION AND TORQUE SENSORS
Information sources:
· **Position:** helical reduction gear on main worm
· **Torque:** the actual actuator torque is measured by the dynamometric balance principle.Action is not maintained after the motor is stopped. Torque springs are calibrated at the manufacturing plant.
Signalling and setting:
· Both torque and position limits are indicated by SPDT switches, that can be set independantly for each direction of rotation.
· Adjustment is possible at any point of the setting range and does not require any special tooling.
· SPDT switches :250VAC-16A / 24VDC-16A /48VDC-2.5A maximum (resistive load).
Options:
· Proportional position feedback signal can be delivered from a 1 kOhm potentiometer or a 0/4-20mA transmitter (TAM).
· Intermediate positions by extra switches.

TERMINAL COMPARTMENT
· Screw-type terminals size 4 mm² for controls and power supply.
· Internal earth grounding post (internal and external earth post for explosion-proof design).
· Double sealing: In Integral+ version the terminal compartment can be isolated from the control chamber.

CONDUIT ENTRIES (STANDARDVERSION)
Weatherproof: 2 x M 20 (max :4 x M20)
EEx e d: 3 x M 20 (max :4 x M20)
EEx d: 2 x 3/4"NPT (max :3 x 3/4"NPT)

CONTROLS
STANDARD: all control elements are directly connected to screw type terminals according to wiring diagram S50000.

ACTUATOR WITH TORQUE LIMITING DEVICE MODELES AS / BS

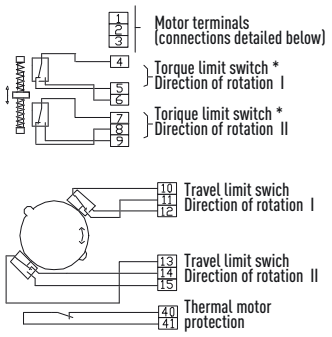

FUNCTION OF SWITCHES
Direction of rotation I) anticlockwise (normally opening)
II) clockwise (normally closing)
* Torque switches give short duration contact.
Direction of rotation seen on apposite side of fixing flange of actuator.

OPTIONAL ACCESSORIES

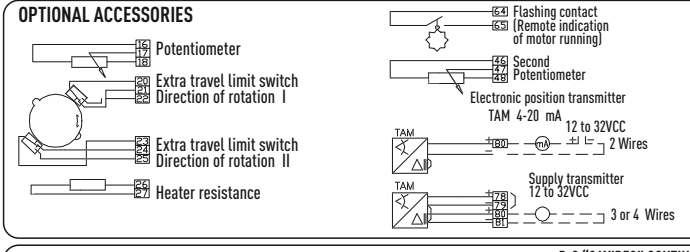

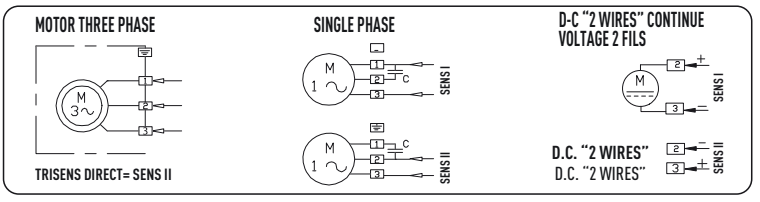

ACCESSORIES - SPARE PARTS

PŘÍSLUŠENSTVÍ - NÁHRADNÍ DÍLY

SPARE PARTS FOR BALL VALVES
NÁHRADNÍ DÍLY PRO KULOVÉ KOHOUTY

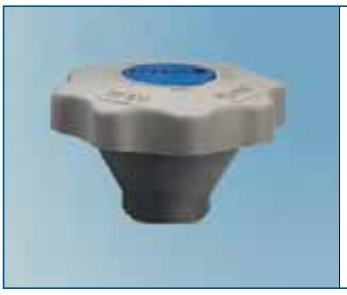

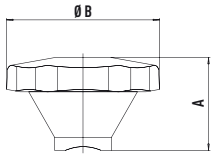

Art. 7000N Gear handle / Ovládací kolečko Rallenty
GALAXY - ASTER - ISIS

	203	205	207	209			
GALAXY	1/4"-1/2"	3/4"-1"	1"1/4-1"1/2	2"			
ASTER	1/4"-1/2"	3/4"-1"	1"1/4-1"1/2	2"			
ISIS	1/4"-1/2"	3/4"-1"	1"1/4-1"1/2	2"			
Amm	50	50	78	78			
ØBmm	83	83	130	130			

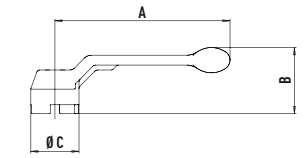

Art. 7010N Lever / Páčka
TOTAL - DELTA - ROLLY - AIRY – KOSMOS

	201	203	205	207	209	210	
TOTAL	1/8"-1/4"	3/8"-1/2"	3/4"-1"	1"1/4-1"1/2	2"	2"1/2-3"	
DELTA		1/4"-1/2"	3/4"-1"	1"1/4-1"1/2	2"		
ROLLY		DN15	DN20-25	DN32-40	DN50	DN65-80	
KOSMOS	1/8"-1/4"-3/8"	1/2"-3/4"	1"	1"1/4-1"1/2	2"	2"1/2	
AIRY		1/4"-1/2"	3/4"-1"	1"1/4-1"1/2	2"		
Amm	75	100	120	150	175	280	
Bmm	34	39	45	51	56	74	
ØCmm	24	29	33	43	48	66	

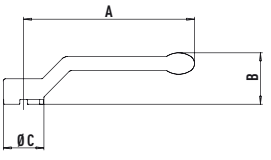

Art. 7012N / Art. 7012G Lever / Páčka
MERCURY - GALAXYVENUS -ASTER - COMET - ISIS – PRESSTIGE

	203	205	207	209	210		
MERCURY	1/4"-1/2"	3/4"-1"	1"1/4-1"1/2	2"	2"1/2-4"		
GALAXY	1/4"-1/2"	3/4"-1"	1"1/4-1"1/2	2"	2"1/2-4"		
VENUS	1/4"-1/2"	3/4"-1"	1"1/4-1"1/2	2"	2"1/2-4"		
ASTER	1/4"-1/2"	3/4"-1"	1"1/4-1"1/2	2"	2"1/2-4"		
COMET	1/4"-1/2"	3/4"-1"	1"1/4-1"1/2	2"	2"1/2-4"		
ISIS	1/4"-1/2"	3/4"-1"	1"1/4-1"1/2	2"			
PRESSTIGE	1/4"-1/2"	3/4"-1"	1"1/4-1"1/2				
Amm	85	105	130	165	260		
Bmm	27	32	39	47	57		
ØCmm	22	25	32	37	47		

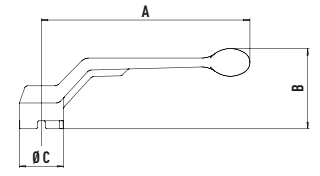

Art. 7013N
Lever / Páčka OLYMPIC

	605	607	609				
OLYMPIC	DN20-25	DN32-40	DN50	DN65-100			
Amm	160	195	235	TOTAL 2"1/2-3"			
Bmm	61	67	72				
ØCmm	34	44	50				

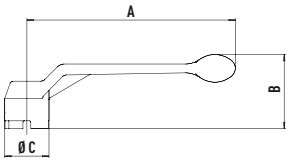

Art. 7014N
Lever / Páčka TRIFLUX

	203	205	207	209			
TRIFLUX	1/2"	3/4"-1"	1"1/4-1"1/2	2"			
Amm	130	160	195	235			
Bmm	51	56	63	69			
ØCmm	30	34	44	49			

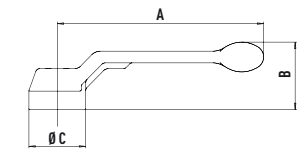

Art. 7015N
Lever / Páčka TOTAL EXTRA

	205						
TOTAL EXTRA	1/2"-1"						
Amm	120						
Bmm	39						
ØCmm	33						

ICIM UNI EN ISO 9001: 2008
ICIM ISO 14001:2004

SPARE PARTS FOR BALL VALVES
NÁHRADNÍ DÍLY PRO KULOVÉ KOHOUTY

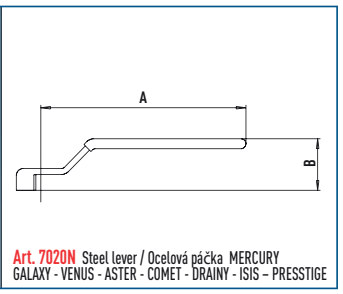

Art. 7020N Steel lever / Ocelová páčka MERCURY
GALAXY - VENUS - ASTER - COMET - DRAINY - ISIS – PRESSTIGE

	203	205	207	209	210		
MERCURY	1/4"-1/2"	3/4"-1"	1"1/4-1"1/2	2"	2"1/2-4"		
GALAXY	1/4"-1/2"	3/4"-1"	1"1/4-1"1/2	2"	2"1/2-4"		
VENUS	1/4"-1/2"	3/4"-1"	1"1/4-1"1/2	2"	2"1/2-4"		
ASTER	1/4"-1/2"	3/4"-1"	1"1/4-1"1/2	2"	2"1/2-4"		
COMET	1/4"-1/2"	3/4"-1"	1"1/4-1"1/2	2"	2"1/2-4"		
DRAINY	1/4"-1/2"	3/4"-1"					
ISIS	1/4"-1/2"	3/4"-1"	1"1/4-1"1/2	2"			
PRESSTIGE	1/4"-1/2"	3/4"-1"	1"1/4-1"1/2				
Amm	85	105	130	165	250		
Bmm	22	27	32	38	40		

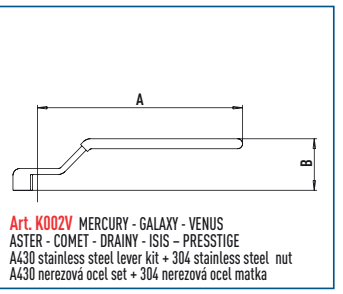

Art. K002V MERCURY - GALAXY - VENUS
ASTER - COMET - DRAINY - ISIS – PRESSTIGE
A430 stainless steel lever kit + 304 stainless steel nut
A430 nerezová ocel set + 304 nerezová ocel matka

	203	205	207	209			
MERCURY	1/4"-1/2"	3/4"-1"	1"1/4-1"1/2	2"			
GALAXY	1/4"-1/2"	3/4"-1"	1"1/4-1"1/2	2"			
VENUS	1/4"-1/2"	3/4"-1"	1"1/4-1"1/2	2"			
ASTER	1/4"-1/2"	3/4"-1"	1"1/4-1"1/2	2"			
COMET	1/4"-1/2"	3/4"-1"	1"1/4-1"1/2	2"			
DRAINY	1/4"-1/2"	3/4"-1"					
ISIS	1/4"-1/2"	3/4"-1"	1"1/4-1"1/2	2"			
PRESSTIGE	1/4"-1/2"	3/4"-1"	1"1/4-1"1/2				
Amm	1/4"-1/2"	105	130	165			
Bmm	1/4"-1/2"	27	32	38			

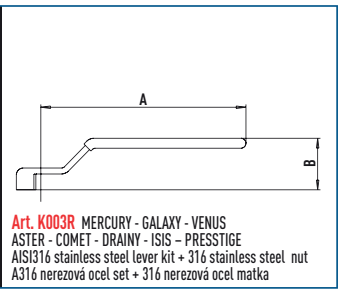

Art. K003R MERCURY - GALAXY - VENUS
ASTER - COMET - DRAINY - ISIS – PRESSTIGE
AISI316 stainless steel lever kit + 316 stainless steel nut
A316 nerezová ocel set + 316 nerezová ocel matka

	203	205	207	209			
MERCURY	1/4"-1/2"	3/4"-1"	1"1/4-1"1/2	2"			
GALAXY	1/4"-1/2"	3/4"-1"	1"1/4-1"1/2	2"			
VENUS	1/4"-1/2"	3/4"-1"	1"1/4-1"1/2	2"			
ASTER	1/4"-1/2"	3/4"-1"	1"1/4-1"1/2	2"			
COMET	1/4"-1/2"	3/4"-1"	1"1/4-1"1/2	2"			
DRAINY	1/4"-1/2"	3/4"-1"					
ISIS	1/4"-1/2"	3/4"-1"	1"1/4-1"1/2	2"			
PRESSTIGE	1/4"-1/2"	3/4"-1"	1"1/4-1"1/2				
Amm	1/4"-1/2"	105	130	165			
Bmm	1/4"-1/2"	27	32	38			

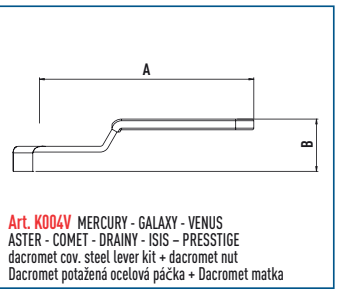

Art. K004V MERCURY - GALAXY - VENUS
ASTER - COMET - DRAINY - ISIS – PRESSTIGE
dacromet cov. steel lever kit + dacromet nut
Dacromet potažená ocelová páčka + Dacromet matka

	203	205	207	209			
MERCURY	1/4"-1/2"	3/4"-1"	1"1/4-1"1/2	2"			
GALAXY	1/4"-1/2"	3/4"-1"	1"1/4-1"1/2	2"			
VENUS	1/4"-1/2"	3/4"-1"	1"1/4-1"1/2	2"			
ASTER	1/4"-1/2"	3/4"-1"	1"1/4-1"1/2	2"			
COMET	1/4"-1/2"	3/4"-1"	1"1/4-1"1/2	2"			
DRAINY	1/4"-1/2"	3/4"-1"					
ISIS	1/4"-1/2"	3/4"-1"	1"1/4-1"1/2	2"			
PRESSTIGE	1/4"-1/2"	3/4"-1"	1"1/4-1"1/2				
Amm	1/4"-1/2"	105	130	165			
Bmm	1/4"-1/2"	27	32	38			

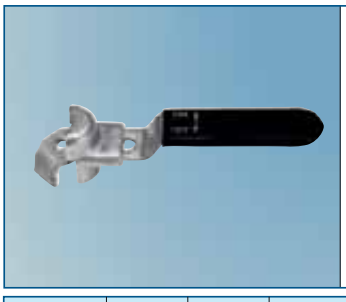

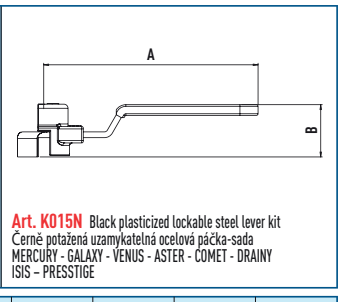

Art. K015N Black plasticized lockable steel lever kit
Černě potažená uzamykatelná ocelová páčka-sada
MERCURY - GALAXY - VENUS - ASTER - COMET - DRAINY
ISIS – PRESSTIGE

	203	205	207	209	210		
DIMENSIONS	1/4"-1/2"	3/4"-1"	1"1/4-1"1/2	2"	2"1/2-3"-4"		
Amm	89	105	130	165	253		
Bmm	24,5	28.5	32	38.5	46		

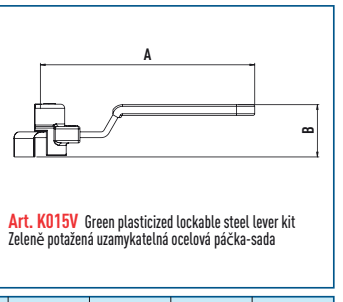

Art. K015V Green plasticized lockable steel lever kit
Zeleně potažená uzamykatelná ocelová páčka-sada

	203	205	207	209	210		
DIMENSIONS	1/4"-1/2"	3/4"-1"	1"1/4-1"1/2	2"	2"1/2-3"-4"		
Amm	89	105	130	165	253		
Bmm	24,5	28.5	32	38.5	46		

SPARE PARTS FOR BALL VALVES
NÁHRADNÍ DÍLY PRO KULOVÉ KOHOUTY

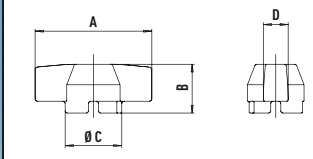

Art. 7030N T-handle / Motýl
TOTAL – KOSMOS

	201	203	205				
TOTAL	1/8"-1/4"	3/8"-1/2"	3/4"-1"				
KOSMOS	-	1/2"-3/4"	1"				
A mm	45	55	70				
B mm	22	27	31				
ØC mm	25	30	34				
D mm	12	13	15				

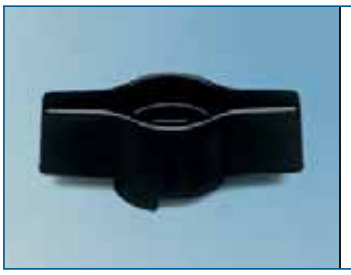

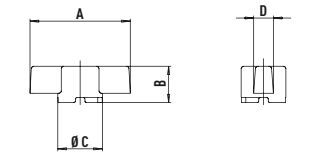

Art. 7032N T-handle / Motýl
MERCURY - VENUS - ASTER - ISIS – GALAXY - COMET - SPACE

	203	205					
MERCURY	1/4"-1/2"	3/4"-1"					
VENUS	1/4"-1/2"	3/4"-1"					
ASTER	1/4"-1/2"	3/4"-1"					
ISIS	1/4"-1/2"	3/4"-1"					
PRESSTIGE	1/4"-1/2"	3/4"-1"					
A mm	47	56					
B mm	16	20					
ØC mm	22	25					
D mm	11	12					

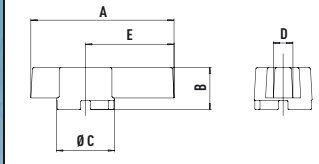

Art. 7033N T-handle / Motýl
HIPRESS

	203	205					
HIPRESS	3/8"-1/2"	3/4"-1"					
A mm	73	110					
B mm	28	34					
ØC mm	36	44					
D mm	10	15					
E mm	43	68					

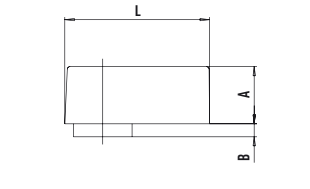

Art. 7039C chromium plated lever / Pochromovaná páčka
MINIBALL

	203	204					
MINIBALL	1/8"-1/4"-3/8"	1/2"					
A mm	11	15					
B mm	2	3					
L mm	27	32					

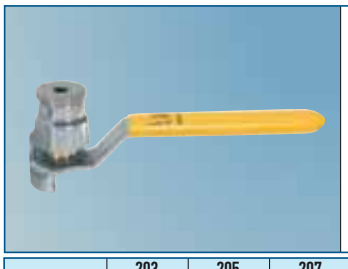

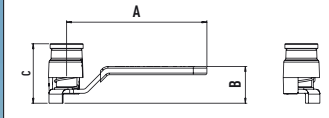

Art. K006G tamper-resistant lever
Páčka odolná proti násilnému otevření VENUS

	203	205	207				
VENUS	1/4"-1/2"	3/4"-1"	1"1/4-1"1/2				
A mm	85	105	130				
B mm	22	27	32				
L mm	36	40	48				

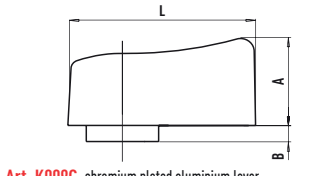

Art. K009C chromium plated aluminium lever
Pochromovaná páčka MINIBALL

	203	204					
MINI ALL	1/8"-1/4"-3/8"	1/2"					
A mm	13,5	17					
B mm	2,5	3					
L mm	27,5	32					

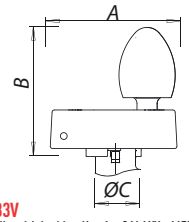

Art. K033V
Kit T-handle with locking Key for GALAXY - MERCURY
Uzamykatelný motýl pro GALAXY-MERCURY

	004	005					
	1/2"	3/4"-1"					
A mm	69	69					
B mm	66	66					
ØC mm	30	30					

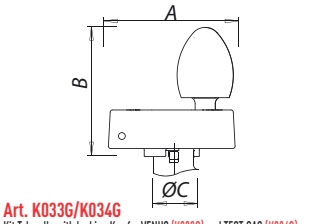

Art. K033G/K034G
Kit T-handle with locking Key for VENUS (K033G) and TEST GAS (K034G)
Uzamykatelný motýl pro VENUS (K033G) a TEST GAS (K034G)

	004	005					
	1/2"	3/4"-1"					
A mm	69	69					
B mm	66	66					
ØC mm	30	30					

ICIM UNI EN ISO 9001: 2008
ICIM ISO 14001:2004

SPARE PARTS FOR BALL VALVES
NÁHRADNÍ DÍLY PRO KULOVÉ KOHOUTY

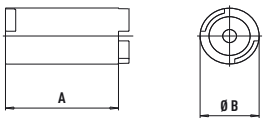

Art. 7040J Extension kit / Sada prodloužení
TOTAL – DELTA – KOSMOS

	203	204	205	207	209	210	
TOTAL	3/8"	1/2"	3/4"-1"	1"1/4-1"1/2	2"	2"1/2-3"	
KOSMOS		1/2"-3/4"	1"	1"1/4-1"1/2	2"	2"1/2-3"	
DELTA	3/8"	1/2"	3/4"-1"	1"1/4-1"1/2	2"	2"1/2-3"	
Amm	45	43	41	36	70	52	
ØBmm	29,5	30	34	44	50	66	

Art. K104N Extension kit for steel lever
Sada prodloužení pro ocelovou páčku
MERCURY – GALAXY- ASTER - COMET - ISIS – VENUS – MINERVA
PRESSTIGE - ORION

	203	205
MERCURY-GALAXY-ASTER-COMET-ISIS-VENUS-MINERVA-PRESSTIGE	3/8"-1/2"	3/4"-1"
ORION	1/2"-3/4"	1"-1"1/4

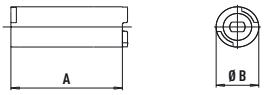

Art. 7042J extension kit / Sada prodloužení
MERCURY - GALAXY- ASTER COMET – ISIS – VENUS – ORION
MINERVA - PRESSTIGE

	203	205	207	209	210		
MERCURY	3/8"-1/2"	3/4"-1"	1"1/4-1"1/2	2"	2"1/2-4"		
GALAXY	3/8"-1/2"	3/4"-1"	1"1/4-1"1/2	2"	2"1/2-4"		
ASTER	3/8"-1/2"	3/4"-1"	1"1/4-1"1/2	2"	2"1/2-4"		
COMET	3/8"-1/2"	3/4"-1"	1"1/4-1"1/2	2"	2"1/2-4"		
ISIS	1/4"-1/2"	3/4"-1"	1"1/4-1"1/2	2"	2"1/2-4"		
VENUS	3/8"-1/2"	3/4"-1"	1"1/4-1"1/2	2"	2"1/2-4"		
ORION	1/2"-3/4"	1"-1"1/4	1"1/2-2"				
MINERVA	3/8"-1/2"	3/4"-1"	1"1/4-1"1/2	2"	2"1/2-4"		
PRESSTIGE	3/8"-1/2"	3/4"-1"	1"1/4-1"1/2	2"	2"1/2-4"		
Amm	60	65	65	65	70		
ØBmm	24	27	34	39	50		

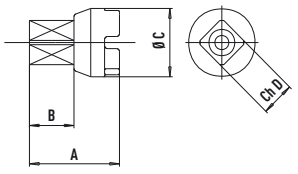

Art. 7050N square cap / Čtvercový adaptér
TOTAL – OLYMPIC

	203	205	207	209			
TOTAL	3/8"-1/2"	3/4"-1"	1"1/4-1"1/2	2"			
OLYMPIC	3/8"-1/2"	3/4"-1"	1"1/4-1"1/2	2"			
Amm	40	45	51	56			
Bmm	20	22	24	26			
ØCmm	29	33	43	48			
chDmm	14	17	22	26			

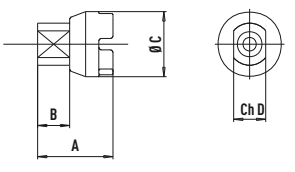

Art. 7051N sealing cap (without drilling) TOTAL
Plombovací adaptér (bez vrtání) TOTAL

	203	205	207	209	210		
TOTAL	3/8"-1/2"	3/4"-1"	1"1/4-1"1/2	2"	2"1/2-3"		
Amm	34	40	45	48	60		
Bmm	14	17	18	18	22		
ØCmm	29	33	43	48	65		
chDmm	14	17	17	19	24		

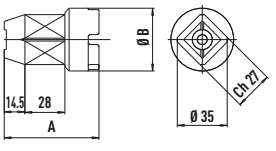

Art. 7052N underground adaptor cap
Podúrovňový adaptér TOTAL

	203	205	207	209	210		
TOTAL	3/8"-1/2"	3/4"-1"	1"1/4-1"1/2	2"	2"1/2-3"		
Amm	59	62	66	68	93		
Bmm	29	34	43	48	65		

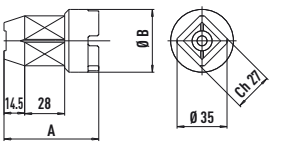

Art. 7053N underground adaptor cap
Podúrovňový adaptér
MERCURY - GALAXY – VENUS – ASTER – COMET

	203	205	207				
MERCURY	1/4"-3/8"-1/2"	3/4"-1"	1"1/4-1"1/2				
GALAXY	1/4"-3/8"-1/2"	3/4"-1"	1"1/4-1"1/2				
VENUS	1/4"-3/8"-1/2"	3/4"-1"	1"1/4-1"1/2				
ASTER	1/4"-3/8"-1/2"	3/4"-1"	1"1/4-1"1/2				
COMET	1/4"-3/8"-1/2"	3/4"-1"	1"1/4-1"1/2				
Amm	56	56	61				
ØBmm	23	26	33				

SPARE PARTS FOR BALL VALVES
NÁHRADNÍ DÍLY PRO KULOVÉ KOHOUTY

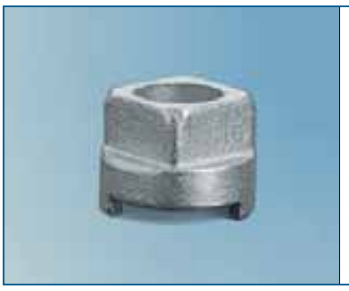

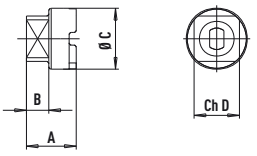

Art. 7055N square cap / Čtvercový adaptér
MERCURY - VENUS – COMET

	203	205	207	209	210		
MERCURY	1/4"-1/2"	3/4"-1"	1"1/4-1"1/2	2"	2"1/2-4"		
VENUS	1/4"-1/2"	3/4"-1"	1"1/4-1"1/2	2"	2"1/2-4"		
COMET	3/8"-1/2"	3/4"-1"	1"1/4-1"1/2	2"	2"1/2-4"		
Amm	15	20	26	30	40		
Bmm	7	9	12	14	19		
ØCmm	22	25	32	37	48		
chDmm	17	19	24	30	36		

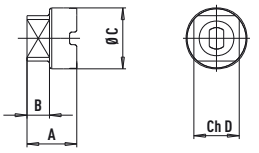

Art. 7056N sealing cap (without drilling)
Plombovací adaptér (bez vrtání)
MERCURY - VENUS – COMET - GALAXY

	203	205	207	209	210		
MERCURY	1/4"-1/2"	3/4"-1"	1"1/4-1"1/2	2"	2"1/2-4"		
VENUS	1/4"-1/2"	3/4"-1"	1"1/4-1"1/2	2"	2"1/2-4"		
COMET	3/8"-1/2"	3/4"-1"	1"1/4-1"1/2	2"	2"1/2-4"		
GALAXY	3/8"-1/2"	3/4"-1"	1"1/4-1"1/2	2"	2"1/2-4"		
Amm	15	20	26	30	40		
Bmm	7	9	12	14	19		
ØCmm	22	25	32	37	48		
chDmm	17	19	24	30	36		

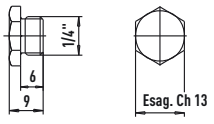

Art. 7060N
DRAINY plug
Dimensions remain unchanged for all sizes
Zátka DRAINY Rozměr je pro všechny dimenze stejný

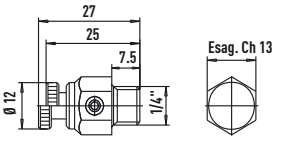

Art. 7065N
DRAINY drain cock
Dimensions remain unchanged for all sizes
Vypouštěcí ventil DRAINY Rozměr je pro všechny dimenze stejný

Art. 7068G402
Male 1/4 drain cock T-handle
Vypouštěcí ventil s vnějším závitem 1/4"

Art. 7069G402
Rotating male 1/4 drain cock
Vypouštěcí otočný ventil s vnějším závitem 1/4"

UNI EN ISO 9001: 2008
ISO 14001:2004

SPARE PARTS FOR BALL VALVES
NÁHRADNÍ DÍLY PRO KULOVÉ KOHOUTY

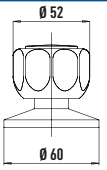

Art. 71000
INCAS K – INCAS M Knob/rosette (operation kit)
Dimensions remain unchanged for all sizes
INCAS K - INCAS M Oliva/růžice (ovládací set)
Rozměry jsou neměnné pro všechny dimenze

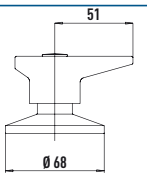

Art. 7105
INCAS K Lever/rosette (operation kit)
Dimensions remain unchanged for all sizes
INCAS K Páčka/růžice (ovládací set)
Rozměry jsou neměnné pro všechny dimenze

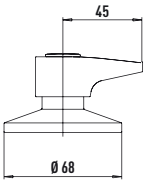

Art. 7125
INCAS M Lever/rosette (operation kit)
INCAS M Páčka/růžice (ovládací set)

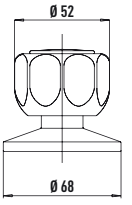

Art. 7130
INCAS EXTRA Knob/rosette – old model - (operation kit)
INCAS EXTRA Oliva/růžice - starý model - (ovládací set)

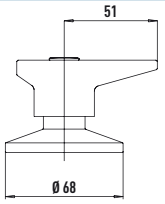

Art. 7135
INCAS EXTRA Lever/rosette (operation kit) * (old) model
Prodlužovací set pro INCAS K - INCAS M pro olivu a páčku

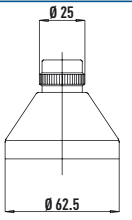

Art. 7140
INCAS K - INCAS M - INCAS EXTRA Old cap/bell (operation kit)
INCAS K - INCAS M - INCAS EXTRA Stará krytka/zvonek (ovládací set)

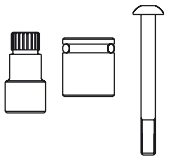

Art. 7150
Extension kit for INCAS K - INCAS M knob and lever
Prodlužovací set pro INCAS K - INCAS M pro olivu a páčku

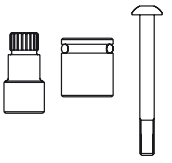

Art. 7170
Extension kit for INCAS EXTRA Knob and lever * (old) model
Prodlužovací set pro INCAS EXTRA pro olivu a páčku
*(starý model)

Art. 7180
Extension kit for Chromium plated cap INCAS K - M - E 1670
Prodlužovací set pro chromovanou krytku INCAS K - M - E1670

Art. 7200
INCAS E 1670 stem + chromium plated ball + seats kit
INCAS E 1670 dřík + chromovaná koule + sedla

Art. 7300
TOTAL EXTRA stem + chromium plated ball + seats kit
TOTAL EXTRA dřík + chromovaná koule + sedla

SPARE PARTS FOR BALL VALVES
NÁHRADNÍ DÍLY PRO KULOVÉ KOHOUTY

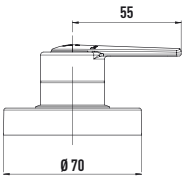

Art. K200
INCAS EXTRA – INCAS V
Operation lever kit 1/2" – 3/4" – 1" + K250 extension
Ovládací set s páčkou 1/2"-3/4"-1" +K250 prodloužení

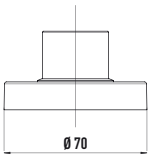

Art. K205
INCAS EXTRA – INCAS V
Chromium plated cap kit 1/2" – 3/4" – 1"
Chromovaná krytka 1/2"-3/4"-1"

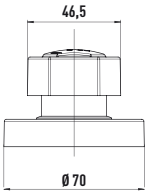

Art. K210
INCAS EXTRA – INCAS V
Operation knob kit 1/2" and 3/4" + K250 extension
Ovládací set s páčkou 1/2"-3/4"-1" +K250 prodloužení

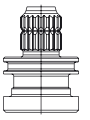

Art. K250
INCAS EXTRA – INCAS V
Extension kit for knob and lever 15 mm
Prodlužovací set pro olivu a páčku 15 mm

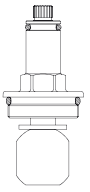

Art. K750
INCAS EXTRA
INCAS EXTRA stem + Teflon ball + seats kit
INCAS EXTRA dřík + PTFE koule + sedla

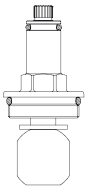

Art. K754
INCAS EXTRA
INCAS EXTRA stem + chromium plated ball + seats kit
INCAS EXTRA dřík + chromovaná koule + sedla

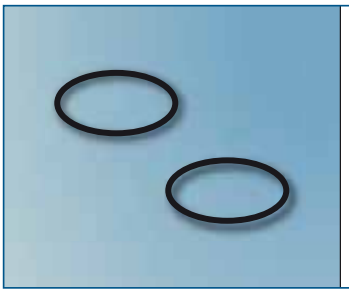

Art. K504 PRESSTIGE WATER / PRESSTIGE WASSER
Spare O-ring kit (PEROXIDIC EPDM)
Náhradní sada o-kroužků (PEROXID EPDM)

Art. K756
INCAS V screw kit
INCAS V sada s kuželkou

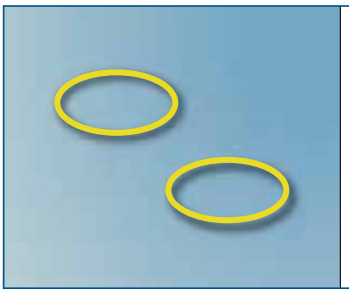

Art. K506 PRESSTIGE GAS
Spare O-ring kit (YELLOW HNBR)
Náhradní sada o-kroužků (ŽLUTÝ NBR)

Dimensions remain unchanged for all sizes

*Rozm*ěry zůstavají nezměněny pro všechny velikosti

UNI EN ISO 9001: 2008
ISO 14001:2004

SPARE PARTS

NÁHRADNÍ DÍLY - TOF PE - TOF PUSH - TOF/C

ART. 0958.---.
Ø20÷Ø90
GUARITOF
Rubber seats (hydraulic seal)
Pryžová sedla (tlakové těsnění)

ART. K013N.---.
Ø20÷Ø63
GUARITOF
Rubber seats (hydraulic seal) "TOF PUSH"
Pryžová sedla (tlakové těsnění) "TOF PUSH"

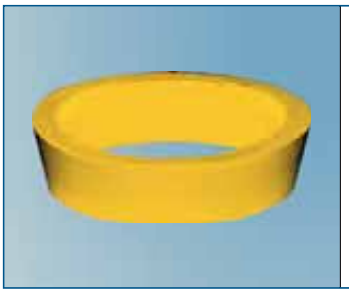

ART. K512H.---.
Ø20÷Ø90
GUARITOF
Rubber seats (hydraulic seal)
Pryžová sedla (tlakové těsnění)

ART. K514H.---.
Ø20÷Ø63
GUARITOF
Rubber seats (hydraulic seal) "TOF PUSH"
Pryžová sedla (tlakové těsnění) "TOF PUSH"

ART. 0959.---.
Ø20÷Ø90
TOF/NY
Spare parts for plastic mechanic anchor ring
Náhradní plastový svěrný kroužek

ART. K516N.---.
Ø20÷Ø63
TOF/NY
Spare parts for plastic mechanic anchor ring "TOF PUSH"
Náhradní plastový svěrný kroužek "TOF PUSH"

ART. 0956.---.
Ø20÷Ø90
TOF/OT/PE
Spare parts for brass anchor ring for PE pipe
Náhradní mosazný svěrný kroužek pro PE trubky

ART. K517L.---.
1/2"÷2"
TOF/OT/PE
Spare parts for brass anchor ring for PE pipe "TOF PUSH"
Náhradní mosazný svěrný kroužek pro PE trubky "TOF PUSH"

ART. 0957.---.
1/2"÷2"
TOF/OT/FE
Brass ring for iron pipe
Mosazný kroužek pro ocelové trubky

ART. 0978.---.
Ø75-90÷Ø110
BULLONI INOX
Kit inox joined screws (not fot TOF/C)
Sada nerezových spojovacích šroubů (není pro TOF/C)

SPARE PARTS FOR BUTTERFLY VALVES
NÁHRADNÍ DÍLY PRO MEZIPŘÍRUBOVÉ KLAPKY

EFFEBI

ATLANTIS - POLARIS

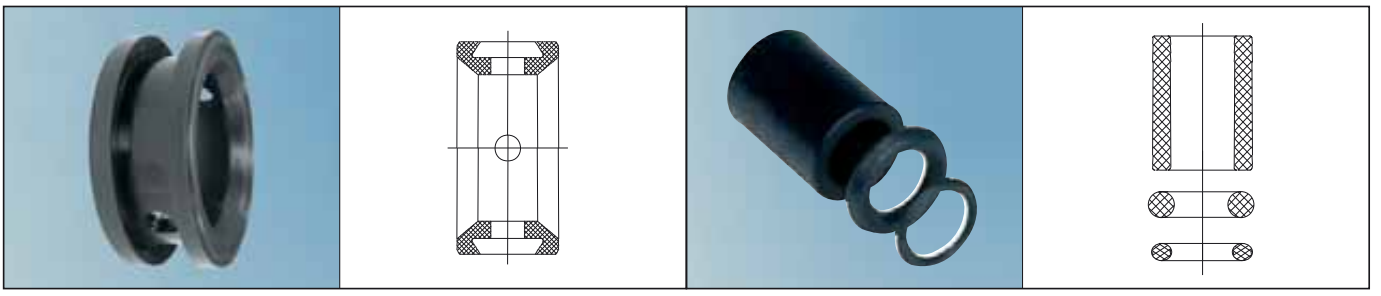

Art. K550E
EPDM UPPER SEAL + SEAT
HORNÍ TĚSNĚNÍ + SEDLO

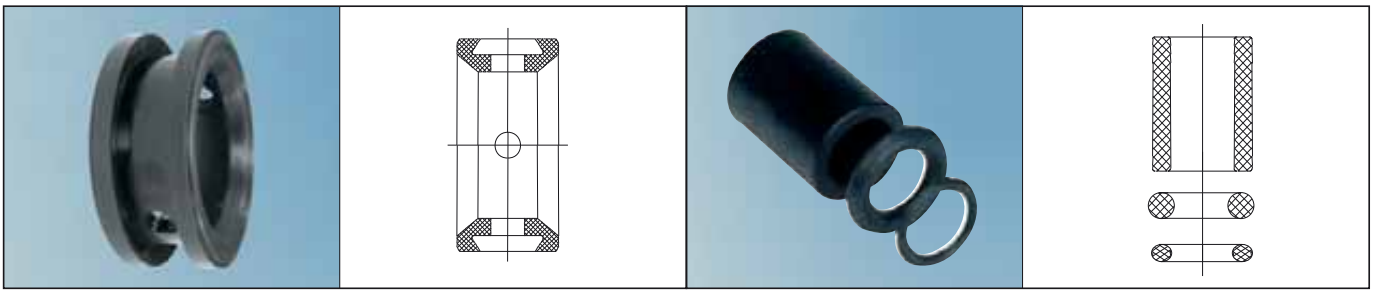

Art. K550N
NBR UPPER SEAL + SEAT
HORNÍ TĚSNĚNÍ + SEDLO

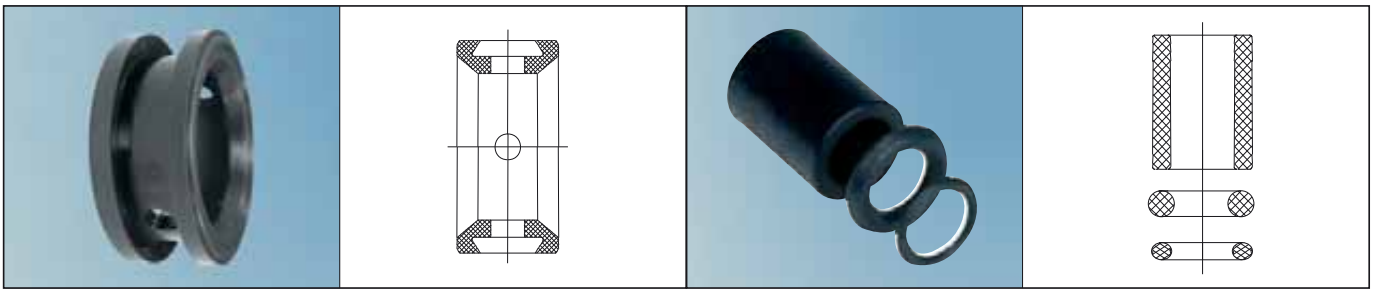

Art. K550V
VITON UPPER SEAL + SEAT
HORNÍ TĚSNĚNÍ + SEDLO

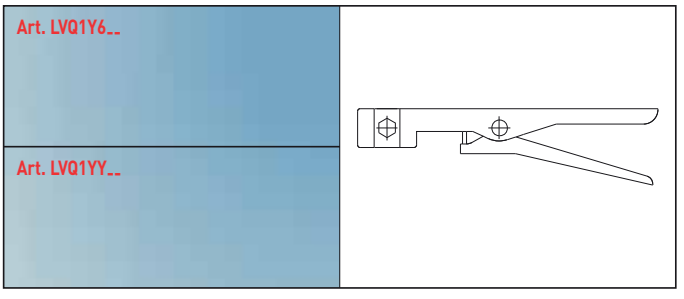

Art. LVQ1Y6/LVQ1YY
Hand lever
Ruční páka

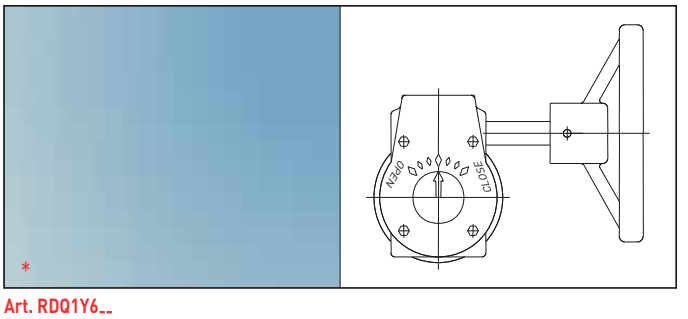

Art. RDQ1Y6__
Reduction gear with hand-wheel
Převodovka s ručním kolem

*** Art. RDQ1YY__**
Reduction gear with yellow hand-wheel (GAS)
Převodovka s ručním kolem (PLYN)

ICIM UNI EN ISO 9001: 2008
ICIM ISO 14001:2004

SPARE PARTS FOR BUTTERFLY VALVES
NÁHRADNÍ DÍLY PRO MEZIPŘÍRUBOVÉ KLAPKY
ARTEMIS - THESIS

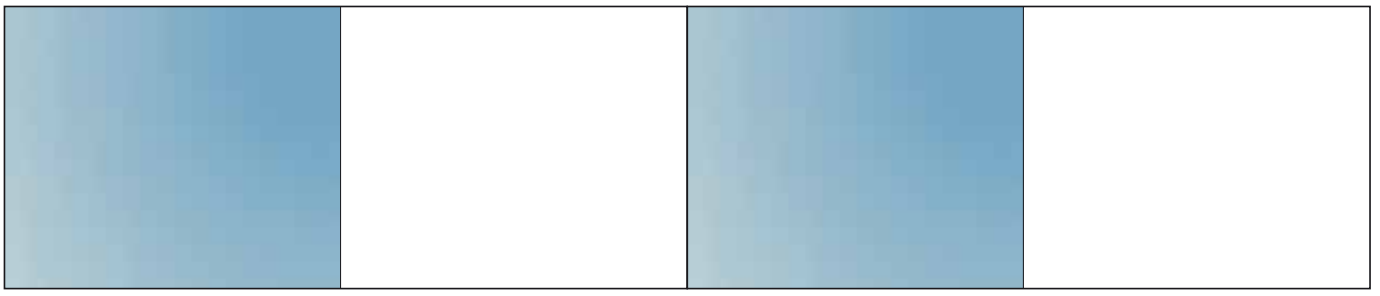

Art. SGA4Y6
EPDM SEAT
EPDM SEDLO

Art. SGB4Y6
NBR SEAT
NBR SEDLO

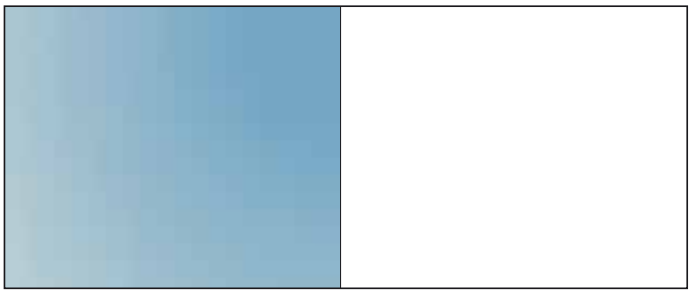

Art. SGA4H
EPDM HT SEAT
EPDM HT SEDLO

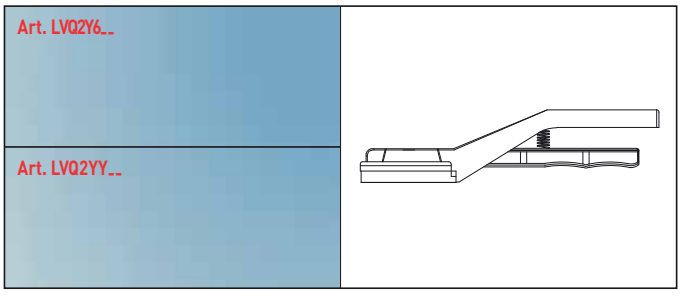

Art. LVQ2Y6/LVQ2YY
Hand lever
Ruční páka

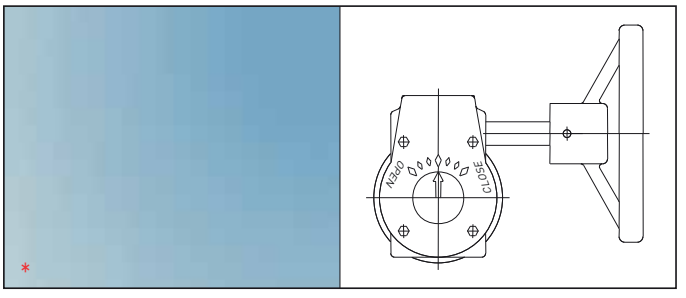

Art. RDQ2Y6__
Reduction gear with hand-wheel
Převodovka s ručním kolem

*** Art. RDQ2YY__**
Reduction gear with yellow hand-wheel (GAS)
Převodovka s ručním kolem (PLYN)

ACTUATOR MOUNTING KITS
MONTÁŽNÍ SADY K POHONŮM

EFFEBI

Connecting kit actuator-valve, series SUN WP, MOON, SELENE, TITAN-ARGOS, GEMINI
Připojovací sada ke kohoutu s pohonem série SUN WP, MOON, SELENE, TITAN-ARGOS, GEMINI

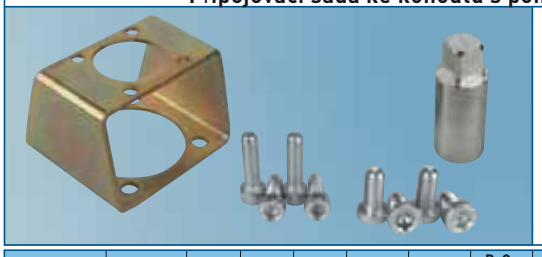

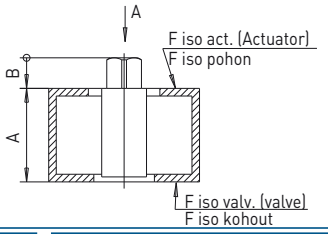

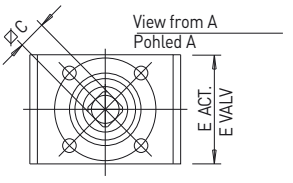

KIT	MOD.	E ACT.	E VALV.	A	B	⍁C	R. Q. STD.	F iso valv.	F iso act.
K1GA0003	SUN WP	34	34	40	11	11	-	F03	F03
K1GA0009	SUN WP	46	46	50	16	17	-	F05	F05
K1GA0105	SUN WP	34	34	40	11	11	-	F03	F03
K1GA0109	SUN WP	65	46	50	16	17	17-22	F05	F07
K1GA0204	SUN WP	34	34	40	11	11	11-14	F03	F03
K1GA0205	SUN WP	34	34	40	11	11	11-14	F03	F03
K1GA0206	SUN WP	34	34	40	15	14	-	F03	F03
K1GA0207	SUN WP	46	40	50	15	14	-	F04	F05
K1GA0208	SUN WP	46	40	50	16	17	-	F04	F05
K1GA0306	SUN WP	46	34	40	15	14	-	F03	F05
K1GA0307	SUN WP	46	40	50	15	14	14-17	F04	F05
K1GA0004	MOON	34	34	40	11	11	-	F03	F03
K1GA0005	MOON	46	34	40	11	11	11-14	F03	F05
K1GA0006	MOON	46	40	50	15	14	-	F04	F03
K1GA0007	MOON	46	40	50	15	14	-	F04	F05
K1GA0008	MOON	46	46	50	16	17	-	F05	F05
K1GA0010	MOON	70	70	60	16	17	-	F07	F07
K1GA0011	MOON	70	70	60	21.5	22	-	F07	F07
K1GA0012	MOON	120	120	80	21.5	22	-	F10	F10
K1GA0104	MOON	34	34	40	11	11	11-14	F03	F03
K1GA0106	MOON	46	40	50	15	14	14-17	F04	F05
K1GA0107	MOON	46	40	50	15	14	14-17	F04	F05
K1GA0108	MOON	65	46	50	16	17	-	F05	F07
K1GA0110	MOON	70	70	60	16	17	17-22	F07	F07
K1GA0111	MOON	90	90	60	21.5	22	22-27	F07	F10
K1GA0112	MOON	120	120	80	21.5	22	22-27	F10	F10
K1GA0212	MOON	120	120	80	21.5	22	-	F10	F10
K1GA0604	MOON	33,5	33,5	40	11	11	11-14	F03	F03
K1GA1006	MOON	46	40	50	11	11	-	F04	F03
K1GA1008	MOON	46	46	50	15	14	-	F05	F05

KIT	MOD.	E ACT.	E VALV.	A	B	⍁C	R. Q. STD.	F iso valv.	F iso act.
K1GA0013	SELENE	120	120	80	26	27	-	F10	F12
K1GA0014	SELENE	120	120	80	26	27	-	F12	F12
K1GA0015	SELENE	140	140	80	36	36	-	F12	F14
K1GA0113	SELENE	140	140	80	26	27	27-36	F10	F14
K1GA0114	SELENE	200	200	100	46	46	-	F12	F16
K1GA0115	SELENE	200	200	100	46	46	-	F12	F16
K1GA0002	TITAN-ARG.	34	34	40	11	11	-	F03	F03
K1GA0102	TITAN-ARG.	46	34	40	11	11	11-14	F03	F05
K1GA0304	TITAN-ARG.	34	34	40	15	14	-	F03	F03
K1GA0305	TITAN-ARG.	34	34	40	15	14	-	F03	F03
K1GA0308	TITAN-ARG.	46	46	50	16	17	-	F05	F05
K1GA0404	TITAN-ARG.	46	34	40	15	14	14-17	F03	F05
K1GA0405	TITAN-ARG.	46	34	40	15	14	14-17	F03	F05
K1GA0406	TITAN-ARG.	46	40	50	15	14	-	F04	F05
K1GA0407	TITAN-ARG.	46	40	50	15	14	-	F04	F05
K1GA0408	TITAN-ARG.	65	46	50	16	17	17-22	F05	F07
K1GA0506	TITAN-ARG.	46	40	50	15	14	14-17	F04	F05
K1GA0507	TITAN-ARG.	46	40	50	15	14	14-17	F04	F05
K1GB0002	GEMINI	46	40	50	11	11	-	F04	F03
K1GB0005	GEMINI	46	46	50	11	14	-	F05	F05
K1GB0006	GEMINI	46	46	50	15	14	-	F05	F05
K1GB0007	GEMINI	46	46	50	11	17	-	F05	F05
K1GB0008	GEMINI	70	70	60	11	17	-	F07	F07
K1GB0009	GEMINI	70	70	60	11	17	-	F07	F07
K1GB0102	GEMINI	46	40	50	11	11	11-14	F04	F03
K1GB0105	GEMINI	46	46	50	11	14	-	F05	F05
K1GB0106	GEMINI	46	46	50	11	14	14-17	F05	F05
K1GB0107	GEMINI	46	46	50	11	17	-	F05	F05
K1GB0108	GEMINI	70	70	60	11	17	17/22	F07	F07
K1GB0109	GEMINI	70	70	60	11	17	17/22	F07	F07

Connecting kit actuator-valve, series TOTAL (TRIFLUX, DELTA, OLYMPIC), OLYMPIC HIPRESS
Připojovací sada ke kohoutu s pohonem série TOTAL (TRIFLUXD, DELTA, OLYMPIC), OLYMPIC HIPRESS

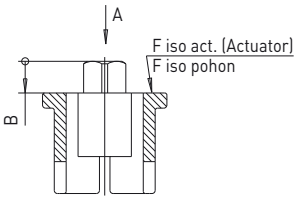

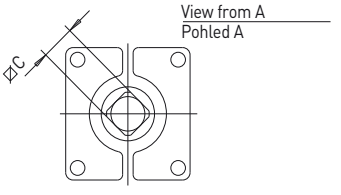

KIT	MOD.	B	⍁C	R.Q. STD.	F iso actuator
KABB0003	TOTAL	11	11	-	F03
KABB0005	TOTAL	11	11	-	F03
KABB0006	TOTAL	15	14	-	F05
KABB0007	TOTAL	15	14	-	F05
KABB0008	TOTAL	15	14	-	F05
KABB0009	TOTAL	16	17	17-22	F07
KABB0010	TOTAL	16	17	-	F07
KABB0011	TOTAL	21.5	22	-	F07
KABB0105	TOTAL	15	14	-	F05
KABB0106	TOTAL	16	17	-	F05

KIT	MOD.	B	⍁C	R.Q. STD.	F iso actuator
KABB0107	TOTAL	15	14	14-17	F05
KABB0108	TOTAL	15	14	14-17	F05
KABB0109	TOTAL	16	17	17-22	F07
KABB0110	TOTAL	16	17	17-22	F07
KABB0203	TOTAL	15	14	-	F03
KABB0012	OLYMPIC	21.5	22	22-27	F10
K1BA0003	HIPRESS	11	11	-	F03
K1BA0005	HIPRESS	15	14	-	F05
K1BA0103	HIPRESS	15	14	-	F05
K1BA0105	HIPRESS	16	17	-	F05

ICIM UNI EN ISO 9001: 2008
ICIM ISO 14001:2004

SPARE PARTS FOR VALVES
NÁHRADNÍ DÍLY PRO ARMATURY

EFFEBI

Gears for manual operation for MOON – SELENE series
Převodovky pro ruční ovládání pro sérii MOON - SELENE

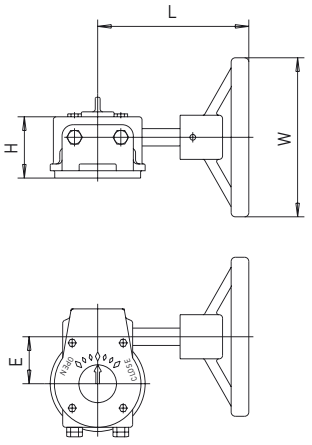

CODE	Rate	F ISO	E	H	L	W	* Nm	** Nm	WEIGHT gr.
RDQ1Y608A6	24:1	F7	45	63	160	150	17	125	4,5
RDQ1Y613A6	24:1	F7	45	63	160	235	17	125	4,5
RDQ1Y616A6	30:1	F10	45	63	190	250	20	175	6,5
RDQ1Y617A6	30:1	F10	65	75	260	310	20	175	10
RDA1Y618	30:1	F10	65	75	260	310	20	175	10
RDA1Y619	35:1	F14	65	75	260	400	25	260	10
RDA1Y621	45:1	F16	100	100	305	400	45	600	18
RDA1Y622	45:1	F16	100	100	360	400	45	600	48,5

* INPUT Nm

** OUPUT Nm

Gear kit and gear for MOON – SELENE - ANTARES series
Sada pro převodovlu pro sérii MOON - SELENE - ANTARES

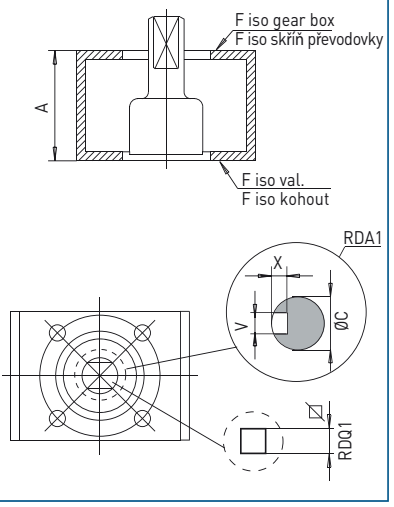

SIZE VALV.	GEAR BOX	KIT	A	⊠	øC	X	V	F iso valv.	F iso gear box
DN 15	RDQ1Y608A6	K2GA0004	50	11				F03	F07
DN 20	RDQ1Y608A6	K2GA0004	50	11				F03	F07
DN 25	RDQ1Y608A6	K2GA0006	50	11				F04	F07
DN 32	RDQ1Y608A6	K2GA0006	50	11				F04	F07
DN 40	RDQ1Y608A6	K2GA0008	50	11				F05	F07
DN 50	RDQ1Y608A6	K2GA0008	50	11				F05	F07
DN 65	RDQ1Y613A6	K2GA0010	60	14				F07	F07
DN 80	RDQ1Y613A6	K2GA0010	60	14				F07	F07
DN 100	RDQ1Y613A6	K2GA0012	60	14				F10	F07
DN 125	RDA1Y616	K2GA0013	80		22	4	8	F10	F10
DN 150	RDA1Y616	K2GA0014	80		22	4	8	F12	F10
DN 200	RDA1Y621	K2GA0015	100		45	5,5	14	F12	F16

Stem extension kit for MOON, ANTARES and SELENE with lever
Sada prodloužení pro MOON, ANTARES a SELENE s pákou

Art. 2004...000

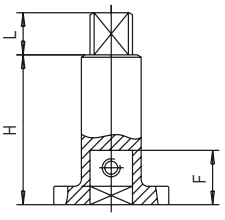

Art. 2004...00A

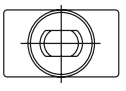

AISI 304

SIZE VALV.	KIT	F	H *	L	WEIGHT gr.
DN15 - DN20	2004060000	13	50/100	12	75
DN25 - DN32	200408000A	14	50/100	13	100
DN40 - DN50	200409000A	19	50/100	16	177
DN65 - DN80	2004110000	24	50/100	22	285
DN 100	2004120000	27	50/100	25	348

* SEE PRICE LIST - * VIZ CENÍK

Stem extension kit for TITAN, ARGOS, SUN WP, ALBA, SUNNY with lever
Sada prodloužení pro TITAN, ARGOS, SUN WP, ALBA, SUNNY s pákou

SUN WP - ALBA - SUNNY

ART. 2004--0000

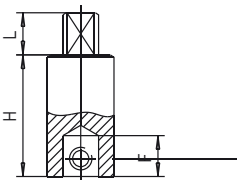

TITAN - ARGOS

ART. PRG----

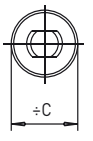

AISI304

TITAN - ARGOS

SIZE VALV.	KIT	H
1/4" - 3/8"	PRG2X202	50/100
1/2" - 3/4"	PRG2X204	50/100
1" - 1"1/4	PRG2X206	50/100
1"1/2 - 2"	PRG2X208	50/100

SUN WP - ALBA - SUNNY

SIZE VALV.	KIT	L	F	H *	øC	WEIGHT gr.
1/4"-1/2"	2004040000	10	11	50/100	16	75
3/4"-1"	2004060000	12	13	50/100	16	75
1"1/4-1"1/2	2004080000	13	14	50/100	20	100
2"	2004090000	16	19	50/100	25	177

ACTUATOR ACCESSORIES
PŘÍSLUŠENSTVÍ K POHONŮM

EFFEBI

NAMUR 5/2 and 3/2 way multifunctional monostable solenoid valve
Jednočinný 5/2 a 3/2-cestný multifunkční solenoid NAMUR

IP65

Valve with air spring / Emergency screw
Compact design
Airflow 750 l/min for standard version / IP65
Body in anodised aluminium
Inside parts in polycarbonate and brass / Seals in NBR
Working pressure from 2 to 8 bar
Working temperature from -10°C to +60°C
Voltage: CC= 12V, 24V; AC=24V, 110V, 230V
Easy change from 5/2 to 3/2-way operation by brass plate
On request **IP67**

Ventil se vzduchovou pružinou / Nouzové ovládání
Kompaktní provedení
Průtok vzduchu 750 l/min pro standardní verzi / IP65
Tělo z eloxovaného hliníku
Vnitřní díly z polykarbonátu a mosazi / Těsnění z NBR
Pracovní tlak od 2 do 8 bar
Pracovní teplota -10°C do +60°C
Napětí: CC=12V, 24V; AC=24V, 110V, 230V
Jednoduchá změna z 5/2 na 3/2-cestný pomocí mosazného těsnicího plíšku
Na vyžádání IP67

Art. EVNM

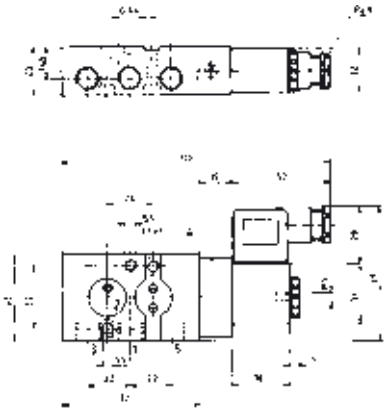

NAMUR 5/2 and 3/2 way multifunctional bistable solenoid valve
Dvojčinný 5/2 a 3/2-cestný multifunkční solenoid NAMUR

IP65

Emergency screw / Compact design
Airflow 1050 l/min for standard version / IP65
Body in anodised aluminium
Inside parts in polycarbonate and brass / Seals in NBR
Working pressure from 2 to 8 bar
Working temperature from -10°C to +60°C
Voltage: CC= 12V, 24V; AC=24V, 110V, 230V
Easy change from 5/2 to 3/2-way operation by brass sealing plate
On request **IP67**

Nouzové ovládání / Kompaktní provedení
Průtok vzduchu 1050 l/min pro standardní verzi / IP65
Tělo z eloxovaného hliníku
Vnitřní díly z polykarbonátu a mosazi / Těsnění z NBR
Pracovní tlak od 2 do 8 bar
Pracovní teplota -10°C do +60°C
Napětí: CC=12V, 24V; AC=24V, 110V, 230V
Jednoduchá změna z 5/2 na 3/2-cestný pomocí mosazného těsnicího plíšku
Na vyžádání IP67

Art. EVNB

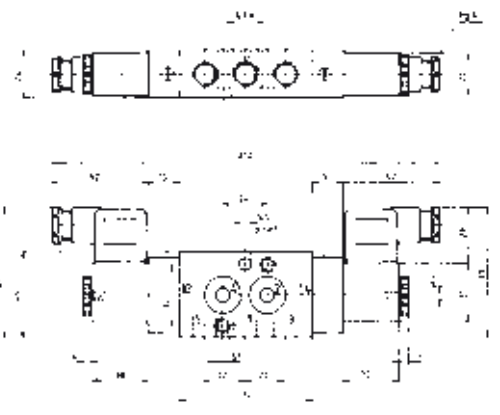

NAMUR 5/2- and 3/2-way monostable solenoid valve
EVEM: with EExm II T4-T5 IP66 coil
EVSM: with EExia II C T6 IP65 intrinsic safety coil (voltage 24 VDC)

Jednočinný 5/2 a 3/2-cestný multifunkční solenoid NAMUR
EVEM: s EExm II T4-T5 IP66 cívkou
EVSM: s EExia II C T6 IP65 vnitřní bezpečnostní cívkou (napětí 24 VDC)

Atex

IP65
IP66

Manual override / Attaches G 1/4"
Dimension 5 mm / Working pressure 2 to 10 bar
Working temperature –15°C to +60°C
Protection degree: IP66
Voltage: DC=12V,24V AC=24V, 110V,220V
Power consumption 3W 3W 5VA 5VA 5VA 5VA
Air flow 1050 l/min
Upon request: EExm II T4-T5 IP66 explosion-proof coil
EExia IIC T6 IP65 intrinsic safety coil
Easy change from 5/2 to 3/2-way operation by brass sealing plate

Nouzové ovládání / Připojení G 1/4"
Rozměr 5 mm / Pracovní tlak od 2 do 10 bar
Pracovní teplota od -15°C do +60°C
Stupeň krytí: IP66
Napětí: CC=12V, 24V; AC=24V, 110V, 220V
Příkon 3W 3W 5VA 5VA 5VA 5VA / Průtok vzduchu 1050 l/min
Na vyžádání: EExm II T4-T5 IP66 cívka do prostředí s nebezp.exploze
EExia IIC T6 IP65 vnitřní bezpečnostní cívka
Jednoduchá změna z 5/2 na 3/2-cestný pomocí mosazného těsnicího plíšku

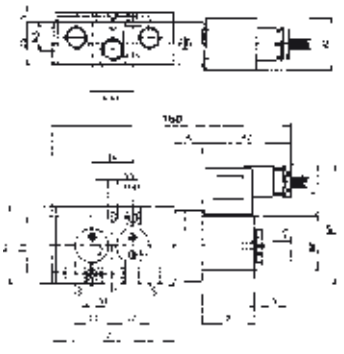

NAMUR 5/2- and 3/2-way multifunctional bistable solenoid valve
EVEB: with EExm II T4-T5 IP66 coil
EVSB: with EExia II C T6 IP65 intrinsic safety coil (voltage 24 VDC)

Dvojčinný 5/2 a 3/2-cestný multifunkční solenoid NAMUR
EVEB: s EExm II T4-T5 IP66 cívkou
EVSB: s EExia II C T6 IP65 vnitřní bezpečnostní cívkou (napětí 24 VDC)

Atex

IP65
IP66

Manual override / Connections G 1/4"
Dimension 5 mm / Working pressure 2 to 10 bar
Working temperature –15°C a +60°C
Protection degree: IP66
Enclosure IP65 / DIN 40050
Voltage: DC=12V,24V AC=24V, 110V,220V
Power consumption 3W 3W 5VA 5VA 5VA 5VA
Air flow 1050 l/min
Upon request: EExm II T4-T5 IP66 explosion-proof coil
EExia IIC T6 IP65 intrinsic safety coil
Easy change from 5/2 to 3/2-way operation by brass sealing plate

Nouzové ovládání / Připojení G 1/4"
Rozměr 5 mm / Pracovní tlak od 2 do 10 bar
Pracovní teplota –15°C do +60°C
Stupeň krytí: IP66 / Napětí: CC=12V, 24V; AC=24V, 110V, 220V
Příkon 3W 3W 5VA 5VA 5VA 5VA / Průtok vzduchu 1050 l/min
Na vyžádání: EExm II T4-T5 IP66 cívka do prostředí s nebezp.exploze
EExia IIC T6 IP65 vnitřní bezpečnostní cívka
Jednoduchá změna z 5/2 na 3/2-cestný pomocí mosazného těsnicího plíšku

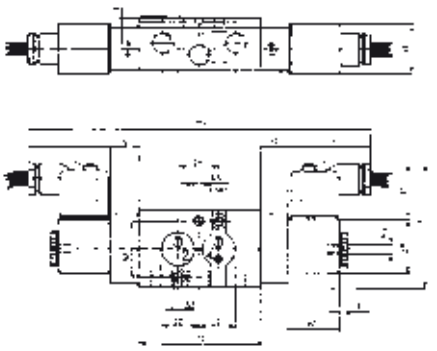

ICIM UNI EN ISO 9001: 2008
ICIM ISO 14001:2004

LIMIT SWITCH
KONCOVÉ SPÍNAČE

EFFEBI

Micro box in aluminium with electromechanical limit switches, with 3D position indicator
Hliníková mikroskříň s elektromechanickými koncovými spínači s 3D indikátorem polohy

IP67

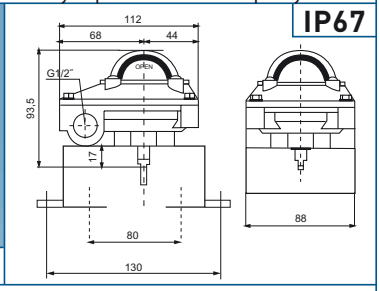

Art. GZ01BAE0

Art. GZ01BAE6 **Usable only for Manual valves**
Použitelný pouze pro ruční kohouty.

Box: IP67, DIN EN ISO 60529, aluminium	Skříň: IP67, DIN EN ISO 60529, hliník
Pin in AISI303 stainless steel, screws in AISI304 stainless steel	Hřídel z nerezové oceli AISI303, šrouby z nerezové oceli AISI304
Excentrique in polycarbonate	Excentr z polykarbonátu
Black cable clamping M20X1.5/G 1/2"	Černý upínací kabel M20X1.5/G 1/2"
Mounting Kit in Stainless Steel	Montážní sada z nerezové oceli
3D position indicator in plastic material	3D indikátor polohy z plastu
Seals in NBR.	Těsnění z NBR
Adjustable bracket 30/50mm in width	Nastavitelný držák s šířkou 30/50 mm
Electromechanical limit switches: Crouzet IP67	Elektromechanické koncové spínače: Crouzet IP67
24VDC, 4A–250VAC 0,3A –3 wires	24VDC, 4A-250VAC 0,3A - 3 kabely
Working temperature from -20°C to +80°C	Pracovní teplota od -20°C do +80°C

Box in aluminium with limit switches, with 3D position indicator
Hliníková mikroskříň s elektromechanickými koncovými spínači s 3D indikátorem polohy

IP67

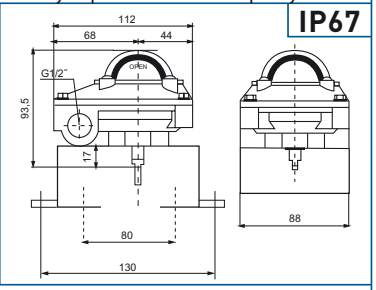

Art. GZ01ABEH

Art. GZ01ABE6 **Usable only for Manual valves**
Použitelný pouze pro ruční kohouty.

Box: IP67, DIN EN ISO 60529, aluminium	Skříň: IP67, DIN EN ISO 60529, hliník
Pin in AISI303 stainless steel, screws in AISI304 stainless steel	Hřídel z nerezové oceli AISI303, šrouby z nerezové oceli AISI304
Excentrique in polycarbonate	Excentr z polykarbonátu
Black cable clamping M20X1.5/G 1/2"	Černý upínací kabel M20X1.5/G 1/2"
Mounting Kit in Stainless Steel	Montážní sada z nerezové oceli
3D position indicator in plastic material	3D indikátor polohy z plastu
Seals in NBR.	Těsnění z NBR
Adjustable bracket 30/50mm in width	Nastavitelný držák s šířkou 30/50 mm
Limit switches: P+F IP67 Type NBB2 - V3 - E2,	Koncové spínače: P+F IP67 Typ NBB2 - V3 - E2,
0-30V CC, 3 wires, 0-100 mA 1000Hz; current <=15 mA	0-30V CC, 3 kabely, 0-100 mA 1000Hz; proud = 15 mA
Working temperature from -20°C to +80°C	Pracovní teplota od -20°C do +80°C

Micro box in aluminium with electromechanical limit switches, with 3D position indicator
Hliníková mikroskříň s elektromechanickými koncovými spínači s 3D indikátorem polohy

ATEX: 94/9/CE

IP67

Art. GZ01BASH

Exd II BT6 zone 1 - 2 (Atex Ex II 2G)

Box: IP67, DIN EN ISO 60529, aluminium	Skříň: IP67, DIN EN ISO 60529, hliník
Pin in AISI303 stainless steel, screws in AISI304 stainless steel	Hřídel z nerezové oceli AISI303, šrouby z nerezové oceli AISI304
Excentrique in polycarbonate	Excentr z polykarbonátu
Black cable clamping M20X1.5/G 1/2"	Černý upínací kabel M20X1.5/G 1/2"
Mounting Kit in Stainless Steel	Montážní sada z nerezové oceli
3D position indicator in plastic material	3D indikátor polohy z plastu
Seals in NBR.	Těsnění z NBR
Adjustable bracket 30/50mm in width	Nastavitelný držák s šířkou 30/50 mm
Electromechanical limit switches: Zippy IP67	Elektromechanické koncové spínače: Zippy IP67
125V–250VAC operating current 5A –3 wires	125V-250VAC, pracovní proud 5A - 3 kabely
Working temperature from -20°C to +80°C	Pracovní teplota od -20°C do +80°C

Micro box in aluminium with electromechanical limit switches, with 3D position indicator
Hliníková mikroskříň s elektromechanickými koncovými spínači s 3D indikátorem polohy

ATEX: 94/9/CE

IP67

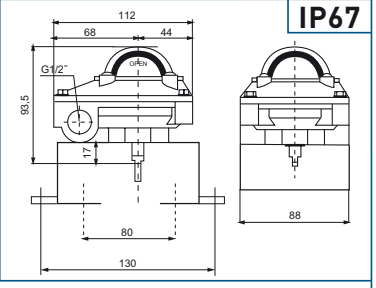

Art. GZ01EFEH

Exd II 3D zone 22 (Atex Ex II 3D)

Box: IP67, DIN EN ISO 60529, aluminium	Skříň: IP67, DIN EN ISO 60529, hliník
Pin in AISI303 stainless steel, screws in AISI304 stainless steel	Hřídel z nerezové oceli AISI303, šrouby z nerezové oceli AISI304
Excentrique in polycarbonate	Excentr z polykarbonátu
Black cable clamping M20X1.5/G 1/2"	Černý upínací kabel M20X1.5/G 1/2"
Mounting Kit in Stainless Steel	Montážní sada z nerezové oceli
3D position indicator in plastic material	3D indikátor polohy z plastu
Seals in NBR.	Těsnění z NBR
Adjustable bracket 30/50mm in width	Nastavitelný držák s šířkou 30/50 mm
Electromechanical limit switches: Honeywell series ZM10	Elektromechanické koncové spínače: Honeywell série ZM10
gold plated IP67 12V - 125VAC-DC / 125VAC 0.1A –3 wires	pozlaceno IP67 12V - 125VAC-DC / 125VAC 0,1A - 3 kabely
Working temperature from -20°C to +80°C	Pracovní teplota od -20°C do +80°C

Micro box in aluminium with explosion-proof EExd, with 3D position indicator
Hliníková mikroskříň s antiexplozivní úpravou EExd s 3D indikátorem polohy

ATEX: 94/9/CE

IP67

Art. GZ01GC4H

Exd II CT6 zone 1-2-21-22 (Atex Ex II 2GD)

Box: IP67, housing and cover alluminium alloy LM-6	Skříň: IP67, pouzdro a kryt z hliníkové slitiny LM-6
Shaft stainless steel - CAM in polyamide	Hřídel z nerezové oceli - vačka z polyamidu
Screw AISI304 - 3D position indicator ABS plastic	Šroub AISI 304 - 3D indikátor polohy ABS plast
Explosion-proof to I IIA IIB and IIC	Antiexplozivní ochrana na I IIA IIB a IIC
Cable entry N°2 M20 x 1,5	Vstupní kabel N°2 M20 x 1,5
Seals in nitrile rubber BUNA N.	Těsnění z nitrilové pryže BUNA N.
Brackets adjustable height and width	Držák s nastavitelnou výškou a šířkou.
Limit switches: HONEYWELL switch model V5C010EN3D 10 Amp, 125 or 250 VAC, 220 VDC 50Hz/60Hz No/Nc	Koncové spínače: HONEYWELL spínač model V5C010EN3D 10 A, 125 nebo 250 VAC, 220 VDC 50Hz/60Hz No/Nc
Working temperature from -20°C to +80°C	Pracovní teplota od -20°C do +80°C
Storage temperature from -30°C to +80°C	Teplota skladování od -30°C do +80°C

Micro box in aluminium with intrinsic safety limit switches EExia or pneumatic limit switch
Hliníková mikroskříň s bezpečnostními koncovými spínači EExia nebo pneumatickým koncovým spínačem.

IP67

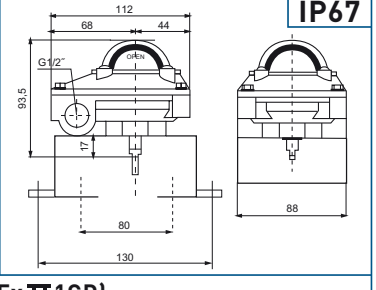

Art. GZ01DBEH (Atex Ex II 1GD)

Art. GZ01PEH4 with pneumatic limit switch - s pneumatickým koncovým spínačem

Box: IP67, DIN 40050, Aluminium	Skříň: IP67, DIN 40050, hliník
Pin in AISI303 stainless steel, screws in AISI304 stainless steel	Hřídel z nerezové oceli AISI303, šrouby z nerezové oceli AISI304
Cams in Polyamide, seals in EPDM, NBR	Vačky z polyamidu, těsnění EPDM, NBR
Light blue cable clamping M20x1,5	Světlemodrý upínací kabel M20x1,5
Mounting bracket in AISI304 stainless steel	Upevňovací držák z nerezové oceli AISI304
3D position indicator in plastic material	3D indikátor polohy z plastu
Standard version brackets: 80mm axle base	Standardní provedení držáku: rozteč 80mm
FOR GZ01DBEH:	**Pro GZ01DBEH:**
Limit switches: P+F Type NCB2 – V3 – NO EExia IICT6	Koncové spínače: P+F typ NCB2 - V3 - NO Eexia IICT6
8VDC, 2 wires, 0-2000Hz	8VDC, 2 kabely, 0-2000Hz
Working temperature from -20°C to +100°C	Pracovní teplota od -20°C do +100°C
FOR GZ01PEH4:	**Pro GZ01PEH4:**
Switch: 3/2 - wasy, NC - Pressure: 0-8 bar	Spínač: 3/2 - wasy, NC - tlak 0-8 bar
Flow capacity: 80l/min - Temperature: -20°C + 80°C.	Průtoková kapacita: 80l/min - teplota: -20°C + 80°C.

DIAGRAMS / DIAGRAMY

Pressure/temperature diagram
The pressure curves have been drawn, based on laboratory tests made on our standard products. These are indicative of the usage limits of EFFEBI ball valves.
Diagramm not valid for dangerous gases.

Diagram tlak/teplota
Tlakové křivky vycházejí z laboratorních testů prováděných s našimi standardními výrobky. Hodnoty udávají limity použití kulových kohoutů EFFEBI.
Diagram není platný pro nebezpečné plyny.

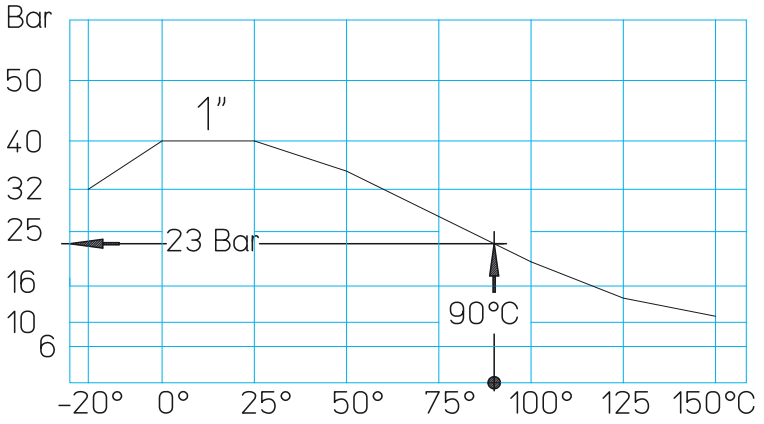

EXAMPLE: To determine the maximum pressure a 1" ball valve can resist at 90°C: from the x- coordinate temperature line draw a line until it meets the curve. From this point, draw a horizontal line until it meets the pressure co-ordinate. The value so obtained is 23 bar.

PŘÍKLAD: chceme určit maximální tlak pro kulový kohout 1" při 90°C: z osy x veďte kolmici z požadované hodnoty teploty až tato přímka protne křivku. Z tohoto bodu veďte vodorovnou přímku na osu hodnot tlaku (osa y). Odečteme hodnotu tlaku 23 bar.

Head loss/flow rate diagram
Kv valves shown are based upon laboratory tests.
The Kv value indicates a volumetric flow rate of a fully open ball valve at a temperature between 5°C and 40°C, creating a head loss (differential pressure) of 1 bar.

Diagram tlakových ztrát
Kv kohoutů je stanoveno na základě laboratorních testů.
Hodnota Kv reprezentuje objemový průtok vody při plně otevřené armatuře při teplotě v rozmezí 5oC až 40oC, který vytváří tlakovou ztrátu 1 bar.

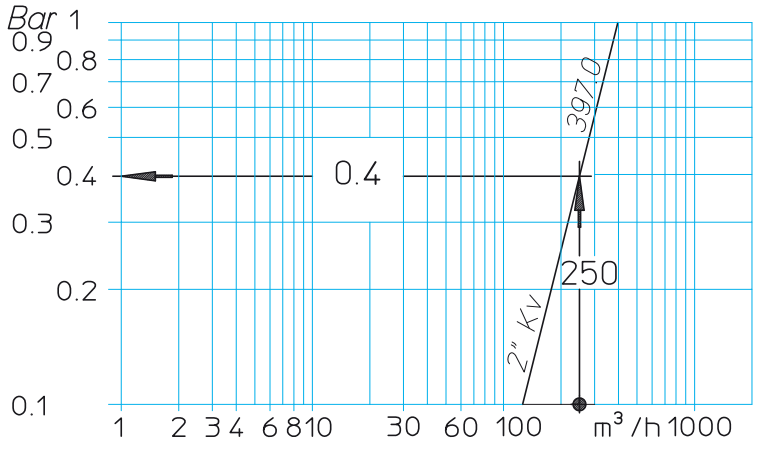

ISTALLATION INSTRUCTIONS
The Installation must be designed and realized as to avoid movements which may damage the valve.
The valve must be always used in position completed closed (OFF) or completely open (ON).
In the event of freezing and ice, we recommend that the installation must be drained and the valve operated several times to ensure that it is fully drained.
We suggest that the valve be thermally insulated to avoid this risk.

MONTÁŽNÍ NÁVOD
Montáž musí být navržena a provedena tak, aby bylo zabráněno manipulaci, která by poškodila armaturu.
Kulový kohout musí být vždy používán v poloze úplně zavřeno (OFF) nebo úplně otevřeno (ON).
V případě mrazu se musí rozvod vypustit a kulový kohoutr se musí několikrát zavřít a otevřít, aby byl úpně vypuštěn.
Doporučujeme armaturu tepelně izolovat proti nebezpečí popálení.

UNI EN ISO 9001: 2008
ISO 14001:2004

CORROSION STRENGTH VALUES
KOROZNÍ ODOLNOST

EFFEBI

1 = EXCELLENT • 2 = GOOD 3 = SECOND-RATE • 4 = UNADVISABLE — = NO INFORMATION AVAILABLE B = BOILING • C = HOT Ta = ROOM TEMPERATURE MEDIA / MEDIEN	CONCENTRATION PROZENT	TENPERATURE °C TEMPERATUR °C	AISI 304 18/8 CF8 1.4301	AISI 316 18/8/2 CF8M 1.4401-1.4408	CARBON STEEL AC. AL CARBONIO A105/A216WCB	GG25	GGG40	CW617N CW602N
A								
Acetaldehyde		Ta	1	1	3	3	—	
Acetilene		+20	1	1	1	1	4	
Acetic Acid	10%	+20	1	1	4	4	2	
Acetic Acid	10%	B	2	4	4	4	4	
Acetic Acid	20-80%	+20	1	2	4	4	4	
Acetic Acid	80%	B	2	2	4	4	4	
Acetic Acid (vapours)	30%	C	3	3	4	4	4	
Acetic Anhydride		B	2	2	3	3	3	
Acetic Ester	Concentrated	+20	1	1	2	2	—	
Acetic Solvents		Ta	1	1	1	2	—	
Acetone		B	1	1	2	2	1	
Acido Cresilico		+20	1	1	2	2	2	
Acido Idrofluorosilicico		Ta	3	3	4	4	2	
Acrylonitrile		Ta	1	1	1	1	—	
Alcool Diacetone		Ta	1	1	1	1	—	
Alum	10%	B	2	2	4	4	2	
Alum	saturated	B	3	2	4	4	—	
Aluminium Chloride	25%	+20	4	3	4	4	4	
Aluminium (Chloride)	25%	+20	4	3	4	4	—	
Aluminium (Chloride)	25%	B	4	4	4	4	—	
Aluminium (Fluoride)	5%	+20	4	3	4	4	—	
Aluminium Sulfate		+20	2	2	4	4	—	
Aluminium Sulfate		B	3	2	4	4	—	
Aluminum Sulphate		Ta	2	1	3	3	3	
Ammines		+20	1	1	1	1	—	
Ammonia	concentrated	+20	1	1	2	2	1	
Ammonia	acquarosa	Ta	1	1	1	1	4	
Ammonia	gaseous	C	4	4	3	3	—	
Ammonium Bicarbonate		Ta	2	2	3	3	—	
Ammonium Carbonate		+20	2	2	2	2	—	
Ammonium Carbonate		Ta	2	2	2	2	—	
Ammonium Chloride	10%	+20	2	2	3	3	4	
Ammonium Chloride	10%	+20	2	2	3	3	—	
Ammonium Chloride	10%	B	3	2	4	4	—	
Ammonium Disulphate		+20	1	1	3	3	—	
Ammonium Hydroxide	Concentrated	C	1	1	2	2	—	
Ammonium Hydroxide		Ta	1	1	2	2	—	
Ammonium Hydroxide		C	1	1	2	2	4	
Ammonium Monophosphate		+20	1	1	4	4	—	
Ammonium Monophosphate		+20	1	1	4	4	—	
Ammonium Nitrate		+20	2	2	2	2	—	
Ammonium Nitrate	Saturated	B	2	2	3	3	—	
Ammonium Nitrate		+20	2	2	2	2	4	
Ammonium Persulphate	5%	+20	2	2	4	4	—	
Ammonium Phosphate		Ta	2	2	4	4	—	
Ammonium Sulphate	5%	+20	3	2	3	3	—	
Ammonium Sulphate	10%	B	4	3	4	4	—	
Ammonium Sulphate	Saturated	B	4	3	4	4	—	
Ammonium Sulphate		+20	3	2	3	3	4	
Ammonium Trisulphate		+20	2	1	2	2	—	
Amyl Acetate	concentrated	+20	2	2	2	2	—	
Amyl Acetate		Ta	2	2	3	3	2	
Amyl Alcohol	concentrated	+20	1	1	4	4	1	
Aniline	3%	+20	1	1	2	2	3	
Aniline	Concentrated	+20	2	2	2	2	3	
Aniline (dyes)		Ta	1	1	3	3	3	
Animal Oil		Ta	1	1	1	1	—	
Antimony Trichloride		+20	4	4	4	4	—	
Antimony Trichloride		Ta	4	4	4	4	—	
Apple Juice		Ta	2	2	4	4	4	
Asphalt		Ta	1	1	2	2	1	
B								
Barium Chloride	Saturated	+20	3	2	3	3	3	
Barium Chloride	Water sol.	C	4	3	4	4	3	
Barium Carbonate		Ta	2	2	2	2	1	
Barium Chloride	5%	+20	2	2	3	3	4	
Barium Hydroxide		Ta	2	2	3	3	2	
Barium Sulphate	Saturated	+20	3	2	2	2	1	

1=VÝBORNÁ • 2=DOBRÁ 3=NEDOPORUČENO 4=NEVHODNÝ - = BEZ INFORMACÍ B=VAŘICÍ • C=HORKÉ Ta=POKOJOVÁ TEPLOTA MEDIA / MÉDIUM	KONCENTRATION KONCENTRACE	TEMPERATURE TEPLOTA	AISI 304 18/8 CF8 1.4301	AISI 316 18/8/2 CF8M 1.4401-1.4408	UHLÍKOVÁ OCEL AC.AL CARBONIO A105/A216WCB	GG25	GGG40	CW617N CW602N
Barium Sulphate		+20	2	2	2	2	2	
Barium Sulphite		Ta	2	2	3	3	1	
Benzaldehyde		Ta	1	1	1	1	—	
Benzoic Acid		+20	2	2	2	2	2	
Benzol		C	2	2	2	2	1	
Borax		+20	1	1	2	2	1	
Boric Acid	5%	C	2	2	4	4	2	
Brine		Ta	2	2	3	3	2	
Bromine		+20	4	4	4	4	4	
Butadiene		Ta	1	1	1	1	1	
Butane		Ta	1	1	1	1	1	
Butyric Acid	5%	+70	2	2	3	3	4	
Butyl Alcohol		Ta	1	1	2	2	1	
Butylene		ta	1	1	1	1	—	
Butyl Acetate		+20	2	2	1	1	—	
C								
Calcium Bisulphite		+20	3	2	4	4	2	
Calcium Bisulphite		+20	3	2	4	4	2	
Calcium Carbonate		+20	2	2	2	2	1	
Calcium Carbonate		+20	2	2	2	2	1	
Calcium Chloride		+20	3	2	3	3	4	
Calcium Chloride	Diluted	+20	3	2	3	3	4	
Calcium Chloride	Concentrated	+20	4	3	3	3	4	
Calcium Chloride	Concentrated	B	4	4	4	4	4	
Calcium Hydroxide	5%	+20	2	2	2	2	2	
Calcium Hydroxide	10%	B	2	2	4	4	2	
Calcium Hydroxide	50%	B	4	2	4	4	2	
Calcium Hypochlorite	2%	+20	3	3	4	4	4	
Calcium Hydroxide		Ta	1	1	1	1	—	
Calcium Hydroxide		+20	2	2	2	2	2	
Calcium Hypochlorite		+20	3	3	4	4	4	
Calcium Sulphate		Ta	2	2	3	3	1	
Calcium Sulphate	Saturated	+20	2	2	2	2	—	
Carbolic Acid		B	2	2	3	3	—	
Carbonic Acid	saturated	+20	2	2	4	4	—	
Carbon Dioxide		Ta	1	1	1	1	1	
Carbon Disulphide		+20	2	2	2	2	2	
Carbon Disulphite		Ta	2	2	2	4	1	
Carbon Monoxide		B	1	1	1	1	—	
Carbon Tetrachloride		+20	2	2	2	2	3	
Carbon Tetrachloride		B	3	3	4	4	3	
Carbon Tetrachloride	Dry	Ta	1	1	2	2	3	
Carbon Tetrachloride	Wet	Ta	2	2	4	4	4	
Caustic Soda	5%	+20	2	2	2	2	—	
Caustic Soda	20%	B	1	1	2	2	—	
Caustic Soda	50%	B	2	2	3	3	—	
Caustic Soda	75%	B	3	3	4	4	—	
Chlorinated Solvents	Dry	Ta	2	2	3	3	—	
Chloroacetic Acid		+20	4	4	4	4	4	
Chlorobenzene	Concentrated	+20	1	1	1	1	—	
Chloroform		+20	1	1	1	1	1	
Chlorous Acid		+20	4	4	4	4	4	
Chlorosulfonic Acid	10%	+20	3	2	4	4	3	
Chlorosulfonic Acid	concentrated	+20	2	2	4	4	3	
Chromic Acid	5%	+20	2	2	2	2	4	
Chromic Acid	50% com.	B	4	4	4	4	4	
Citric Acid	5%	+20	1	1	4	4	3	
Citric Acid	15%	B	2	2	4	4	3	
Citric Acid	concentrated	B	4	2	4	4	3	
Colophony		Ta	1	1	4	4	—	
Coke-oven Gas		Ta	1	1	2	2	—	
Copper Acetate		Ta	1	1	4	4	—	
Copper Acetate	Saturated	+20	2	2	4	4	—	
Copper Chloride	19%	+20	3	2	3	2	4	
Copper Chloride	1%	+20	3	2	4	4	—	
Copper Chloride	5%	B	4	4	4	4	—	
Copper Nitrate	5%	+20	1	1	4	4	3	
Copper Nitrate	5%	220	1	1	4	4	—	
Copper Nitrate	50%	C	2	2	4	4	—	

CORROSION STRENGTH VALUES
KOROZNÍ ODOLNOST

EFFEBI

1 = EXCELLENT • 2 = GOOD 3 = SECOND-RATE • 4 = UNADVISABLE — = NO INFORMATION AVAILABLE B = BOILING • C = HOT Ta = ROOM TEMPERATURE **MEDIA / MEDIEN**	CONCENTRATION PROZENT	TENPERATURE °C TEMPERATUR °C	AISI 304 18/8 CF8 1.4301	AISI 316 18/8/2 CF8M 1.4401–1.4408	CARBON STEEL AC. AL CARBONIO A105/A216WCB	GG25 GGG40	CW617N CW602N
Copper Sulphate		+20	2	2	4	4	—
Copper Sulphate	Saturated	B	2	2	4	4	4
Copper Sulphate		+20	2	2	4	4	4
Creosote		C	2	2	2	2	—
Creosote Oil		Ta	2	2	2	2	1
Cyclohexane		Ta	1	1	1	1	—
D							
Dichloroethane		B	2	2	4	4	—
Diethylamine		Ta	1	1	1	1	—
Diethyl Ether		+20	1	1	1	2	—
Distilled water		Ta	1	1	3	3	1
E							
Epsom Salt		Ta	2	2	3	3	—
Ethane		Ta	2	2	2	2	1
Ethyl Acrylate		Ta	1	1	3	3	—
Ethyl Alcohol		B	2	2	2	2	1
Ethyl Acetate		Ta	2	2	2	2	1
Ethyl Chloride	Dry	+20	1	1	1	1	—
Ethyl Chloride		+20	1	1	1	1	2
Ethylene Glycol		+20	1	1	1	1	2
Ethylene Oxide		Ta	2	2	2	2	1
F							
Fatty Acids		B	2	2	3	3	4
Ferric Chloride	1%	+20	4	3	4	4	4
Ferric Chloride	5%	+20	4	4	4	4	4
Ferric Nitrate		Ta	3	3	4	4	4
Ferric Nitrate	5%	+20	2	2	4	4	4
Ferric Sulphate		+20	2	1	4	4	4
Ferric Sulphate	5%	B	2	2	4	4	4
Ferrous Chloride		Ta	4	4	4	4	4
Ferrous Sulphate	Saturated	+20	2	2	4	4	4
Ferrous Sulphate	10%	+20	2	2	4	4	4
Fertilizers		Ta	2	2	2	2	—
Fish Oil		Ta	1	1	2	2	—
Fluorine	Dry	+20	2	2	4	4	—
Formaldehyde		Cold	1	1	1	2	3
Formaldehyde		Hot	3	3	4	4	3
Formic Acid	5-50%	+20	2	2	4	4	4
Formic Acid	10-50%	B	4	4	4	4	4
Formic Acid	100%	+20	3	3	4	4	4
Formic Acid	100%	B	4	4	4	4	4
Freon	Dry	Ta	1	1	1	1	1
Freon	Wet	Ta	3	3	3	3	1
Fuel Oil		Ta	1	1	2	2	1
Furfuraldehyde		+20	2	2	2	2	1
G							
Gallic Acid	5%	+70	2	2	4	4	—
Gas Chlorate	Dry	+20	4	3	2	2	—
Gas Chlorate	Wet	+100	4	4	4	4	—
Gaseous Methyl Chloride		+20	2	2	4	4	—
Gelatine		Ta	1	1	4	4	2
Glue		Ta	2	2	1	1	—
Glucose		Ta	2	2	2	2	1
Glycerol		+20	1	1	1	1	1
Glycols		Ta	2	2	2	2	—
H							
Heptane		Ta	1	1	2	2	—
Hexane		Ta	2	2	2	2	—
Hexanol		Ta	1	1	1	1	—
Hydraulic Oil		Ta	1	1	1	1	—
Hydriodic Acid (iodidrico)	diluted	+20	4	4	4	4	—
Hydrocarbons		+20	1	1	1	1	1
Hydrobromic Acid		+20	4	4	4	4	4
Hydrocyanic Acid		+20	2	2	3	3	—
Hydrochloric Acid	1%	+20	4	3	4	4	4

1=VÝBORNÁ • 2=DOBRÁ 3=NEDOPORUČENO 4=NEVHODNÝ - = BEZ INFORMACÍ B=VAŘICÍ • C=HORKÉ Ta=POKOJOVÁ TEPLOTA **MEDIA / MÉDIUM**	KONCENTRATION KONCENTRACE	TEMPERATURE TEPLOTA	AISI 304 18/8 CF8 1.4301	AISI 316 18/8/2 CF8M 1.4401–1.4408	UHLÍKOVÁ OCEL AC.AL CARBONIO A105/A216WCB	GG25 GGG40	CW617N CW602N
Hydrochloric Acid	1%	B	4	4	4	4	4
Hydrochloric Acid	5%	+20	4	4	4	4	4
Hydrochloric Acid		+20	4	4	4	4	4
Hydrofluoric Acid	concentrated	+20	4	4	4	4	4
Hydrofluoric Acid	dry	+20	3	3	3	3	4
Hydrofluoric Acid	wet	+20	4	4	4	4	4
Hydrofluoric Acid		+20	4	4	4	4	4
Hydrogen Gas	Cold	Ta	1	1	2	2	—
Hydrogen dioxide		+20	1	1	4	4	4
Hydrogen dioxide		B	2	2	4	4	4
I							
Illuminating Gas		Ta	1	1	1	1	—
Ink		Ta	1	1	4	4	—
Iodine	Dry	+20	4	3	4	4	—
Iodine	Wet	+20	4	4	4	4	—
Iodoform		+20	1	1	4	4	—
Isooctane		Ta	1	1	1	1	—
Isopropyl Ether		Ta	1	1	1	2	—
Isopropyl Alcohol		Ta	2	2	2	2	—
J							
Juices		B	2	1	4	4	4
K							
Ketone		Ta	1	1	1	1	—
Kerosene		Ta	1	1	2	2	—
L							
Lactic Acid	1%	B	2	2	4	4	3
Lactic Acid	5%	+70	2	2	4	4	3
Lactic Acid	5%	B	4	2	4	4	3
Lactic Acid	5-10%	+20	2	1	4	4	3
Lactic Acid	10%	+70	3	2	4	4	3
Lactic Acid	10%	B	4	3	4	4	3
Lactic Acid	concentrated	B	4	4	4	4	3
Latex		+20	1	1	4	4	—
Latex Emulsions		Ta	1	1	2	2	—
Lead Acetate		+20	2	2	4	4	—
Lead Acetate		Ta	2	2	4	4	—
Lemon Juice		Ta	2	2	4	4	4
Linoleic Acid		Ta	1	1	2	2	—
Linseed Oil		Ta	2	2	1	1	2
Liquefied Gas (LPG)		Ta	2	2	2	2	—
Lithium		+150	1	1	2	2	—
Lubricating Oil		Ta	1	1	1	1	—
Lye		B	2	2	4	4	4
Lysol		+20	3	3	4	4	—
M							
Magnesium Chloride	5%	+20	2	2	4	4	4
Magnesium Chloride	5%	C	4	4	4	4	4
Magnesium Chloride	10-30%	+20	3	2	4	4	4
Magnesium Chloride	Saturated	+20	3	2	4	4	4
Magnesium Chloride	5%	+20	2	2	4	4	4
Magnesium Disulphate		Ta	1	1	2	2	—
Magnesium Hydroxide		C	1	1	2	2	2
Magnesium Oxide		+20	2	2	2	2	—
Magnesium Sulphate		+20	2	2	2	2	3
Magnesium Sulphate		+20	2	2	2	2	3
Maleic Acid		Ta	2	2	2	2	—
Malic Acid		C	2	2	4	4	—
Mercury		+150	3	3	2	2	4
Mercury		+500	4	4	4	4	4
Mercury Bichloride	2%	+20	4	4	4	4	4
Mercury Cyanide		+20	2	2	4	4	4
Mercury Cyanide		+20	2	2	4	4	—
Mercuric Chloride		Ta	4	3	4	4	—
Methane		Ta	2	2	2	2	1
Methyl Acetate		Ta	1	1	2	2	—

ICIM UNI EN ISO 9001: 2008

ICIM ISO 14001:2004

CORROSION STRENGTH VALUES
KOROZNÍ ODOLNOST

EFFEBI

1 = EXCELLENT • 2 = GOOD 3 = SECOND-RATE • 4 = UNADVISABLE — = NO INFORMATION AVAILABLE B = BOILING • C = HOT Ta = ROOM TEMPERATURE **MEDIA / MEDIEN**	CONCENTRATION PROZENT	TENPERATURE °C TEMPERATÚR °C	AISI 304 18/8 CF8 1.4301	AISI 316 18/8/2 CF8M 1.4401-1.4408	CARBON STEEL AC. AL CARBONIO A105/A216WCB	GG25	GG40	CW617N CW602N
Methyl Alcohol		B	3	2	2	2	1	
Methylacetone		Ta	1	1	2	2	—	
Methylamine		Ta	1	1	2	2	—	
Methyl Chloride		+20	2	2	4	4	2	
Methylene Chloride		Ta	1	1	2	2	2	
Methyl Formate		Ta	2	2	3	3	—	
Milk		+20	1	1	4	4	2	
Mineral Naphtha		+20	2	2	2	2	2	
Mineral Oil		Ta	1	1	2	2	1	
Mineral water		Ta	2	2	3	3	2	
Mixed Acid-turpentine		+20	4	4	4	4	4	
Muriatic Acid		+20	4	3	4	4	4	
N								
Naphthalene		Ta	2	2	1	1	—	
Natural Gas (Biogas)		Ta	1	1	3	3	1	
Neon		+20	2	2	2	2	—	
Nickel Chloride		+20	3	2	4	4	3	
Nickel Chloride		+20	3	2	4	4	3	
Nickel Sulphate		C	3	2	4	4	3	
Nickel Sulphate		C	3	2	4	4	3	
Nickel Nitrate		Ta	2	2	4	4	—	
Nicotinic Acid		Ta	1	1	2	2	—	
Nitric Acid	5-50%	+20	1	1	4	4	4	
Nitric Acid	10-50%	B	2	3	4	4	4	
Nitric Acid	85%	+20	2	2	2	2	4	
Nitric Acid	85%	C	2	3	4	4	4	
Nitric Acid	concentrated	+20	2	2	2	2	4	
Nitric Acid	concentrated	B	3	3	4	4	4	
Nitric Acid	anhydrous	Ta	1	1	1	1	4	
Nitrobenzene		Ta	2	2	2	2	—	
Nitrogen		Ta	1	1	1	1	1	
Nitrous Acid	5%	+20	2	2	4	4	—	
Nitrous Gases		Ta	1	1	2	2	—	
Nitrous Oxide		Ta	2	2	2	2	—	
O								
Oil		Ta	1	1	2	2	2	
Oleic Acid	crude	+20	2	2	3	3	—	
Oleum		Ta	2	2	2	2	—	
Olive Oil		Ta	1	1	2	2	3	
Oxalic Acid	5%	C	3	3	4	4	—	
Oxalic Acid	10%	+20	2	2	3	3	—	
Oxalic Acid		B	4	4	4	4	—	
Oxalic Acid	saturated	+20	2	2	3	3	—	
Oxalic Acid	saturated	B	4	4	4	4	—	
Oxygen	Cold		1	1	2	2	1	
Oxygen		+250	2	2	2	2	—	
Ozone	Dry	Ta	1	1	3	3	—	
Ozone	Wet	Ta	1	1	1	1	—	
P								
Paint Varnish		Ta	1	1	3	3	—	
Palm Oil		Ta	2	2	3	3	—	
Palmitic Acid		+20	2	2	3	3	3	
Paraformaldehyde		Ta	2	2	2	2	—	
Paraffin wax		Ta	1	1	1	1	1	
Pentane		Ta	1	1	2	2	—	
Perchloroethylene		Ta	1	1	2	2	3	
Peroxide		Ta	2	2	4	4	4	
Petrol		Ta	1	1	1	1	1	
Petrol (Crude)		+20	1	1	3	3	1	
Phenol		B	2	2	3	3	—	
Phosphoric Acid	C.P.1%	+20	2	2	4	4	4	
Phosphoric Acid	5%	+20	2	2	4	4	4	
Phosphoric Acid	10%	+20	3	2	4	4	4	
Phosphoric Acid	20-45%	B	4	3	4	4	4	
Phosphoric Acid	45-85%	+20	4	2	4	4	4	
Phosphoric Acid	85%	B	4	4	4	4	4	
Phthalic Acid		Ta	2	2	3	3	—	

1=VÝBORNÁ • 2=DOBRÁ 3=NEDOPORUČENO 4=NEVHODNÝ - = BEZ INFORMACÍ B=VAŘICÍ • C=HORKÉ Ta=POKOJOVÁ TEPLOTA **MEDIA / MÉDIUM**	KONCENTRATION KONCENTRACE	TEMPERATURE TEPLOTA	AISI 304 18/8 CF8 1.4301	AISI 316 18/8/2 CF8M 1.4401-1.4408	UHLÍKOVÁ OCEL AC.AL CARBONIO A105/A216WCB	GG25	GG40	CW617N CW602N
Phtalic Anhydride			2	2	3	3	—	
Picric Acid	water sol.	+20	2	2	3	3	4	
Potassium Bichromate		+20	2	2	3	3	—	
Potassium Bisulphite		Ta	2	2	4	4	—	
Potassium Bromide		+20	3	2	4	4	—	
Potassium Bromide		+20	3	2	4	4	—	
Potassium Carbonate	1%	+20	2	2	2	2	3	
Potassium Carbonate	1%	+20	2	2	2	2	—	
Potassium Chlorate		+20	2	2	2	2	—	
Potassium Chloride	1-5%	+20	3	2	4	4	3	
Potassium Chlorate		+20	2	2	2	2	4	
Potassium Chloride	1-5%	+20	3	2	4	4	4	
Potassium Chloride	1-5%	B	4	4	4	4	4	
Potassium Cyanide		+20	2	2	2	2	4	
Potassium Cyanide		+20	2	2	2	2	4	
Potassium Dichromate		+20	2	2	3	3	4	
Potassium Diphosphate		Ta	1	1	1	1	—	
Potassium Disulphite	Saturated	+20	2	2	3	3	2	
Potassium Ferricyanide		Ta	2	2	3	3	4	
Potassium Ferricyanide	5%	+20	2	2	3	3	4	
Potassium Hydroxide	5%	+20	2	2	2	2	4	
Potassium Hypochlorite		+20	4	3	4	4	—	
Potassium Iodide	2%	Ta	2	2	3	3	—	
Potassium Nitrate	1-5%	+20	2	2	2	2	2	
Potassium Nitrate	1-5%	C	2	2	2	2	—	
Potassium Permanganate		+20	1	1	1	1	—	
Potassium Permanganate		+20	1	1	1	1	—	
Potassium Sulphate	1-5%	+20	2	2	2	2	2	
Potassium Sulphate	Saturated	+20	2	2	3	3	—	
Potassium Sulphate		+20	2	2	2	2	2	
Potassium Sulphite		Ta	1	1	2	1	2	
Propane		Ta	2	2	2	2	1	
Propanol		Ta	1	1	2	2	—	
Propylene Glycol		Ta	2	2	2	2	—	
Propionic Acid		+20	2	2	4	4	—	
Prussic Acid		+20	2	2	3	3	—	
Pyrogallic Acid		+20	2	2	2	2	—	
Pyroligneous Acid		+20	1	1	4	4	—	
Q								
Quinine Bisulphate	Dry	+20	2	2	4	4	—	
R								
Resins		Ta	1	1	3	3	—	
S								
Sal Ammoniac		+20	2	2	3	3	—	
Salicylic Acid		+20	2	2	4	4	—	
Sea water		+20	2	2	4	4	3	
Shellac		Ta	1	1	1	1	—	
Silver Bromide		+20	3	2	4	4	—	
Silver Chloride		+20	4	4	4	4	—	
Silver Nitrate		+20	2	2	4	4	—	
Silver Nitrate		+20	2	2	4	4	4	
Sludge		Ta	1	1	2	2	—	
Soap		+20	2	2	2	2	2	
Sodium Acetate	Wet	+20	2	2	3	3	—	
Sodium Acetate		Ta	2	2	3	3	—	
Sodium Bicarbonate		+20	2	2	3	3	3	
Sodium Bicarbonate		+20	2	2	3	3	3	
Sodium Bisulphite		Ta	1	1	4	4	2	
Sodium Borate		Ta	2	2	3	3	—	
Sodium Bromide		Ta	2	2	3	4	—	
Sodium Carbonate	5%	+70	2	2	2	2	—	
Sodium Carbonate		+20	2	2	2	2	4	
Sodium Chlorate	10%	+20	2	2	3	3	—	
Sodium Chloride	20%	+20	2	2	3	3	—	
Sodium Chloride	Saturated	B	3	2	4	4	—	
Sodium Chlorate		+20	2	2	3	3	4	
Sodium Chloride	5%	+20	2	2	3	3	3	

CORROSION STRENGTH VALUES
KOROZNÍ ODOLNOST

EFFEBI

1 = EXCELLENT • 2 = GOOD 3 = SECOND-RATE • 4 = UNADVISABLE — = NO INFORMATION AVAILABLE B = BOILING • C = HOT Ta = ROOM TEMPERATURE **MEDIA / MEDIEN**	CONCENTRATION PROZENT	TENPERATURE °C TEMPERATUR °C	AISI 304 18/8 CF8 1.4301	AISI 316 18/8/2 CF8M 1.4401–1.4408	CARBON STEEL AC. AL CARBONIO A105/A216WCB	GG25 GGG40	CW617N CW602N
Sodium Cyanide		+20	2	2	2	2	4
Sodium Cyanide		+20	2	2	2	2	—
Sodium Disulphate		+20	2	2	4	4	2
Sodium Disulphate		+20	2	2	4	4	—
Sodium Disulphite		+20	2	2	2	2	2
Sodium Disulphite		C	2	2	3	3	2
Sodium Fluoride		Ta	2	2	4	4	—
Sodium Fluoride	5%	+20	2	2	4	4	—
Sodium Hydroxide		+20	1	1	1	1	—
Sodium Hypochlorite		Ta	3	3	4	4	4
Sodium Hypochlorite		+20	2	2	4	4	4
Sodium Hypochlorate	5%	+20	4	3	4	4	4
Sodium Hyposulphite		+20	2	2	4	4	4
Sodium Metaphosphate		Ta	1	1	2	2	4
Sodium Metasilicate	Cold		1	1	3	3	—
Sodium Metasilicate		C	1	1	4	4	—
Sodium Nitrate		+20	1	1	2	2	—
Sodium Nitrate		Ta	2	2	2	2	3
Sodium Perborate		Ta	2	2	2	2	—
Sodium Peroxide		Ta	2	2	3	3	4
Sodium Phosphate		Ta	2	2	3	3	—
Sodium Silicate		Ta	2	2	2	2	2
Sodium Silicate		C	2	2	3	3	2
Sodium Silicate		Ta	2	2	2	2	—
Sodium Sulphate	Saturated	+20	3	2	2	2	2
Sodium Sulphate		+20	3	2	2	2	2
Sodium Sulphite	10%	+65	3	2	2	2	2
Sodium Sulphite	10%	B	3	2	4	4	2
Sodium Sulphide	Saturated	+20	2	2	2	2	2
Sodium Trisulphate	20%	+20	2	2	4	4	—
Sodium Thiosulphate		Ta	1	1	2	2	
Soft water		Ta	1	1	3	3	4
Solvent		Ta	1	1	2	2	1
Spirit Vinegar		+20	1	1	4	4	—
Starci		Ta	2	2	3	3	—
Stannic Chloride	5%	+20	4	3	4	4	—
Stannic Chloride	5%	B	4	4	4	4	—
Stannic Chloride	5%	+20	4	3	4	4	—
Stannous Chloride	Saturated	+20	4	3	4	4	—
Stearic Acid		+20	2	1	3	3	3
Strontium Nitrate		+20	1	1	4	4	—
Styrene		Ta	1	1	1	1	—
Suds (Stearate)		Ta	1	1	1	2	—
Sugary Juices in general		+70	2	2	4	4	4
S Sulphur	Dry and liquefied	+230	2	2	2	2	4
S Sulphur	Wet and liquefied	+230	3	2	4	4	4
Sulphuric Anhydride	Dry	Ta	1	1	2	2	2
Sulphidric Acid	dry	+20	1	1	1	1	—
Sulphidric Acid	wet	+20	3	2	3	3	—
Sulphuric Acid	5%	+20	3	2	4	4	4
Sulphuric Acid	5%	B	4	3	4	4	4
Sulphuric Acid	10%	+20	4	3	4	4	4
Sulphuric Acid	10%	B	4	4	4	4	4
Sulphuric Acid	50%	+20	4	4	4	4	4
Sulphuric Acid	50%	B	4	4	4	4	4
Sulphuric Acid	concentrated	+20	2	2	2	2	4
Sulphuric Acid	concentrated	B	4	4	4	4	4
Sulphuric Acid	fuming	+20	3	2	3	3	4
Sulphur Chloride		Ta	3	2	4	4	—
Sulphur Dioxide	Dry	+250	2	2	2	2	1
Sulphur Dioxide	Dry	+230	2	2	2	2	4
Sulphur Dioxide	Wet	+20	3	2	4	4	4
Sulphurous Acid	saturated	+20	4	2	4	4	3
Syngas		Ta	2	2	2	2	—
T							
Tannic Acid		+20	2	2	4	4	2
Tar		Ta	1	1	1	1	2
Tartaric Acid	10%	+20	1	1	4	4	3
Tartaric Acid	10%	C	3	2	4	4	3

1=VÝBORNÁ • 2=DOBRÁ 3=NEDOPORUČENO 4=NEVHODNÝ - = BEZ INFORMACÍ B=VAŘICÍ • C=HORKÉ Ta=POKOJOVÁ TEPLOTA **MEDIA / MÉDIUM**	KONCENTRATION KONCENTRACE	TEMPERATURE TEPLOTA	AISI 304 18/8 CF8 1.4301	AISI 316 18/8/2 CF8M 1.4401–1.4408	UHLÍKOVÁ OCEL AC.AL CARBONIO A105/A216WCB	GG25 GGG40	CW617N CW602N
Tetraethyl Lead		Ta	2	2	3	3	—
Titanium Tetrachloride	Wet	+20	4	4	4	4	—
Tomato Juice		Ta	1	1	3	3	4
Toluene		Ta	1	1	1	1	1
Tributyl Phosphate		Ta	1	1	1	1	—
Trichloroethylene	Dry	Ta	2	2	2	3	1
Trichloroacetic Acid		+20	4	4	4	4	3
Tung Oil		Ta	2	2	3	3	—
Turpentine		+20	1	1	1	1	2
U							
Urea		Ta	2	2	3	3	—
Uric Acid	concentrated	+20	2	2	4	4	—
V							
Varnish		+20	1	1	3	3	1
Varnish		C	2	2	4	4	1
Vaseline		Ta	2	2	3	3	—
Vinegar (vapors)		Ta	2	2	4	4	—
Viscose		Ta	2	2	2	2	—
W							
Waste water		+20	2	2	3	3	—
Wax		Ta	1	1	1	1	—
Wax Emulsions		Ta	1	1	1	1	—
X							
Xylene	Dry	Ta	1	1	2	2	—
Z							
Zinc Chloride	5%	+20	3	2	4	4	—
Zinc Chloride	5%	B	4	3	4	4	—
Zinc Chloride	5%	+20	3	2	4	3	4
Zinc Hydrosulphite		Ta	1	1	1	1	—
Zinc Sulphate	5%	+20	2	1	2	2	2
Zinc Sulphate	25%	B	3	2	4	4	2
Zinc Sulphate		Ta	2	2	4	4	4

ICIM UNI EN ISO 9001: 2008

ICIM ISO 14001:2004

CORROSION STRENGTH VALUES
KOROZNÍ ODOLNOST

EFFEBI

1 = EXCELLENT 2 = GOOD 3 = INSUFFICIENT 4 = UNADVISABLE — = NO INFORMATION AVAILABLE	DELRIN	EPDM	EPDM PEROX	NBR	HNBR	VITON	PTFE
A							
Acetaldehyde	2	—		4	4	1	
Acetal	—	—		—	—	1	
Acetammide	—	1		2	2	1	
Acetate Solvent	—	—		4	4	1	
Acetilene	1	1		2	2	1	
Acetic Acid 10-20%	4	1		1	1	1	
Acetic Acid 50%	4	—		1	1	1	
Acetic Acid 80%	4	1		2	2	1	
Acetic Anhydride	4	—		4	4	1	
Acetylene Chloride	—	—		4	1	1	
Acetoacetato di Etile	—	—		4	4	1	
Acetofenone	—	—		4	4	1	
Acetone	1	1		4	4	1	
Acetone 50% water	—	—		4	—	1	
Acetonitrile	—	—		—	—	1	
Acid Chloric 20%	—	—		4	4	1	
Acid Laisileico	—	—		2	2	1	
Acido Cresilico	4	—		4	1	1	
Acrylonitrile	—	—		4	4	1	
Adipic Acid	—	—		4	—	1	
Air	—	1		1	1	1	
Alumed Chrome	—	1		2	2	1	
Alumed Potassium	—	1		2	2	1	
Alumed Potassium Sulphate	—	1		—	—	1	
Alumina	—	1		1	2	1	
Aluminium Chloride	1	1		2	2	1	
Aluminium Fluoride	—	1		2	2	1	
Aluminium Hydroxide	1	1		2	2	1	
Aluminium Nitrate	—	1		2	2	1	
Aluminium Sulphate	1	1		2	2	1	
Alum (All. Potassium Sulphate)	1	—		1	1	1	
Amyl Alcohol	1	1		—	—	1	
Amyl Acetate	1	4		4	4	1	
Ammonium Acetate	—	1		4	—	1	
Ammonia (Anhydrous)	—	1		2	4	1	
Ammonia (Gas)	—	—		2	4	1	
Ammonium Chloride	3	1		2	2	1	
Ammonium Sulphate	1	1		2	4	1	
Ammonium Sulphite 50°C	—	—		1	—	1	
Ammonium Sulphide	—	1		2	4	1	
Ammonium Hydroxide	—	1		2	2	1	
Ammonium Fluoride 25%	—	1		—	—	1	
Ammonium Phosphate	—	1		2	2	1	
Ammonium Metaphosphate	—	—		2	2	1	
Ammonium Nitrate	1	1		2	4	1	
Ammonium Oxalate	—	1		—	—	1	
Ammonium Bicarbonate	3	1		—	—	1	
Ammonium Bifluoride	—	1		—	—	1	
Ammonium Carbonate	3	1		2	2	1	
Amyl Chloride 77°C	—	—		4	1	—	
Anhydrous Formic Acid	4	—		4	2	1	
Aniline	1	4		4	1	1	
Aqua Regia	—	—		4	1	1	
Arsenic Acid	—	1		2	2	1	
Artficial Gas	—	—		2	—	1	
Asphalt	1	—		4	1	1	

1 = VÝBORNÁ 2 = DOBRÁ 3 = NEDOPORUČENO 4 = NEVHODNÉ - = BEZ INFORMACÍ	DELRIN	EPDM	EPDM PEROX	NBR	HNBR	VITON	PTFE
B							
Barium Carbonate	—	1		—	—	—	1
Barium Chloride	1	1		2	2	2	1
Barium Hydroxide	—	1		2	2	2	1
Barium Nitrate	—	1		2	2	2	1
Barium Sulphate	—	1		2	2	2	1
Barium Sulphide	—	—		2	2	2	1
Beer	—	—		2	2	2	1
Benzaldehyde	—	—		4	4	4	1
Benzene, Benzol	—	—		4	1	1	1
Benzoic Acid	—	1		4	2	2	1
Benzyl Alcohol	—	—		4	1	1	1
Benzyl Chloride	—	—		4	—	—	1
Black Liquor	—	—		1	2	2	1
Borax	1	1		2	2	2	1
Boric Acid	1	1		2	2	2	1
Brine	—	2		1	—	—	1
Bromine Water	—	—		4	1	1	1
Butyl Acetate	—	—		—	—	—	1
Butyl Alcohol	1	1		4	1	1	1
Butyric Acid	1	4		4	—	—	1
Butyl Chloride	—	—		—	—	—	1
Butyl Phenol	—	—		—	—	—	1
Butyl Phthalate	—	—		4	—	—	1
Butter	—	—		1	—	—	1
Butadiene	1	—		1	1	1	1
Butane	1	1		4	1	1	1
Butylene	1	—		4	2	1	1
C							
Calcium Bisulphite	1	1		2	2	2	1
Calcium Bicarbonate	—	—		—	—	—	1
Calcium Carbonate	1	1		2	2	2	1
Calcium Chlorate	—	—		2	2	2	1
Calcium Chloride	1	1		2	2	2	1
Calcium Disulphate	—	—		—	—	—	1
Calcium Fluoride	—	—		—	—	—	1
Calcium Hydroxide	1	1		2	2	2	1
Calcium Hypochlorite	1	1		4	2	2	1
Calcium Nitrate	—	1		2	2	2	1
Calcium Oxide 20°C	—	—		—	—	—	1
Calcium Sulphate	1	1		—	—	—	1
Cane Sugar Liquor	—	1		2	2	2	1
Carbolic Acid (Phenol)	—	—		4	4	4	1
Carbonic Acid	4	1		2	2	2	1
Carbon Bisulphide	—	—		4	2	2	1
Carbon Dioxide	—	—		1	—	—	1
Carbon Monoxide	—	1		2	2	2	1
Castor Oil	1	1		2	2	2	1
Caustic Soda	—	1		3	—	—	1
Cellulose Acetate	—	1		4	4	4	1
Cellosolve	—	1		4	4	4	1
Cement	—	1		2	—	—	1
Cereal Syrup (Glucose)	—	—		2	2	2	1
Chloroacetic Acid	—	—		4	4	4	1
Chloroform	1	4		4	2	2	1
Chlorosulfonic Acid	—	—		—	—	—	1
Chlorine Dioxide	—	—		4	—	—	—
Chlorine Water	—	—		4	1	1	1

CORROSION STRENGTH VALUES
KOROZNÍ ODOLNOST

EFFEBI

1 = EXCELLENT 2 = GOOD 3 = INSUFFICIENT 4 = UNADVISABLE — = NO INFORMATION AVAILABLE	DELRIN	EPDM	EDDM PEROX	NBR	HNBR	VITON	PTFE
Chlorine Water	—	—		4		—	1
Chlorobenzene	1	4		4		2	1
Chromic Acid	4	—		2		1	1
Chromic Anhydride	—	—		2		1	1
Chrome Potassium Sulphate	—	—		2		—	1
Citric Acid	—	1		2		2	1
Coconut Oil	1	—		2		1	1
Coffee	—	1		4		1	1
Coke-oven Gas	—	1		4		2	1
Copper Acetate	—	—		—		4	1
Copper Chloride	1	1		2		2	1
Copper Nitrate	1	—		2		2	1
Copper Sulphate	1	1		2		2	1
Corn Oil	1	—		4		—	1
Cotton seeds Oil	—	—		2		1	1
Creosote	—	4		3		1	1
Cresol	—	—		4		4	1
Cromil Chloride	—	—		—		—	1
Crotonaldehyde	—	—		—		—	1
Crude Oil	—	—		2		1	1
Cyanoacetic Acid	—	—		—		—	1
Cyanogen Gas	—	1		—		—	1
Cyclohexane	—	4		2		2	1
D							
Demineralized Water	—	1		2		2	1
Detergents	—	1		2		2	1
Dextrine	—	—		4		4	1
Dextrose	—	—		2		2	1
Diacetone	—	1		4		4	1
Diacetone Alcohol	—	—		4		—	1
Dibutylphthalate	—	—		—		2	1
Dichloroethane	—	—		4		1	1
Dichlorobenzene max 40°C	—	—		—		2	1
Dichloroethane	—	—		4		2	1
Dichloroethylene	—	—		4		2	1
Diethyl Ether	—	—		4		4	1
Diethyl Ether 40°C	—	—		2		4	1
Diethylcellosolve	—	—		—		—	1
Diethylamine max 40°C	—	—		4		—	1
Dimethyl	—	—		—		4	1
Dimethylphthalate	—	—		4		1	1
Dimethyl Ether	—	—		—		—	1
Dioxan	—	4		4		4	1
Diphenyl (Dowtherms)	—	—		4		1	1
Disodium Phosphate 20°C	—	—		4		2	1
Distilled Water	1	1		2		2	1
Dry Sulphur Dioxide	4	—		4		4	1
Drilling Sludge	—	4		1		—	1
Drilling Sludge	—	4		1		—	1
Dry Sulphurized Hydrogen	—	1		—		4	1
Dry Sulphurized Hydrogen	—	1		—		4	1
Dyes	—	4		4		—	1
Dyes	—	4		4		—	1
E							
Ethyl Acetate	1	4		4		4	1
Ethyl Acrylate	—	1		2		2	1
Ethyl Alcohol	1	1		3		1	1
Ethyl Chloride	1	—		2		2	1

1 = VÝBORNÁ 2 = DOBRÁ 3 = NEDOPORUČENO 4 = NEVHODNÉ - = BEZ INFORMACÍ	DELRIN	EPDM	EDDM PEROX	NBR	HNBR	VITON	PTFE
Ethyl Glycol	—	1		1		1	1
Ethylene Bromide	—	—		4		—	1
Ethylene Chloride	—	—		4		1	1
Ethylene Diamine	—	—		1		1	1
Ethylene Glycol	—	1		2		1	1
Ethylene Oxide	—	—		4		4	1
Epichlorohydrin	—	—		4		4	1
F							
Fats	—	4		1		—	1
Fatty Acids	—	—		2		2	1
Ferric Chloride	1	1		2		2	1
Ferric Nitrate 10-50%	—	1		2		2	1
Ferric Sulphate	1	1		2		2	1
Ferrous Chloride	1	1		2		—	1
Ferrous Sulphate	1	1		2		2	1
Fluorinated Hydrogen	—	—		2		2	1
Fluorine Gas	—	—		4		4	1
Fluorosilicic Acid	—	1		3		—	—
Formaldehyde 35-50%	1	1		4		4	1
Formic Acid 10-85%	4	1		4		2	1
Freon F 11-12	—	—		2		2	—
Freon F 22	—	—		4		4	—
Fuel Oil	1	4		2		1	1
Fuel for aircrafts (JP4 or JP5)	—	4		2		1	1
Furfural	—	—		4		4	1
Furfuraldehyde	1	—		4		4	1
G							
Gallic Acid	1	1		—		2	1
Galvanizing Solution	—	1		2		2	1
Gaseous Bromine	2	4		4		—	1
Gaseous Oxygen	1	—		4		2	1
Gas Oil	—	—		2		2	1
Gelatine	1	—		2		2	1
Glucose	1	—		2		2	1
Glue	—	1		3		—	1
Glycerol	3	—		2		1	1
Glycols 60°C	—	—		1		1	1
Glycolic Acid	—	1		—		—	1
Green Liquor	—	1		2		—	1
H							
Helium	—	2		2		—	1
Heptane	—	1		2		1	1
Hexane	—	4		2		1	1
Hexanol	—	—		2		1	1
Hydraulic Fluid	—	—		2		1	1
Hydrobromic Acid	—	—		4		2	1
Hydrocyanic Acid	—	1		2		2	1
Hydrochloric Acid max 50%	—	1		—		2	1
Hydrofluoric Acid max 70%	—	—		4		1	—
Hydrofluoric Acid 100%	—	—		4		—	—
Hydrogen Dioxide	1	1		4		1	1
Hydrogen Chloride	—	—		—		—	1
Hydrogen	—	1		2		2	1
Hydrogen Sulphide	—	—		4		4	1
Hydroquinone	—	1		4		2	1
I							
Ink	—	1		—		—	
Industrial oils	—	—		—		—	1

ICIM UNI EN ISO 9001: 2008

ICIM ISO 14001:2004

CORROSION STRENGTH VALUES
KOROZNÍ ODOLNOST

EFFEBI

1 = EXCELLENT 2 = GOOD 3 = INSUFFICIENT 4 = UNADVISABLE — = NO INFORMATION AVAILABLE	DELRIN	EPDM	EPDM PEROX	NBR	HNBR	VITON	PTFE
Iodoform	1	—		4		1	1
Isobutyl-Methyl-Ketone	—	—		4		4	1
Isooctane	1	4		1		1	1
Isopropyl Alcohol	1	1		3		2	1
Isopropyl Ether	—	—		4		4	1
J							
Juices	1	2		2		—	1
K							
Kerose	—	—		2		1	1
L							
Lactic Acid	4	—		4		2	1
Lard Oil	—	—		1		1	1
Lead Acetate	1	—		4		4	1
Lead Chloride max 20°C	—	—		—		2	1
Lead Sulphate	—	—		3		—	1
Leaded Petrol	1	—		2		2	1
Lemon Oil	—	2		3		—	1
Lime	—	1		4		—	1
Lime Sulphur	—	1		4		2	1
Linseed Oil	1	—		2		1	1
Liquid Chlorine	—	—		4		2	1
Liquid Soap	—	1		2		—	1
Lithium Bromine	—	1		2		2	1
Lubricating Oil	—	—		2		2	1
M							
Maleic Acid	1	1		4		2	1
Malic Acid	1	—		2		2	1
Manganese Chloride max 20°C	—	—		2		2	1
Magnesium Carbonate	—	—		2		—	1
Magnesium Chloride	1	1		2		2	1
Magnesium Hydroxide	1	1		2		2	1
Magnesium Nitrate	—	1		2		—	1
Magnesium Oxide	—	2		2		—	1
Machine Oil	—	—		—		—	1
Magnesium Sulphate	1	1		2		—	1
Methane	1	1		2		1	1
Methanol	—	1		2		4	1
Methyl Acetate	—	3		4		4	1
Methyl Alcohol	1	1		2		4	1
Methyl Bromine	—	—		—		2	1
Methyl Chloride	—	—		4		2	1
Methyl Methacrylate	—	—		2		2	1
Methylene Chloride	—	4		4		4	1
Methylacetone	—	2		4		4	1
Methylcellosolve	—	—		3		4	1
Methyl-Ethyl-Ketone	—	—		4		4	1
Mercury	1	—		2		2	1
Mercuric Chloride	—	1		2		2	1
Mercuric Nitrate	—	1		—		—	1
Milk	1	—		2		2	1
Mineral Oil	1	—		2		2	1
Mineral Water	1	1		2		—	1
Mineral Naphtha (Combustible Oil)	1	4		2		1	1
Mixed Acids (°T max 32°C)	—	1		1		1	1
Molasses	—	1		2		2	1
Monoclorobenzene 20°C	—	—		4		1	1
Motor Oil	—	—		2		2	1
n Butyl Mercaptan	—	—		—		—	1

1 = VÝBORNÁ 2 = DOBRÁ 3 = NEDOPORUČENO 4 = NEVHODNÉ - = BEZ INFORMACÍ	DELRIN	EPDM	EPDM PEROX	NBR	HNBR	VITON	PTFE
N							
Naphthalene	1	—		4		2	1
Natural Gas	1	1		2		2	1
Nickel Ammonium Sulphate	—	—		—		—	1
Nickel Chloride	1	1		2		—	1
Nickel Nitrate	1	—		2		2	1
Nickel Salt	—	—		2		—	1
Nickel Sulphate	1	1		2		2	1
Nicotine	—	—		—		—	1
Nicotinic Acid	—	1		—		—	1
Nitric Acid	4	4		4		2	1
Nitrobenzene 25°C	—	2		4		4	1
Nitrobenzene over 25°C	—	—		4		4	1
Nitrogen	1	1		2		—	1
Nitromethane	—	—		4		—	1
Nitrous Oxide 40°C	—	—		4		3	1
O							
Oleum	4	—		4		1	1
Oleic Acid	1	—		1		4	1
Oli Vegetali	—	1		2		2	1
Olive Oil	—	2		1		1	1
Oxalic Acid	3	1		1		2	1
Oxygen	1	1		3		2	1
Ozone	—	—		4		2	1
P							
Paint Solvents	—	4		4		4	1
Palmitic Acid	1	—		2		2	1
Paraffin wax	1	—		2		—	1
Perchloric Acid	—	—		4		2	1
Perchloroethylene	—	4		4		1	1
Persolfato di Ammonio	—	1		2		—	1
Petrol Oils (acid or refined oils)	—	—		2		2	1
Petrolatum (Vaseline)	—	—		—		—	1
Phenyl Chloride (Chlorobenzene)	—	—		4		1	1
Phenylhydrazine	—	—		4		2	1
Phenol (Carbolic Acid)	4	—		4		1	—
Phosphate 50°C	—	—		—		—	1
Phosphoric Acid 10%	4	—		4		2	1
Phosphoric Acid 25/50%	4	—		4		2	1
Phosphoric Acid 50/80%	4	1		4		2	1
Phosphorus Oxychloride	—	—		—		—	1
Phosphorous Pentoxide 20°C	—	—		—		—	1
Phosphorous Pentoxide	—	—		4		4	1
Phthalic Acid	1	—		4		—	1
Phtalic Anhydride	—	—		4		2	1
Picric Acid	—	1		3		2	1
Pickling solution	—	4		—		—	1
Polyvinyl Acetate	—	1		—		—	1
Potassium Bicarbonate	—	—		2		2	1
Potassium Bichromate (30%)	—	—		4		4	1
Potassium Bromide	1	1		2		2	1
Potassium Carbonate 50%	1	—		2		2	1
Potassium Chlorate	—	1		2		2	1
Potassium Chloride	1	1		2		2	1
Potassium Chromate 30%	—	1		—		—	1
Potassium Cyanide 30%	1	1		2		2	1
Potassium Ferricyanide 30%	—	—		2		2	1
Potassium Fluoride	—	—		2		2	1

CORROSION STRENGTH VALUES
KOROZNÍ ODOLNOST

EFFEBI

1 = EXCELLENT 2 = GOOD 3 = INSUFFICIENT 4 = UNADVISABLE — = NO INFORMATION AVAILABLE	DELRIN	EPDM	EPDM PEROX	NBR	HNBR	VITON	PTFE
Potassium Hydroxide	—	—		2		2	1
Potassium Hydroxide 5-30%	—	1		4		—	1
Potassium Hydroxide 50-90%	—	1		2		4	1
Potassium Hypochlorite 30°C	—	—		4		2	1
Potassium Hypochlorite 90°C	—	—		4		—	1
Potassium Iodide 70%	1	1		—		—	1
Potassium Nitrate 80%	—	1		2		2	1
Potassium Nitrate 1-5%	—	1		2		2	1
Potassium Oxalate 20%	—	—		—		—	1
Potassium Permanganate	—	1		4		3	1
Potassium Phosphate	—	—		1		1	1
Potassium Sulphate 10%	1	1		2		2	1
Potassium Sulphite	—	2		3		—	1
Potassium Sulphite	—	—		—		4	1
Propane	1	1		2		1	1
Propanol	—	—		2		2	1
Propylene Oxide	—	—		4		—	1
Propylene Glycol	—	—		2		2	1
Pyridine	—	—		4		4	1
Pyrogallic Acid	1	—		3		3	1
R							
Resins	—	—		—		2	1
S							
Salicylic Acid	1	—		4		2	1
Salt Water	—	1		2		2	1
Sea Water	1	1		2		2	1
Sewage	—	2		2		2	1
Sewage	—	—		2		2	1
Silver Nitrate	1	1		2		2	1
Silicone Oil	—	—		2		2	1
Sodium Acetate	1	1		—		4	1
Sodium Bicarbonate	1	1		2		2	1
Sodium Bichromate	—	—		—		2	1
Sodium Bisulphite	1	1		2		2	1
Sodium Borate	1	—		2		2	1
Sodium Bromide	—	—		1		1	1
Sodium Carbonate	1	—		2		2	1
Sodium Chlorate	—	1		2		2	1
Sodium Chlorite	—	—		—		—	1
Sodium Chloride	1	1		2		2	1
Sodium Disulphate	—	—		2		2	1
Sodium Fluoride	—	1		—		—	—
Sodium Hydroxide (Caustic Soda)	—	1		3		—	1
Sodium Hypochlorite	1	1		4		2	1
Sodium Hypochlorite	—	1		2		2	1
Sodium Metaphosphate	—	—		2		2	1
Sodium Nitrate	1	1		3		4	1
Sodium Nitrite	—	—		—		—	1
Sodium Perborate 10%	1	—		2		2	1
Sodium Peroxide 10%	—	1		2		2	1
Sodium Phosphate	—	—		2		2	1
Sodium Silicate	1	1		2		2	1
Sodium Sulphate	1	1		2		2	1
Sodium Sulphite 10%	—	1		2		2	1
Sodium Sulphide 50%	1	1		2		2	1
Sodium Thiosulphate	1	1		2		2	1
Soft Water	1	1		1		—	1
Spirit Vinegar	4	—		4		2	1

1 = VÝBORNÁ 2 = DOBRÁ 3 = NEDOPORUČENO 4 = NEVHODNÉ - = BEZ INFORMACÍ	DELRIN	EPDM	EPDM PEROX	NBR	HNBR	VITON	PTFE
Stannic Chloride	—	1		2		2	1
Stannous Chloride	—	1		2		2	1
Starci	—	2		2		—	1
Steam 130°C	4	1		4		4	1
Stearic Acid	1	—		2		—	1
Suds	—	1		2		—	1
Sugarbeet Liquor	—	—		—		2	1
Sulphuric Acid 10-50%	3	1		3		1	1
Sulphuric Acid 60-70%	3	1		4		1	1
Sulphuric Acid 80-100%	4	—		4		1	1
Sulphurous Acid	3	—		4		2	1
Sulphamic Acid	—	1		—		—	1
Sulphur 20°C	—	—		4		4	1
Sulphur Chloride	—	—		4		2	1
Swimming pool Water	—	1		2		—	1
T							
Tannic Acid	1	—		4		3	1
Tar	1	4		4		2	1
Tartaric Acid	1	—		2		2	1
Tetraphosphoric Acid	—	—		—		—	1
Tetrachydrofuran	—	—		4		4	1
Tetraethyl Lead	—	—		4		2	1
Thionyl Chloride	—	—		4		4	1
Toluene	1	4		4		2	1
Tomato Juice	—	—		2		2	1
Trichloroacetic Acid	—	—		4		2	1
Trisodium Phosphate	—	—		2		2	1
Tributyl Phosphate 30°C	—	—		4		4	1
Trichloroethylene	—	—		4		1	1
Transformer Oil	—	—		2		2	1
Turpentine	1	4		2		2	1
U							
Unleaded Petrol	1	—		2		2	1
Urea	—	—		4		1	1
V							
Various Esters	—	—		—		—	1
Various Ethers 40°C	—	—		2		4	1
Various Soaps	—	—		2		2	1
Various Ketones	—	—		4		4	1
Vaseline	—	—		3		3	1
Vegetable Oil	—	—		2		1	1
Vinyl Acetate	—	—		4		2	1
W							
Wet Chlorine Gas	—	1		4		2	1
Wet Sulphurized Hydrogen	—	1		4		1	1
Wet Sulphur Dioxide	1	1		2		4	1
White Liquor	—	1		4		2	1
Wine	—	—		2		2	1
X							
Xylene, Xylol	—	—		4		2	1
Z							
Zinc Chloride	1	1		2		2	1
Zinc Nitrate	—	—		—		2	1
Zinc Sulphate 30%	—	1		2		2	1

ICIM UNI EN ISO 9001: 2008

ICIM ISO 14001:2004

Connecting dimensions (in mm) of flanges for nominal pressures
Připojovací rozměry přírub (v mm) pro jmenovité tlaky

FLANGES UNI-DIN / PŘÍRUBY UNI-DIN

	PN6				PN10				PN16				PN25				PN40				PN64				PN100				PN160			
		Holes / Otvorů				Holes / Otvorů				Holes / Otvorů				Holes / Otvorů				Holes / Otvorů				Holes / Otvorů				Holes / Otvorů				Holes / Otvorů		
DN	D	N.	f	a	D	N.	f	a	D	N.	f	a	D	N.	f	a	D	N.	f	a	D	N.	f	a	D	N.	f	a	D	N.	f	a
10	75	4	11	50	90	4	14	60	90	4	14	60	90	4	14	60	90	4	14	60	100	4	14	70	100	4	14	70	100	4	14	70
15	80	4	11	55	95	4	14	65	95	4	14	65	95	4	14	65	95	4	14	65	105	4	14	75	105	4	14	75	105	4	14	75
20	90	4	11	65	105	4	14	75	105	4	14	75	105	4	14	75	105	4	14	75	130	4	18	90	130	4	18	90	130	4	18	90
25	100	4	11	75	115	4	14	85	115	4	14	85	115	4	14	85	115	4	14	85	140	4	18	100	140	4	18	100	140	4	18	100
32	120	4	14	90	140	4	18	100	140	4	18	100	140	4	18	100	140	4	18	100	155	4	22	110	155	4	22	110	155	4	22	110
40	130	4	14	100	150	4	18	110	150	4	18	110	150	4	18	110	150	4	18	110	170	4	22	125	170	4	22	125	170	4	22	125
50	140	4	14	110	165	4	18	125	165	4	18	125	165	4	18	125	165	4	18	125	180	4	22	135	195	4	25	145	195	4	25	145
65	160	4	14	130	185	4	18	145	185	4	18	145	185	8	18	145	185	8	18	145	205	8	22	160	220	8	25	170	220	8	25	170
80	190	4	18	150	200	8	18	160	200	8	18	160	200	8	18	160	200	8	18	160	215	8	22	170	230	8	25	180	230	8	25	180
100	210	4	18	170	220	8	18	180	220	8	18	180	235	8	22	190	235	8	22	190	250	8	25	200	265	8	30	210	265	8	30	210
125	240	8	18	200	250	8	18	210	250	8	18	210	270	8	26	220	270	8	26	220	295	8	30	240	315	8	33	250	315	8	33	250
150	265	8	18	225	285	8	22	240	285	8	22	240	300	8	26	250	300	8	26	250	345	8	33	280	355	12	33	290	355	12	33	290
200	320	8	18	280	340	8	22	295	340	12	22	295	360	12	26	310	375	12	30	320	415	12	36	345	430	12	36	360	430	12	36	360
250	375	12	18	335	395	12	22	350	405	12	26	355	425	12	30	370	450	12	33	385	470	12	36	400	505	12	39	430	515	12	42	430
300	440	12	22	395	445	12	22	400	460	12	26	410	485	16	30	430	515	16	33	450	530	16	36	460	585	16	42	500	585	16	42	500
350	490	12	22	445	505	16	22	460	520	16	26	470	555	16	33	490	580	16	36	510	600	16	39	525	655	16	48	560				
400	540	16	22	495	565	16	26	515	580	16	30	525	620	16	36	550	660	16	39	585	670	16	42	585	715	16	48	620				
(450)	595	16	22	550	615	20	26	565	640	20	30	585	670	20	36	600	685	20	39	610	715	20	42	630	770	20	48	675				
500	645	20	22	600	670	20	26	620	715	20	33	650	730	20	36	660	755	20	42	670	800	20	48	705	870	20	56	760				
600	755	20	25	705	780	20	30	725	840	20	36	770	845	20	39	770	890	20	48	795	930	20	56	820	990	20	62	875				

FLANGES ANSI / PŘÍRUBY ANSI

	ANSI 150				ANSI 300				ANSI 600			
		Holes / Otvorů				Holes / Otvorů				Holes / Otvorů		
palce	D	N.	f	a	D	N.	f	a	D	N.	f	a
1/2	89	4	16	61	95	4	16	67	95	4	16	67
3/4	98	4	16	70	118	4	19	83	118	4	19	83
1	108	4	16	80	124	4	19	89	124	4	19	89
11/4	118	4	16	89	133	4	19	99	133	4	19	99
11/2	127	4	16	99	156	4	23	115	156	4	23	115
2	152	4	19	121	165	8	19	127	165	8	19	127
21/2	178	4	19	140	191	8	23	150	191	8	23	150
3	191	4	19	153	210	8	23	169	210	8	23	169
4	229	8	19	191	254	8	23	200	273	8	26	216
5	254	8	23	216	279	8	23	235	330	8	29	267
6	279	8	23	242	318	12	23	270	356	12	29	293
8	343	8	23	299	381	12	26	331	419	12	32	350
10	406	12	26	362	445	16	29	388	508	16	35	432
12	483	12	26	432	521	16	32	451	559	20	35	489
14	533	12	29	477	584	20	32	515	603	20	38	527
16	597	16	29	540	648	20	35	572	686	20	42	604
18	635	16	32	578	711	24	35	629	743	20	45	654
20	699	20	32	635	775	24	35	686	813	24	45	724
24	813	20	35	750	914	24	42	813	940	24	51	839

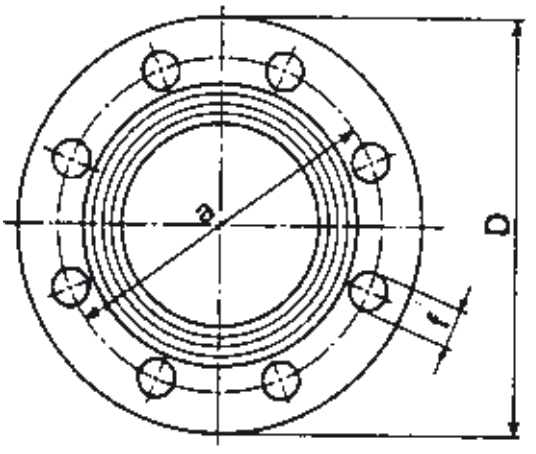

STEAM TABLE / TABULKA PÁRY

PTFE + CARBOGRAPHITE / PTFE + GRAFIT

ABSOLUTE PRESSURE / ABSOLUTNÍ TLAK (BAR) p	TEMPERATURE / TEPLOTA (°C) t
0,010	7,0
0,020	17,5
0,030	24,1
0,040	29,0
0,050	32,9
0,060	36,2
0,070	39,0
0,080	41,5
0,090	43,8
0,10	45,8
0,20	60,1
0,30	69,1
0,40	75,9
0,50	81,3
0,60	86,0
0,70	90,0
0,80	93,5
0,90	96,7

ABSOLUTE PRESSURE / ABSOLUTNÍ TLAK (BAR) p	TEMPERATURE / TEPLOTA (°C) t
1,00	99,6
1,5	111,4
2,0	120,2
2,5	127,4
3,0	133,5
3,5	138,9
4,0	143,6
4,5	147,9
5,0	151,8
6,0	158,8
7,0	164,9
8,0	170,4
9,0	175,4
10	179,9
11	184,1
12	188
13	191,6

VACUUM DEGREES / STUPNĚ VAKUA

Pressure is in TORR (1 TORR = mmttg)
Tlak je v Torr (1 TORR = 1 mm Hg sloupce)

DEGREE / STUPEŇ	PRESSURE / TLAK
Coarse vacuum / Hrubé vakuum	760 a 1
Average vacuum / Průměrné vakuum	$1 \cdot 10^{-3}$
High vacuum / Vysoké vakuum	10^{-3} - 10^{-7}
Very high vacuum / Velmi vysoké vakuum	10^{-7} - 10^{-9}
Ultra vacuum / Ultra vakuum	less than 10-9 / méně než 10-9

UNITS OF MEASURE / JEDNOTKY MĚŘENÍ

CONVERSIONS / PŘEVODY

PRESSURE Force/Surface / TLAK Síla/Plocha			
SI	Pascal	Pa	1 Pa = 1 N/m² 1 kPa = 0,01 bar = 1 N/cm²
(1)	-	bar	1 bar = 100.000 Pa = 1,019 kg/cm² = 14,48 psi = 10,19 mH₂O
Brit.	pounds per square inch / liber na čtverečný palec	psi	1 psi = 6,906 kPa = 0,068 bar = 0,0703 kg/cm²
Tec.	atmosphere / tech.atmosféra	at	1 at = 1kg/cm² = 736 mm di Hg = 10 mH₂O = 98.066,50 Pa
Tec.	-	kg/cm²	1 kg/cm² = 98,067 kPa = 0,980 bar = 0,967 atm
Tec.	Metric atmosphere / metrická atmosféra	atm	1 atm = 101.325 Pa = 760 mm di Hg = 1,033 at = 1 torr

TEMPERATURE / TEPLOTA			
SI	Kelvin	K	1 K = °C + 273,15
SI	Degrees centigrade / Stupně Celsia	°C	1°C = (°F -32) x 5/9 = K -273,15
Brit.	Degrees fahrenheit / Stupně Fahrenheita	°F	1 °F = 9/5 x °C +32

UNI EN ISO 9001: 2008

ISO 14001:2004

PROTECTION DEGREE FOR ELECTRIC COMPONENT CASINGS

STUPEŇ KRYTÍ PRO POUZDRA ELEKTRICKÝCH SOUČÁSTÍ

(according to NF EN 60529 and CEI 529 standard)
(dle NF EN 60529 a CEI 529 standard)

Symbol IP followed by 2 digits: ex. IP65
The first digit indicates the protection degree from contacts with live parts, internal moving components, penetration of foreign bodies.
The second digit indicates the protection degree from penetration of liquid substances.

Za symbolem IP jsou uvedeny 2 číslice: např. IP65
První číslice označuje stupeň ochrany při doteku živými částmi, s vnitřními pohyblivými částmi, při vniknutí cizích těles.
Druhá číslice označuje stupeň ochrany při průniku kapalných látek.

1st digit / 1. číslo

	DESCRIPTION / POPIS	TEST
0	Unprotected Bez ochrany	
1	Protected from solids with Ø greater than 50mm Ochrana před pevnými předměty s Ø větším než 50mm	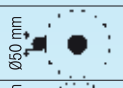
2	Protected from solids with Ø greater than 12mm Ochrana před pevnými předměty s Ø větším než 12mm	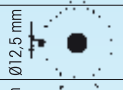
3	Protected from solids with Ø greater than 2,5mm Ochrana před pevnými předměty s Ø větším než 2,5mm	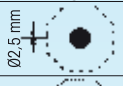
4	Protected from solids with Ø greater than 1mm Ochrana před pevnými předměty s Ø větším než 1mm	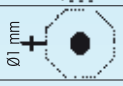
5	Protected from dust (no noxious devices) Ochrana před prachem (bez škodlivých účinků)	
6	Full protection from dust Plná ochrana před prachem	

2 ND digit / 2. číslo

	DESCRIPTION / POPIS	TEST
0	Unprotected Bez ochrany	
1	Protected from vertical falls of water drops (condensate) Ochrana před padajícími kapkami (kondenzát)	
2	Protected from water drop falls up to 15° of the vertical Ochrana před padajícími kapkami v úhlu do 15° od vertikály	
3	Protected from rain water up to 60° of the vertical Ochrana před padajícími kapkami v úhlu do 60° od vertikály	
4	Protected from water squirts coming from all directions Ochrana před stříkající vodou ze všech směrů	
5	Protected from water spurts from nozzle coming from all directions Ochrana před stříkající vodou z trysek ze všech směrů	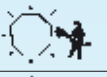
6	Protected from sea waves or similar squirts Ochrana před mořskými vlnami a podobným stříkáním vody	
7	Protected from immersion effects Ochrana před účinky ponoření	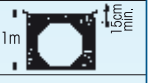
8	Protected from submersion effects Ochrana před účinky dlohodobého ponoření	

NOTES

NOTES

CATALOGUE CONTENTS

The details and photos of this catalogue are intended not binding.
The Firm **EFFEBI S.P.A.** reserves the right to make any modifications
for technical or commercial purposes.

KATALOG OBSAHUJE

Detaily a obrázky v tomto katalogu nejsou závazné.
Firma EFFEBI S.P.A. si vyhrazuje právo na změny
z technických nebo obchodních důvodů.

HOW TO FIND US

JAK NÁS NAJDETE

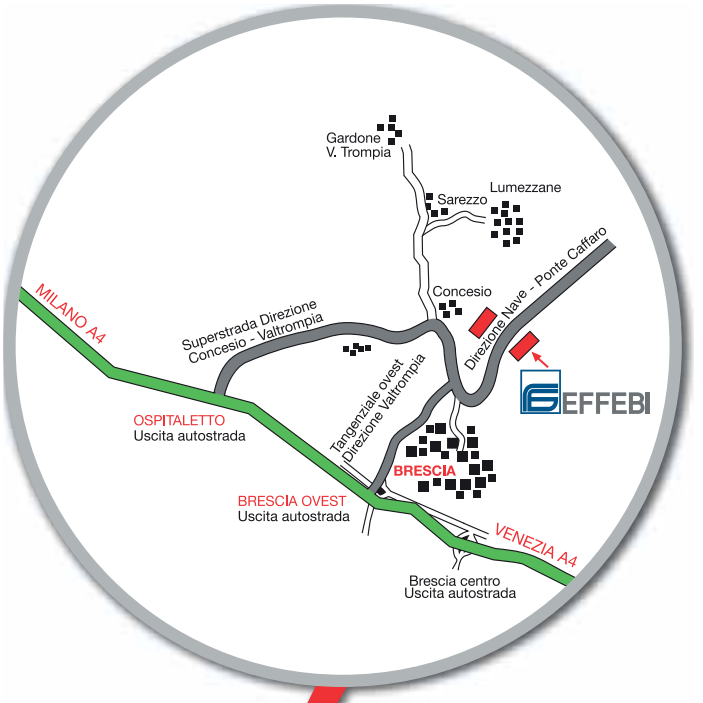

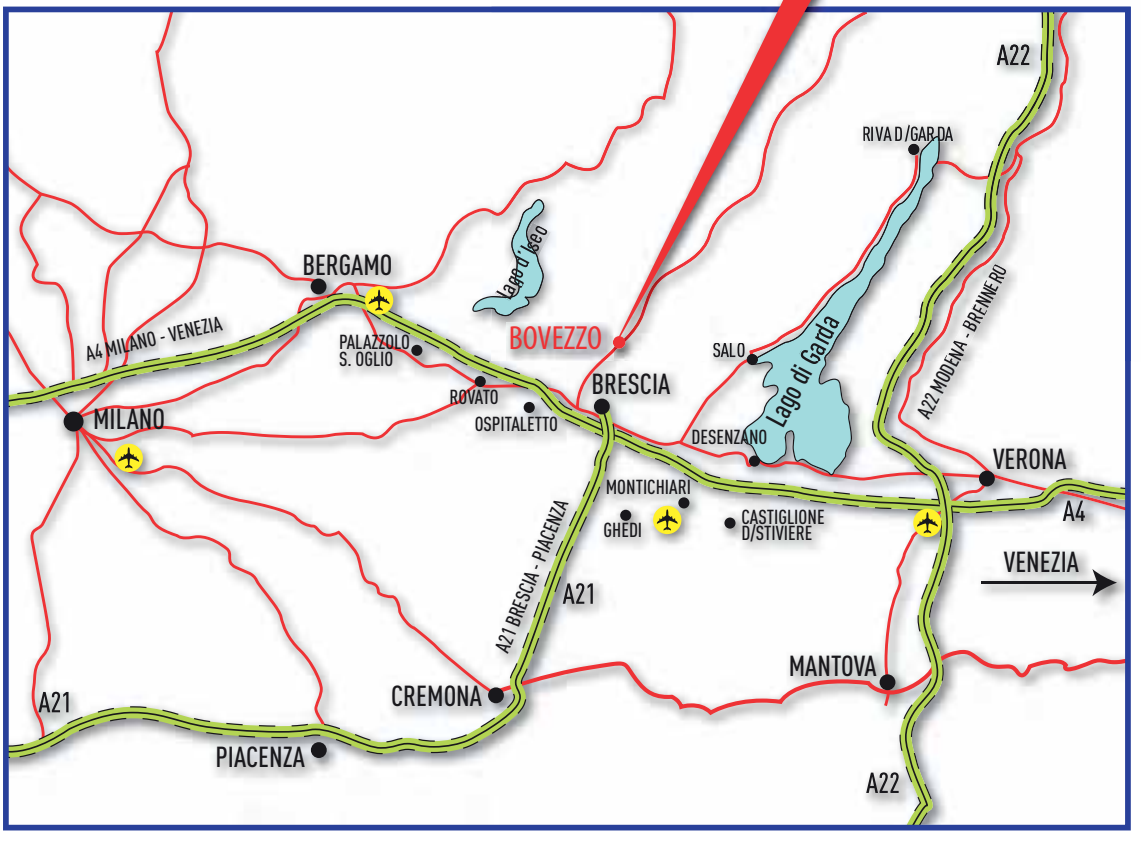

UNI EN ISO 9001: 2008

ISO 14001: 2004

SP020848 REALIZZAZIONI GRAFICHE COMMERCIALI - 030/601293

EFFEBI

EFFEBI Spa

Via Giuseppe Verdi, 68 - 25073 Bovezzo (Bs)

Tel. +39 030 211010 - Fax +39 030 2110301 (ITALIA)

Fax +39 030 2110302 (Export) - Internet: www.effebi.it - E-mail:effebi@effebi.it

Edition 07/13 UK CZ